Фасад М-А

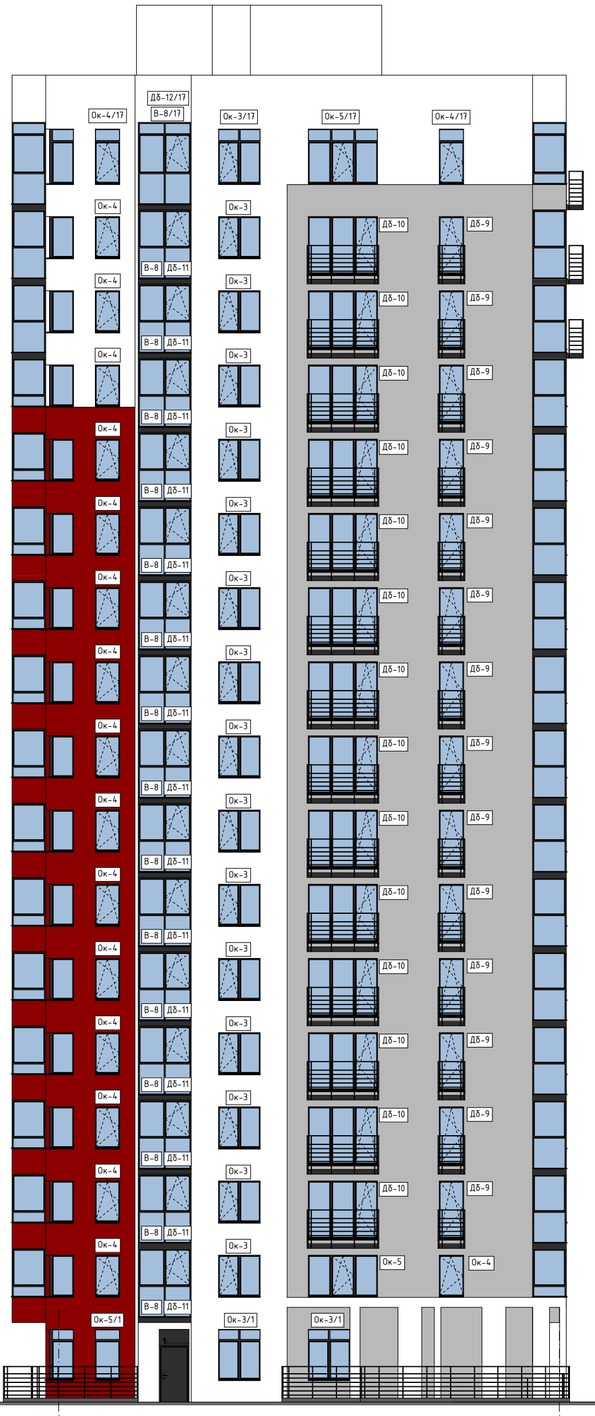

Фасад 1-14

Изм.	Кол.уч.	Лист	№Док.	Подп.	Дата	ЖК "Аристократ"		
							Стадия	Лист	Листов
Разработал		Кузьмин						
						Фасад М-А; 1-14	ООО "СЗ "ФЕДЕРАЦИЯ"	

Фасад 14-1

Фасад А-М

Изм.	Кол.уч.	Лист	№Док.	Подп.	Дата	ЖК "Аристократ"
Разработал		Кузьмин				Стадия / Лист / Листов
						Фасад А-М; 14-1 / ООО "СЗ "ФЕДЕРАЦИЯ"

Ок-1п

подоконная доска и подставочный профиль условно не показаны

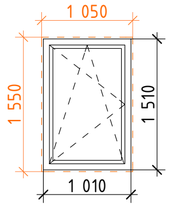

Ок-1

подоконная доска и подставочный профиль условно не показаны

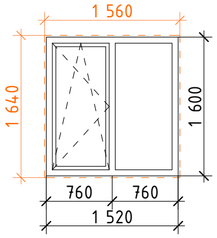

Ок-2

подоконная доска и подставочный профиль условно не показаны

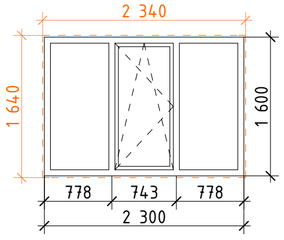

Ок-3

подоконная доска и подставочный профиль условно не показаны

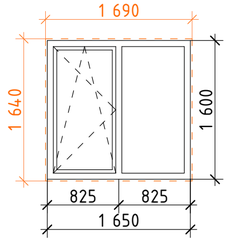

Ок-4

подоконная доска и подставочный профиль условно не показаны

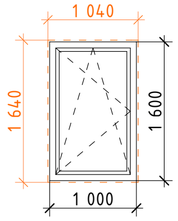

Ок-5

подоконная доска и подставочный профиль условно не показаны

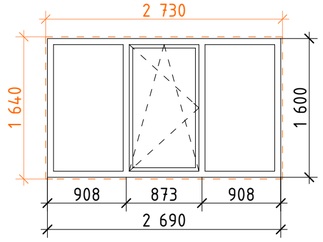

Ок-6

подоконная доска и подставочный профиль условно не показаны

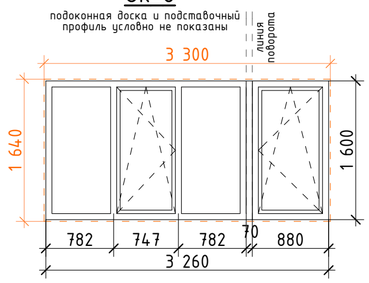

Ок-7

подоконная доска и подставочный профиль условно не показаны

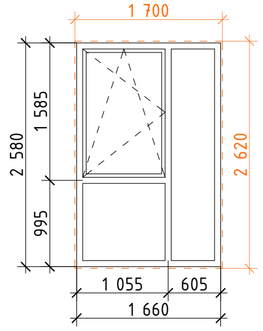

Ок-1/17

подоконная доска и подставочный профиль условно не показаны

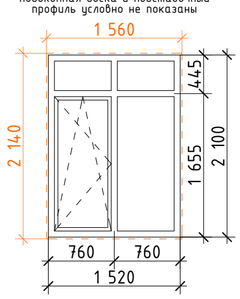

Ок-2/17

подоконная доска и подставочный профиль условно не показаны

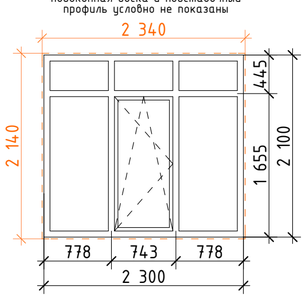

Ок-3/17

подоконная доска и подставочный профиль условно не показаны

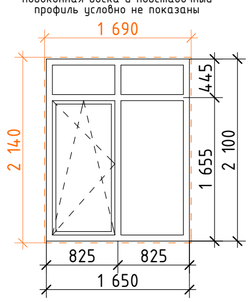

Ок-4/17

подоконная доска и подставочный профиль условно не показаны

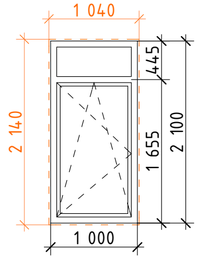

Ок-5/17

подоконная доска и подставочный профиль условно не показаны

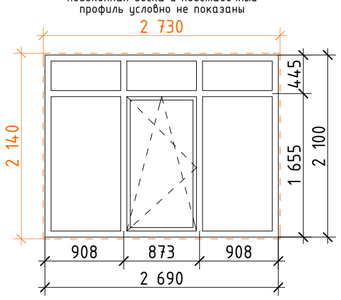

Ок-6/17

подоконная доска и подставочный профиль условно не показаны

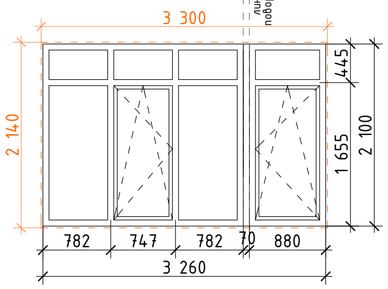

Ок-7/17

подоконная доска и подставочный профиль условно не показаны

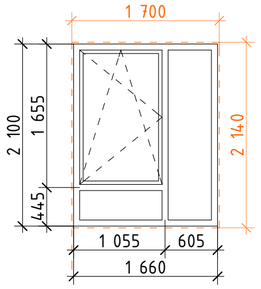

Ок-1/1

подоконная доска и подставочный профиль условно не показаны

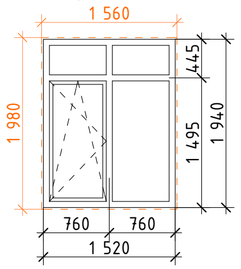

Ок-2/1

подоконная доска и подставочный профиль условно не показаны

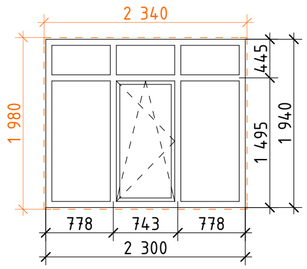

Ок-3/1

подоконная доска и подставочный профиль условно не показаны

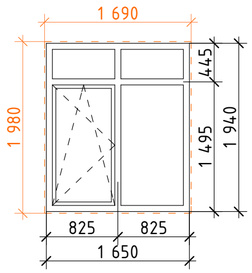

Ок-4/1

подоконная доска и подставочный профиль условно не показаны

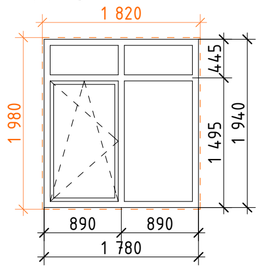

Ок-5/1

подоконная доска и подставочный профиль условно не показаны

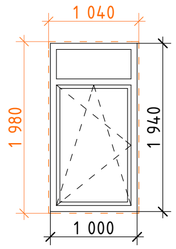

Ок-6/1

подоконная доска и подставочный профиль условно не показаны

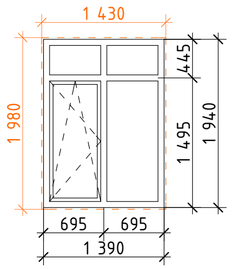

Ок-7/1

подоконная доска и подставочный профиль условно не показаны

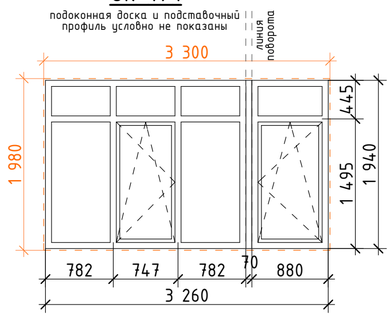

Ок-7/2

подоконная доска и подставочный профиль условно не показаны

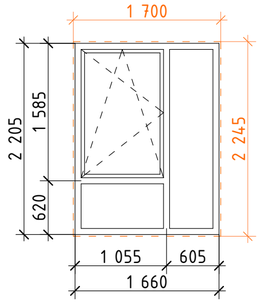

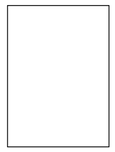

- контур оконного блока

- контур оконного проема в кирпичной кладке

						ЖК "Аристократ"			
Изм.	Кол.уч.	Лист	№Док.	Подп.	Дата				
							Стадия	Лист	Листов
Разработал		Кузьмин							
						Эскизы оконных блоков	ООО "СЗ "ФЕДЕРАЦИЯ"		

Дб-1

подоконная доска и подставочный профиль условно не показаны

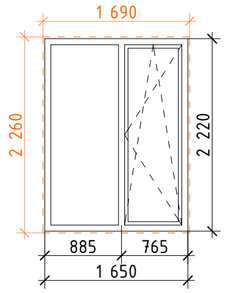

Дб-2

подоконная доска и подставочный профиль условно не показаны

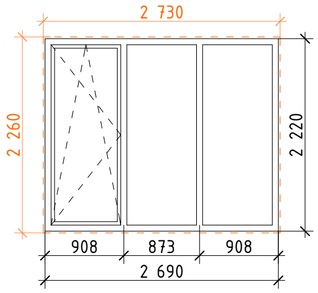

Дб-3

подоконная доска и подставочный профиль условно не показаны

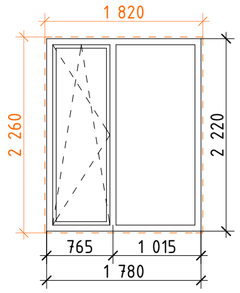

Дб-4

подоконная доска и подставочный профиль условно не показаны

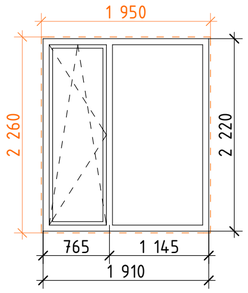

Дб-5

подоконная доска и подставочный профиль условно не показаны

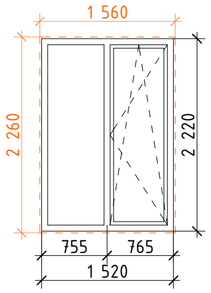

Дб-6

подоконная доска и подставочный профиль условно не показаны

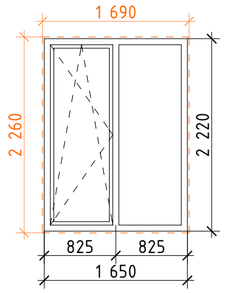

Дб-7

подоконная доска и подставочный профиль условно не показаны

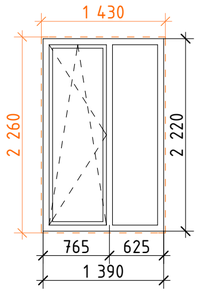

Дб-8

подоконная доска и подставочный профиль условно не показаны

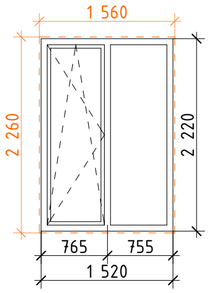

Дб-9

подоконная доска и подставочный профиль условно не показаны

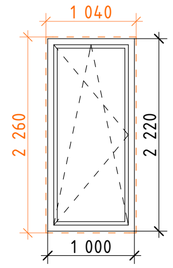

Дб-10

подоконная доска и подставочный профиль условно не показаны

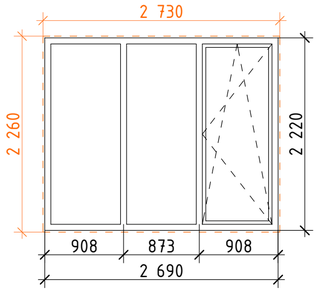

Дб-11

подоконная доска и подставочный профиль условно не показаны

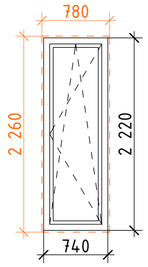

Дб-1/17

подоконная доска и подставочный профиль условно не показаны

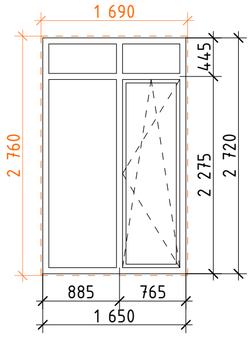

Дб-2/17

подоконная доска и подставочный профиль условно не показаны

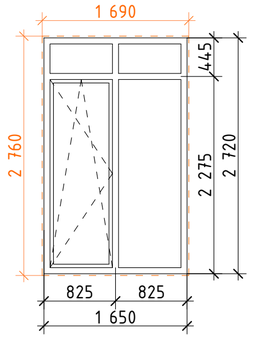

Дб-3/17

подоконная доска и подставочный профиль условно не показаны

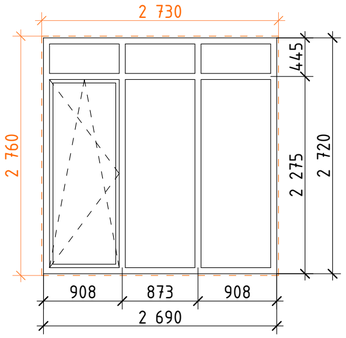

Дб-4/17

подоконная доска и подставочный профиль условно не показаны

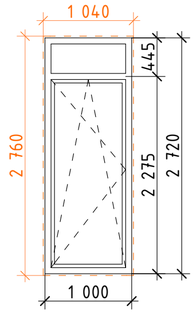

Дб-5/17

подоконная доска и подставочный профиль условно не показаны

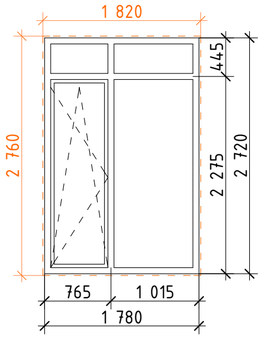

Дб-6/17

подоконная доска и подставочный профиль условно не показаны

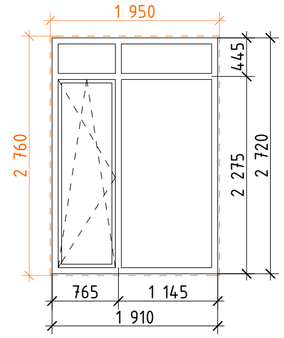

Дб-7/17

подоконная доска и подставочный профиль условно не показаны

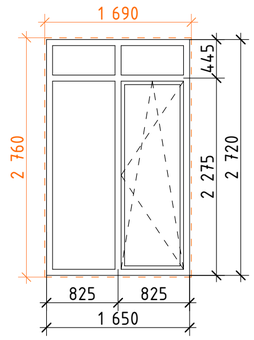

Дб-8/17

подоконная доска и подставочный профиль условно не показаны

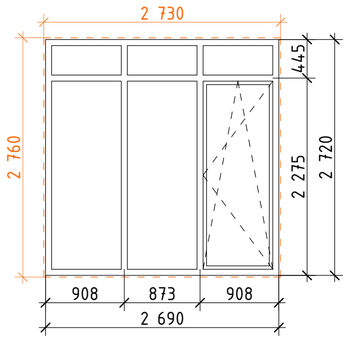

Дб-9/17

подоконная доска и подставочный профиль условно не показаны

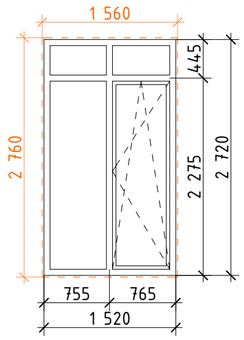

Дб-10/17

подоконная доска и подставочный профиль условно не показаны

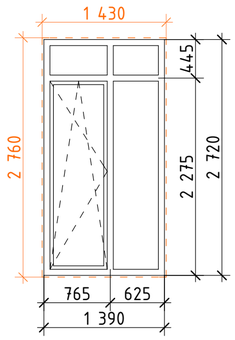

Дб-11/17

подоконная доска и подставочный профиль условно не показаны

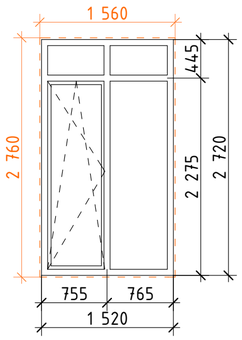

Дб-12/17

подоконная доска и подставочный профиль условно не показаны

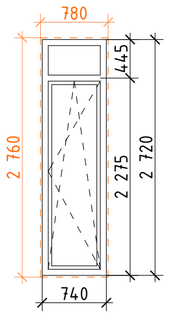

Дн-1

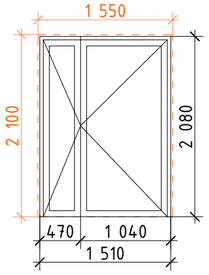

Дн-1/1

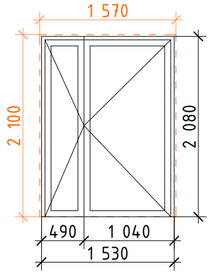

Д-2

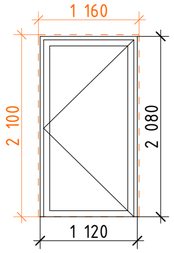

Дб-1/16

подоконная доска и подставочный профиль условно не показаны

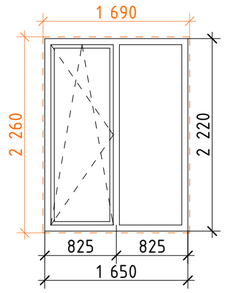

Дб-2/16

подоконная доска и подставочный профиль условно не показаны

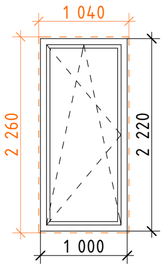

Дб-3/16

подоконная доска и подставочный профиль условно не показаны

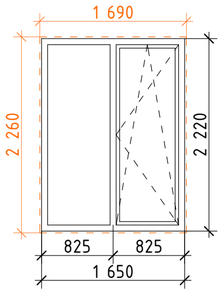

Дб-4/16

подоконная доска и подставочный профиль условно не показаны

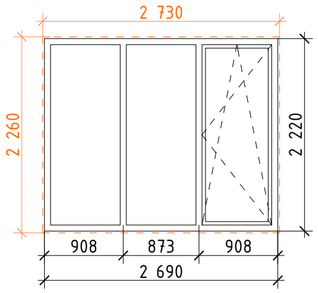

Изм.	Кол.уч.	Лист	№Док.	Подп.	Дата	ЖК "Аристократ"
Разработал		Кузьмин				Эскизы балконных блоков; наружных дверных блоков

Стадия	Лист	Листов

ООО "СЗ "ФЕДЕРАЦИЯ"

В-1/1

при изготовлении конструкции раскладку и размеры уточнить в дизайн-проекте

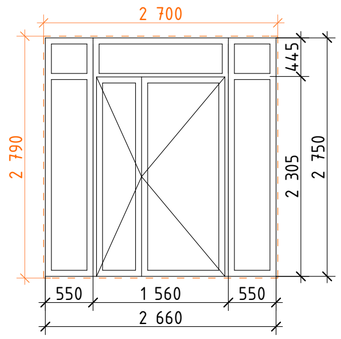

В-2/1

при изготовлении конструкции раскладку и размеры уточнить в дизайн-проекте

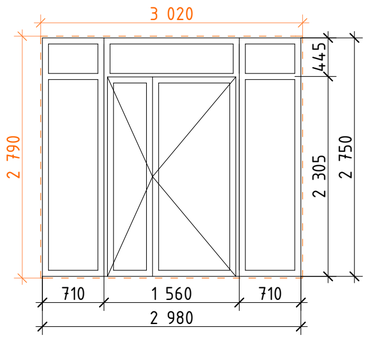

В-3/1

при изготовлении конструкции раскладку и размеры уточнить в дизайн-проекте

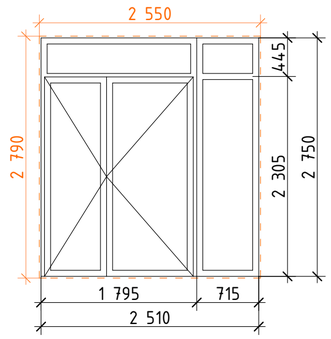

В-5/1

при изготовлении конструкции раскладку и размеры уточнить в дизайн-проекте

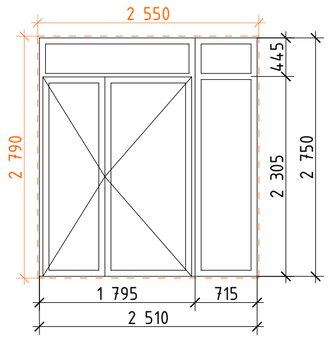

В-4/1

при изготовлении конструкции раскладку и размеры уточнить в дизайн-проекте

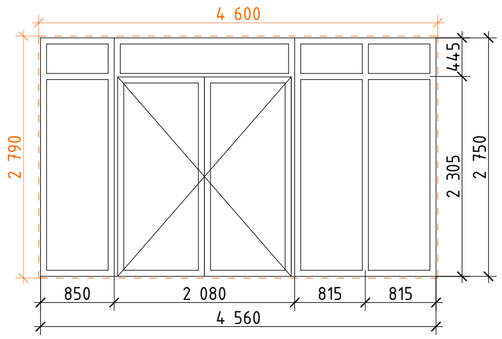

В-6/1

при изготовлении конструкции раскладку и размеры уточнить в дизайн-проекте

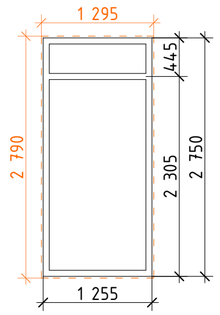

В-1

подоконная доска и подставочный профиль условно не показаны

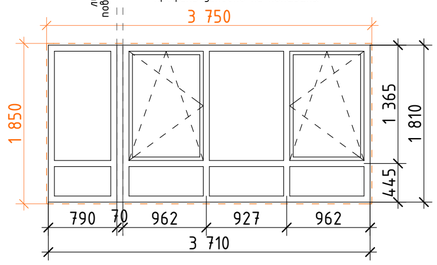

В-2

подоконная доска и подставочный профиль условно не показаны

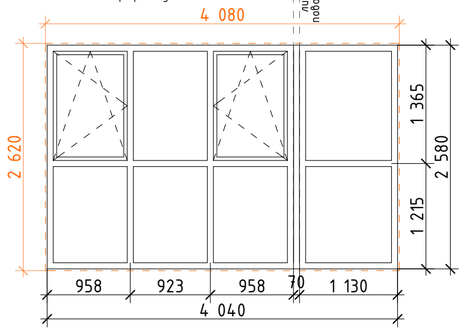

В-3

подоконная доска и подставочный профиль условно не показаны

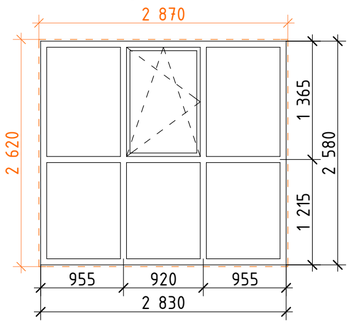

В-4

подоконная доска и подставочный профиль условно не показаны

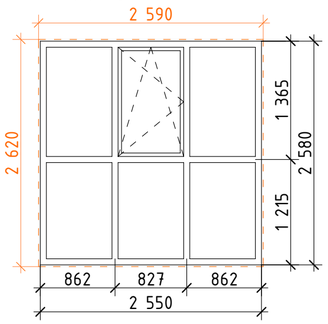

В-5

подоконная доска и подставочный профиль условно не показаны

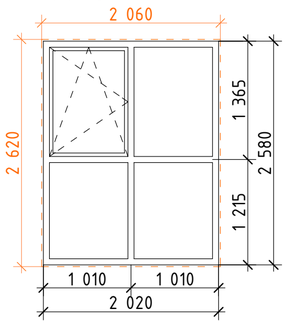

В-6

подоконная доска и подставочный профиль условно не показаны

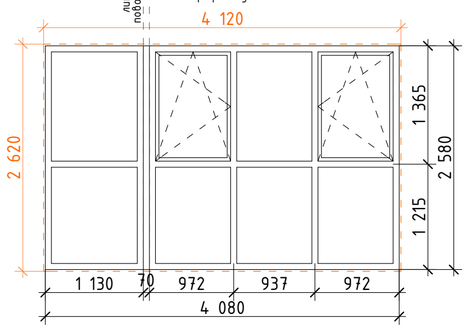

В-7

подоконная доска и подставочный профиль условно не показаны

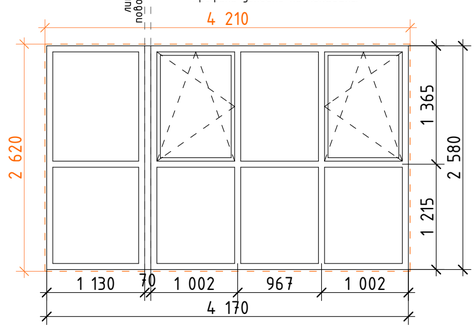

В-8

подоконная доска и подставочный профиль условно не показаны

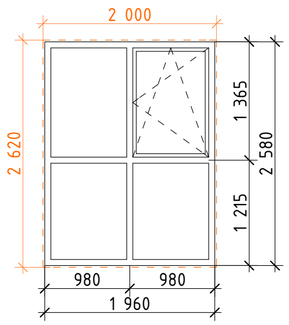

В-9

подоконная доска и подставочный профиль условно не показаны

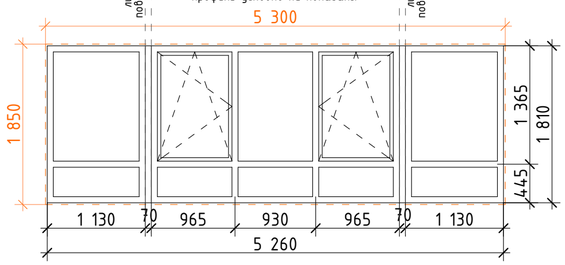

В-2/2

подоконная доска и подставочный профиль условно не показаны

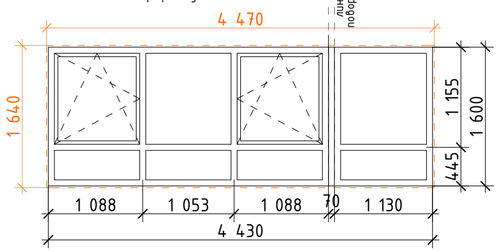

В-3/2

подоконная доска и подставочный профиль условно не показаны

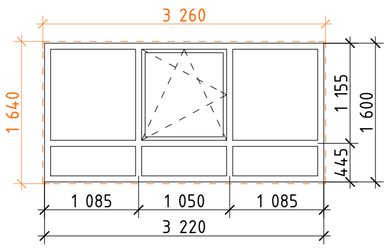

В-4/2

подоконная доска и подставочный профиль условно не показаны

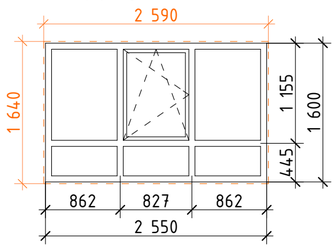

Изм.	Кол.уч.	Лист	№Док.	Подп.	Дата	ЖК "Аристократ"
Разработал		Кузьмин				Стадия / Лист / Листов
						Эскизы витражей (начало) — ООО "СЗ "ФЕДЕРАЦИЯ"

В-5/2

подоконная доска и подставочный профиль условно не показаны

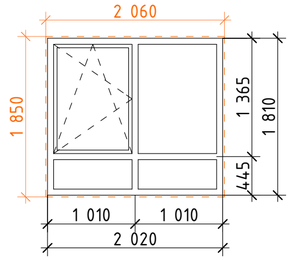

В-6/2

подоконная доска и подставочный профиль условно не показаны

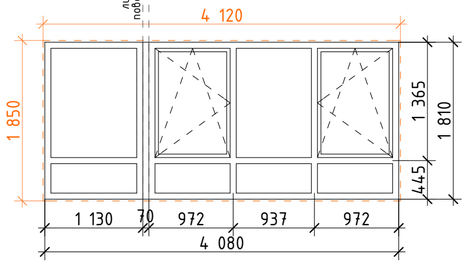

В-7/2

подоконная доска и подставочный профиль условно не показаны

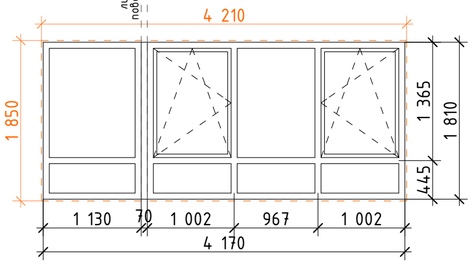

В-2/3

подоконная доска и подставочный профиль условно не показаны

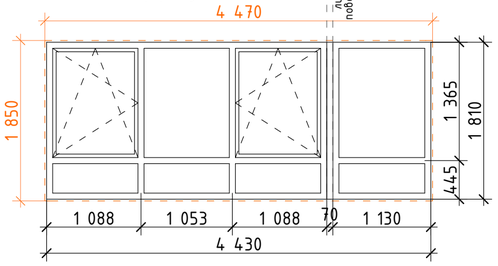

В-3/3

подоконная доска и подставочный профиль условно не показаны

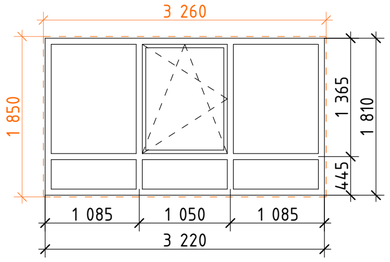

В-4/3

подоконная доска и подставочный профиль условно не показаны

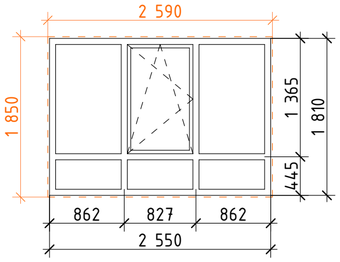

В-2/14

подоконная доска и подставочный профиль условно не показаны

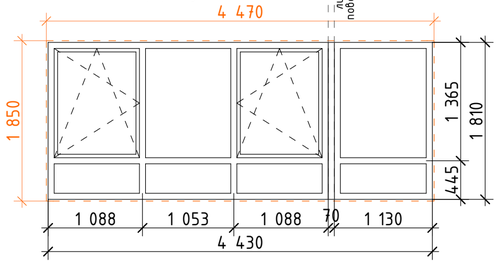

В-3/14

подоконная доска и подставочный профиль условно не показаны

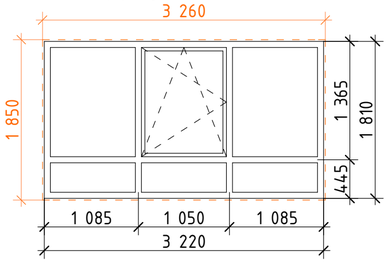

В-4/14

подоконная доска и подставочный профиль условно не показаны

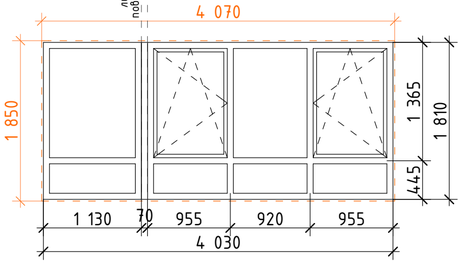

В-2/16

подоконная доска и подставочный профиль условно не показаны

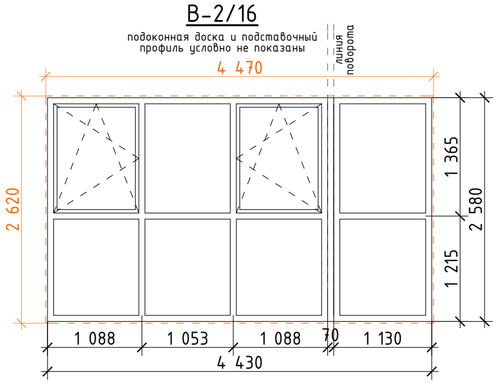

В-3/16

подоконная доска и подставочный профиль условно не показаны

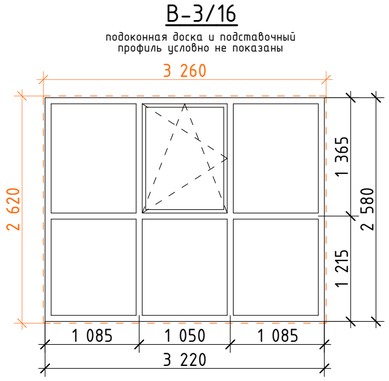

В-4/16

подоконная доска и подставочный профиль условно не показаны

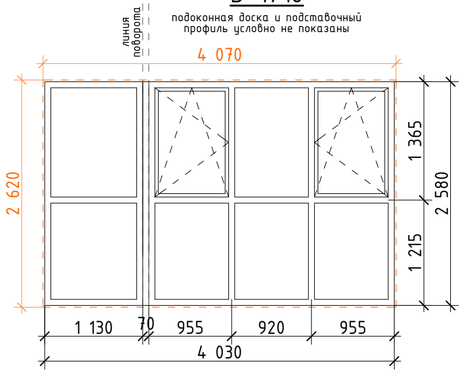

В-9/16

подоконная доска и подставочный профиль условно не показаны

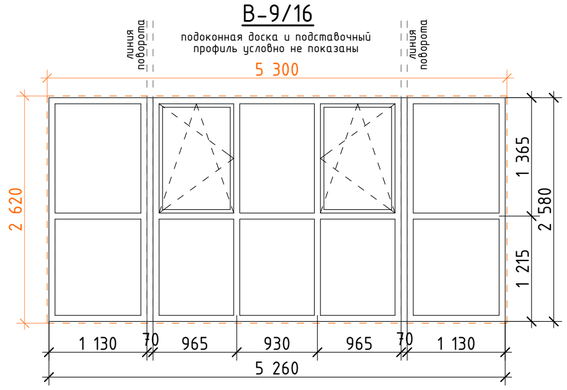

В-1/17

подоконная доска и подставочный профиль условно не показаны

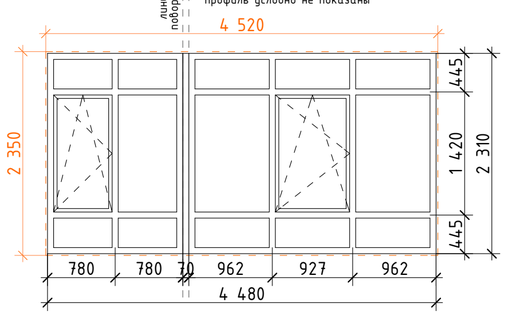

В-2/17

подоконная доска и подставочный профиль условно не показаны

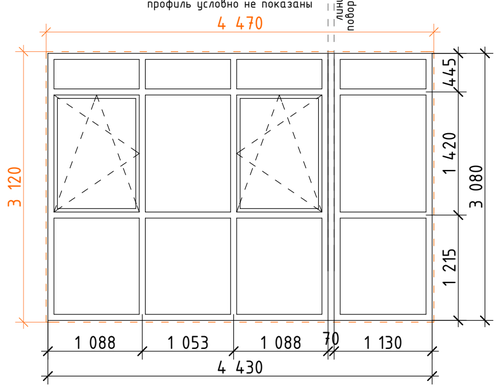

В-3/17

подоконная доска и подставочный профиль условно не показаны

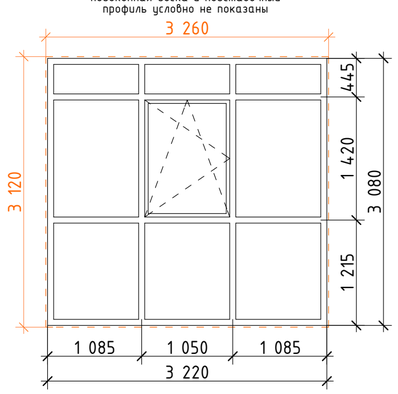

Изм.	Кол.уч.	Лист	№Док.	Подп.	Дата	ЖК "Аристократ"		
							Стадия	Лист	Листов
Разработал		Кузьмин							
						Эскизы витражей (продолжение)	ООО "СЗ "ФЕДЕРАЦИЯ"	

В-4/17

подоконная доска и подставочный профиль условно не показаны

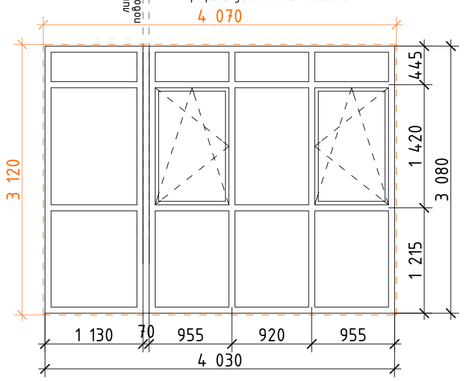

В-5/17

подоконная доска и подставочный профиль условно не показаны

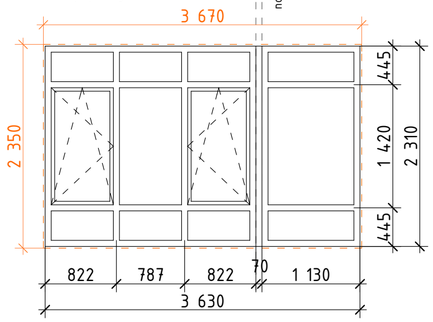

В-6/17

подоконная доска и подставочный профиль условно не показаны

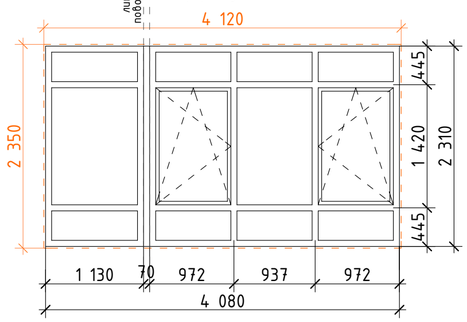

В-7/17

подоконная доска и подставочный профиль условно не показаны

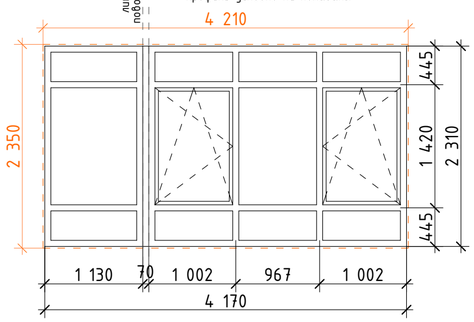

В-8/17

подоконная доска и подставочный профиль условно не показаны

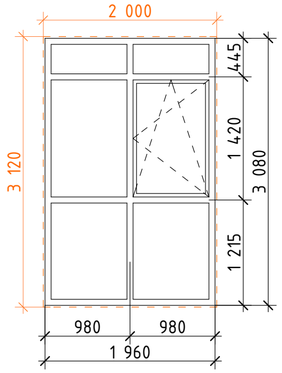

В-9/17

подоконная доска и подставочный профиль условно не показаны

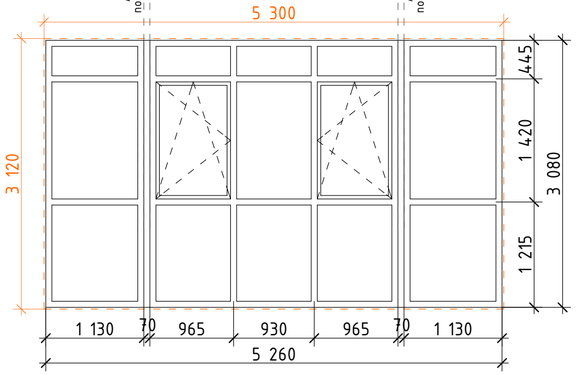

						ЖК "Аристократ"		
Изм.	Кол.уч.	Лист	№Док.	Подп.	Дата			
							Стадия	Лист	Листов
Разработал		Кузьмин						
						Эскизы витражей (окончание)	ООО "СЗ "ФЕДЕРАЦИЯ"	

Спецификация элементов заполнения проемов ограждающих конструкций

Поз.	Обозначение	Наименование	Количество									Все-го	Масса ед, кг	Примеч.
			Подвал	1 эт.	2 эт.	3 эт.	4-5 эт.	6-13 эт.	14 эт.	15-16 эт.	17 эт.			
Дверные блоки														
Дн-1	ГОСТ 23747-2015	ДАН О Дв 2080х1510 правое открывание большего полотна	2	—	—	—	—	—	—	—	—	2		см. п.2 общие указания
Дн-1/1	ГОСТ 23747-2015	ДАН О Дв 2080х1530 правое открывание большего полотна	—	1	—	—	—	—	—	—	—	1		см. п.2 общие указания
Д-2	ГОСТ 23747-2015	ДАВ О Оп 2080х1510	—	—	1	1	2	8	1	2	1	16		см. п.2 общие указания
Оконные блоки, балконные двери														
Ок-1п	ГОСТ 30674-99	ОП Б2 1010х1510	4	—	—	—	—	—	—	—	—	4		см. п.2 общие указания
Ок-1	ГОСТ 30674-99	ОП Б2 1520х1600	—	—	3	3	6	24	3	6	—	45		см. п.2 общие указания
Ок-2	ГОСТ 30674-99	ОП Б2 2300х1600	—	—	1	1	2	8	1	2	—	15		см. п.2 общие указания
Ок-3	ГОСТ 30674-99	ОП Б2 1650х1600	—	—	8	7	14	56	7	6	—	98		см. п.2 общие указания
Ок-4	ГОСТ 30674-99	ОП Б2 1000х1600	—	—	3	2	4	16	2	2	—	29		см. п.2 общие указания
Ок-5	ГОСТ 30674-99	ОП Б2 2690х1600	—	—	3	2	2	8	2	—	—	17		см. п.2 общие указания
Ок-6	ГОСТ 30674-99	ОП Б2 3260х1600	—	—	1	1	2	8	1	2	—	15		см. п.2 общие указания
Ок-7	ГОСТ 30674-99	ОП Б2 1660х2580	—	—	—	1	2	8	1	2	—	14		см. п.2 общие указания
Ок-7/2	ГОСТ 30674-99	ОП Б2 1660х2205	—	—	1	—	—	—	—	—	—	1		см. п.2 общие указания
Ок-1/1	ГОСТ 30674-99	ОП Б2 1520х1940	—	4	—	—	—	—	—	—	—	4		см. п.2 общие указания
Ок-2/1	ГОСТ 30674-99	ОП Б2 2300х1940	—	1	—	—	—	—	—	—	—	1		см. п.2 общие указания
Ок-3/1	ГОСТ 30674-99	ОП Б2 1650х1940	—	10	—	—	—	—	—	—	—	10		см. п.2 общие указания
Ок-4/1	ГОСТ 30674-99	ОП Б2 1780х1940	—	1	—	—	—	—	—	—	—	1		см. п.2 общие указания
Ок-5/1	ГОСТ 30674-99	ОП Б2 1000х1940	—	2	—	—	—	—	—	—	—	2		см. п.2 общие указания
Ок-6/1	ГОСТ 30674-99	ОП Б2 1390х1940	—	1	—	—	—	—	—	—	—	1		см. п.2 общие указания
Ок-7/1	ГОСТ 30674-99	ОП Б2 3260х1940	—	1	—	—	—	—	—	—	—	1		см. п.2 общие указания
Ок-1/17	ГОСТ 30674-99	ОП Б2 1520х2100	—	—	—	—	—	—	—	—	3	3		см. п.2 общие указания
Ок-2/17	ГОСТ 30674-99	ОП Б2 2300х2100	—	—	—	—	—	—	—	—	1	1		см. п.2 общие указания
Ок-3/17	ГОСТ 30674-99	ОП Б2 1650х2100	—	—	—	—	—	—	—	—	3	3		см. п.2 общие указания
Ок-4/17	ГОСТ 30674-99	ОП Б2 1000х2100	—	—	—	—	—	—	—	—	2	2		см. п.2 общие указания
Ок-5/17	ГОСТ 30674-99	ОП Б2 2690х2100	—	—	—	—	—	—	—	—	1	1		см. п.2 общие указания
Ок-6/17	ГОСТ 30674-99	ОП Б2 3260х2100	—	—	—	—	—	—	—	—	1	1		см. п.2 общие указания
Ок-7/17	ГОСТ 30674-99	ОП Б2 1660х2100	—	—	—	—	—	—	—	—	1	1		см. п.2 общие указания
Дб-1	ГОСТ 30674-99	БП Б2 1650х2220	—	—	1	1	2	8	1	2	—	15		см. п.2 общие указания
Дб-2	ГОСТ 30674-99	БП Б2 2690х2220	—	—	—	—	—	8	—	2	—	10		см. п.2 общие указания
Дб-3	ГОСТ 30674-99	БП Б2 1780х2220	—	—	2	2	4	16	2	4	—	30		см. п.2 общие указания
Дб-4	ГОСТ 30674-99	БП Б2 1910х2220	—	—	1	1	2	8	1	2	—	15		см. п.2 общие указания
Дб-5	ГОСТ 30674-99	БП Б2 1520х2220	—	—	1	1	2	8	1	2	—	15		см. п.2 общие указания
Дб-6	ГОСТ 30674-99	БП Б2 1650х2220	—	—	—	1	2	8	1	2	—	14		см. п.2 общие указания
Дб-7	ГОСТ 30674-99	БП Б2 1390х2220	—	—	1	1	2	8	1	2	—	15		см. п.2 общие указания
Дб-8	ГОСТ 30674-99	БП Б2 1520х2220	—	—	2	2	4	16	2	4	—	30		см. п.2 общие указания
Дб-9	ГОСТ 30674-99	БП Б2 1000х2220	—	—	—	1	2	8	1	2	—	14		см. п.2 общие указания
Дб-10	ГОСТ 30674-99	БП Б2 2690х2220	—	—	—	1	2	8	1	2	—	14		см. п.2 общие указания
Дб-11	ГОСТ 30674-99	БП Б2 740х2220	—	—	1	1	2	8	1	2	—	15		см. п.2 общие указания
Дб-1/16	ГОСТ 30674-99	БП Б2 1650х2220	—	—	—	—	—	—	—	6	—	6		см. п.2 общие указания
Дб-2/16	ГОСТ 30674-99	БП Б2 1000х2220	—	—	—	—	—	—	—	2	—	2		см. п.2 общие указания
Дб-3/16	ГОСТ 30674-99	БП Б2 1650х2220	—	—	—	—	—	—	—	2	—	2		см. п.2 общие указания
Дб-4/16	ГОСТ 30674-99	БП Б2 2690х2220	—	—	—	—	—	—	—	2	—	2		см. п.2 общие указания
Дб-1/17	ГОСТ 30674-99	БП Б2 1650х2720	—	—	—	—	—	—	—	—	1	1		см. п.2 общие указания
Дб-2/17	ГОСТ 30674-99	БП Б2 1650х2720	—	—	—	—	—	—	—	—	4	4		см. п.2 общие указания
Дб-3/17	ГОСТ 30674-99	БП Б2 2690х2720	—	—	—	—	—	—	—	—	1	1		см. п.2 общие указания
Дб-4/17	ГОСТ 30674-99	БП Б2 1000х2720	—	—	—	—	—	—	—	—	1	1		см. п.2 общие указания
Дб-5/17	ГОСТ 30674-99	БП Б2 1780х2720	—	—	—	—	—	—	—	—	2	2		см. п.2 общие указания
Дб-6/17	ГОСТ 30674-99	БП Б2 1910х2720	—	—	—	—	—	—	—	—	1	1		см. п.2 общие указания
Дб-7/17	ГОСТ 30674-99	БП Б2 1650х2720	—	—	—	—	—	—	—	—	1	1		см. п.2 общие указания
Дб-8/17	ГОСТ 30674-99	БП Б2 2690х2720	—	—	—	—	—	—	—	—	1	1		см. п.2 общие указания
Дб-9/17	ГОСТ 30674-99	БП Б2 1520х2720	—	—	—	—	—	—	—	—	1	1		см. п.2 общие указания
Дб-10/17	ГОСТ 30674-99	БП Б2 1390х2720	—	—	—	—	—	—	—	—	1	1		см. п.2 общие указания
Дб-11/17	ГОСТ 30674-99	БП Б2 1520х2720	—	—	—	—	—	—	—	—	2	2		см. п.2 общие указания
Дб-12/17	ГОСТ 30674-99	БП Б2 740х2720	—	—	—	—	—	—	—	—	1	1		см. п.2 общие указания

Общие указания:

1) Перед изготовлением оконных и дверных блоков произвести обмеры для уточнения размеров проемов после выполнения кладочных работ.
2) Оконные и дверные (балконные) блоки - пятикамерный ПВХ-профиль с двухкамерным энергосберегающим стеклопакетом. Двери и витражи входных групп - алюминиевые остекленные системы индивидуального изготовления, с приведенным сопротивлением по теплопередаче не ниже 0,75м2оС/Вт. Наружное остекление балконов и лоджий - алюминиевые остекленные системы индивидуального изготовления, с однокамерным стеклопакетом. Цвет профиля оконных и дверных (балконных) блоков принять: изнутри (со стороны жилых помещений) - белый; снаружи (со стороны фасада) - виниловая атмосферостойкая пленка RAL-7021. Профиль витражей входных групп и наружное остекление балконов/лоджий принять окрашенным в массе по RAL-7021. Оконные и витражные отливы выполнить из оцинкованной стали окрашенной в массе по RAL-7021.
3) При монтаже оконных и дверных блоков в наружных стенах руководствоваться ГОСТ Р 52749-2007 "Швы монтажные оконные с паропроницаемыми саморасширяющимися лентами." По показателям основных эксплуатационных характеристик марка монтажного шва ШМ 1-2-1 и ГОСТ 30971-2012 "Швы монтажные узлов примыкания оконных блоков к стеновым проемам. Общие технические условия" по показателям основных эксплуатационных характеристик марка монтажного шва ШМ А-А.
4) Подоконные доски приняты из ПВХ профилей, маркировка выполнена по ГОСТ 8242-88. ПВХ профиль принять не ниже класса А (ГОСТ 30673-99). Рекомендуется использовать профиль с толщиной стенки не менее 2мм. Размер определить после выполнения кладочных работ и фактических замеров.
5) К наружным дверным (балконным) и оконным блокам должен прилагаться протокол испытаний на сопротивления теплопередаче не ниже 0,75м2оС/Вт в соответствии с ГОСТ 26602.1-99 "Блоки оконные и дверные. Методы определения сопротивления теплопередаче."
6) Для проветривания и регулирования температурно-влажностного режима помещений конструкции оконных блоков выполнить с поворотно-откидным (поворотным) регулируемым открыванием створок; а также предусмотреть установку щелевых приточных клапанов.
7) При изготовлении панорамного остекления учесть возможный прогиб верхней балконной плиты относительно нижней на величину 20 мм.
8) Схемы оконных блоков и балконных дверей представлены со стороны фасада.
9) В нижней части конструкций панорамного остекления балконов и лоджий предумотреть специальную вставку, дающую возможность выполнить устройство отвода дождевых вод с балконов и лоджий.
10) Все оконные блоки, в целях безопасности, должны иметь механизм (замок/завертка) для защиты от детей.

Изм.	Кол.уч.	Лист	№Док.	Подп.	Дата
Разработал		Кузьмин			

ЖК "Аристократ"

Стадия	Лист	Листов

Спецификация элементов заполнения проемов; общие указания

ООО "СЗ "ФЕДЕРАЦИЯ"

Спецификация элементов заполнения проемов ограждающих конструкций

Поз.	Обозначение	Наименование	Количество									Все-го	Масса ед, кг	Примеч.
			Подвал	1 эт.	2 эт.	3 эт.	4-5 эт.	6-13 эт.	14 эт.	15-16 эт.	17 эт.			
	Витражи													
В-1/1	ГОСТ 21519-2003	ОАК СПД 2660-2750	—	1	—	—	—	—	—	—	—	1		Ral 7021
В-2/1	ГОСТ 21519-2003	ОАК СПД 2980-2750	—	1	—	—	—	—	—	—	—	1		Ral 7021
В-3/1	ГОСТ 21519-2003	ОАК СПД 2510-2750	—	1	—	—	—	—	—	—	—	1		Ral 7021
В-4/1	ГОСТ 21519-2003	ОАК СПД 4560-2750	—	1	—	—	—	—	—	—	—	1		Ral 7021
В-5/1	ГОСТ 21519-2003	ОАК СПД 2510-2750	—	1	—	—	—	—	—	—	—	1		Ral 7021
В-6/1	ГОСТ 21519-2003	ОАК СПД 1255-2750	—	1	—	—	—	—	—	—	—	1		Ral 7021
В-1	ГОСТ 21519-2003	ОАК СПО 3710-1810	—	—	1	1	2	8	1	2	—	15		Ral 7021
В-2	ГОСТ 21519-2003	ОАК СПО 4040-2580	—	—	—	—	2	8	—	—	—	10		Ral 7021
В-3	ГОСТ 21519-2003	ОАК СПО 2830-2580	—	—	—	—	2	8	—	—	—	10		Ral 7021
В-4	ГОСТ 21519-2003	ОАК СПО 2550-2580	—	—	—	—	2	8	—	—	—	10		Ral 7021
В-5	ГОСТ 21519-2003	ОАК СПО 2020-2580	—	—	—	1	2	8	1	2	—	14		Ral 7021
В-6	ГОСТ 21519-2003	ОАК СПО 4080-2580	—	—	—	1	2	8	1	2	—	14		Ral 7021
В-7	ГОСТ 21519-2003	ОАК СПО 4170-2580	—	—	—	1	2	8	1	2	—	14		Ral 7021
В-8	ГОСТ 21519-2003	ОАК СПО 4170-2580	—	—	1	1	2	8	1	2	—	15		Ral 7021
В-9	ГОСТ 21519-2003	ОАК СПО 5260-1810	—	—	1	1	2	8	1	—	—	13		Ral 7021
В-2/2	ГОСТ 21519-2003	ОАК СПО 4430-1600	—	—	1	—	—	—	—	—	—	1		Ral 7021
В-3/2	ГОСТ 21519-2003	ОАК СПО 3220-1600	—	—	1	—	—	—	—	—	—	1		Ral 7021
В-4/2	ГОСТ 21519-2003	ОАК СПО 2550-1600	—	—	1	—	—	—	—	—	—	1		Ral 7021
В-5/2	ГОСТ 21519-2003	ОАК СПО 2020-1810	—	—	1	—	—	—	—	—	—	1		Ral 7021
В-6/2	ГОСТ 21519-2003	ОАК СПО 4080-1810	—	—	1	—	—	—	—	—	—	1		Ral 7021
В-7/2	ГОСТ 21519-2003	ОАК СПО 4170-1810	—	—	1	—	—	—	—	—	—	1		Ral 7021
В-2/3	ГОСТ 21519-2003	ОАК СПО 4430-1810	—	—	—	1	—	—	—	—	—	1		Ral 7021
В-3/3	ГОСТ 21519-2003	ОАК СПО 3220-1810	—	—	—	1	—	—	—	—	—	1		Ral 7021
В-4/3	ГОСТ 21519-2003	ОАК СПО 2550-1810	—	—	—	1	—	—	—	—	—	1		Ral 7021
В-2/14	ГОСТ 21519-2003	ОАК СПО 4430-1810	—	—	—	—	—	—	1	—	—	1		Ral 7021
В-3/14	ГОСТ 21519-2003	ОАК СПО 3220-1810	—	—	—	—	—	—	1	—	—	1		Ral 7021
В-4/14	ГОСТ 21519-2003	ОАК СПО 4030-1810	—	—	—	—	—	—	1	—	—	1		Ral 7021
В-2/16	ГОСТ 21519-2003	ОАК СПО 4430-2580	—	—	—	—	—	—	—	2	—	2		Ral 7021
В-3/16	ГОСТ 21519-2003	ОАК СПО 3220-2580	—	—	—	—	—	—	—	2	—	2		Ral 7021
В-4/16	ГОСТ 21519-2003	ОАК СПО 4030-2580	—	—	—	—	—	—	—	2	—	2		Ral 7021
В-9/16	ГОСТ 21519-2003	ОАК СПО 5260-2580	—	—	—	—	—	—	—	2	—	2		Ral 7021
В-1/17	ГОСТ 21519-2003	ОАК СПО 4480-2310	—	—	—	—	—	—	—	—	1	1		Ral 7021
В-2/17	ГОСТ 21519-2003	ОАК СПО 4430-3080	—	—	—	—	—	—	—	—	1	1		Ral 7021
В-3/17	ГОСТ 21519-2003	ОАК СПО 3220-3080	—	—	—	—	—	—	—	—	1	1		Ral 7021
В-4/17	ГОСТ 21519-2003	ОАК СПО 4030-3080	—	—	—	—	—	—	—	—	1	1		Ral 7021
В-5/17	ГОСТ 21519-2003	ОАК СПО 3630-2310	—	—	—	—	—	—	—	—	1	1		Ral 7021
В-6/17	ГОСТ 21519-2003	ОАК СПО 4080-2310	—	—	—	—	—	—	—	—	1	1		Ral 7021
В-7/17	ГОСТ 21519-2003	ОАК СПО 4170-2310	—	—	—	—	—	—	—	—	1	1		Ral 7021
В-8/17	ГОСТ 21519-2003	ОАК СПО 1960-3080	—	—	—	—	—	—	—	—	1	1		Ral 7021
В-9/17	ГОСТ 21519-2003	ОАК СПО 5260-3080	—	—	—	—	—	—	—	—	1	1		Ral 7021

Общие указания:

1) Перед изготовлением оконных и дверных блоков произвести обмеры для уточнения размеров проемов после выполнения кладочных работ.
2) Оконные и дверные (балконные) блоки - пятикамерный ПВХ-профиль с двухкамерным энергосберегающим стеклопакетом. Двери и витражи входных групп - алюминиевые остекленные системы индивидуального изготовления, с приведенным сопротивлением по теплопередаче не ниже 0,75м2оС/Вт. Наружное остекление балконов и лоджий - алюминиевые остекленные системы индивидуального изготовления, с однокамерным стеклопакетом. Цвет профиля оконных и дверных (балконных) блоков принять: изнутри (со стороны жилых помещений) - белый; снаружи (со стороны фасада) - виниловая атмосферостойкая пленка RAL-7021. Профиль витражей входных групп и наружное остекление балконов/лоджий принять окрашенным в массе по RAL-7021. Оконные и витражные отливы выполнить из оцинкованной стали окрашенной в массе по RAL-7021.
3) При монтаже оконных и дверных блоков в наружных стенах руководствоваться ГОСТ Р 52749-2007 "Швы монтажные оконные с паропроницаемыми саморасширяющимися лентами." По показателям основных эксплуатационных характеристик марка монтажного шва ШМ 1-2-1 и ГОСТ 30971-2012 "Швы монтажные узлов примыкания оконных блоков к стеновым проемам. Общие технические условия" по показателям основных эксплуатационных характеристик марка монтажного шва ШМ А-А.
4) Подоконные доски приняты из ПВХ профилей, маркировка выполнена по ГОСТ 8242-88. ПВХ профиль принять не ниже класса А (ГОСТ 30673-99). Рекомендуется использовать профиль с толщиной стенки не менее 2мм. Размер определить после выполнения кладочных работ и фактических замеров.
5) К наружным дверным (балконным) и оконным блокам должен прилагаться протокол испытаний на сопротивления теплопередаче не ниже 0,75м2оС/Вт в соответствии с ГОСТ 26602.1-99 "Блоки оконные и дверные. Методы определения сопротивления теплопередаче."
6) Для проветривания и регулирования температурно-влажностного режима помещений конструкции оконных блоков выполнить с поворотно-откидным (поворотным) регулируемым открыванием створок; а также предусмотреть установку щелевых приточных клапанов.
7) При изготовлении панорамного остекления учесть возможный прогиб верхней балконной плиты относительно нижней на величину 20 мм.
8) Схемы оконных блоков и балконных дверей представлены со стороны фасада.
9) В нижней части конструкций панорамного остекления балконов и лоджий предумотреть специальную вставку, дающую возможность выполнить устройство отвода дождевых вод с балконов и лоджий.
10) Все оконные блоки, в целях безопасности, должны иметь механизм (замок/завертка) для защиты от детей.

Изм.	Кол.уч.	Лист	№Док.	Подп.	Дата	ЖК "Аристократ"		
							Стадия	Лист	Листов
Разработал		Кузьмин				Спецификация элементов заполнения проемов - витражи; общие указания	ООО "СЗ "ФЕДЕРАЦИЯ"	

План подвал ного тажа

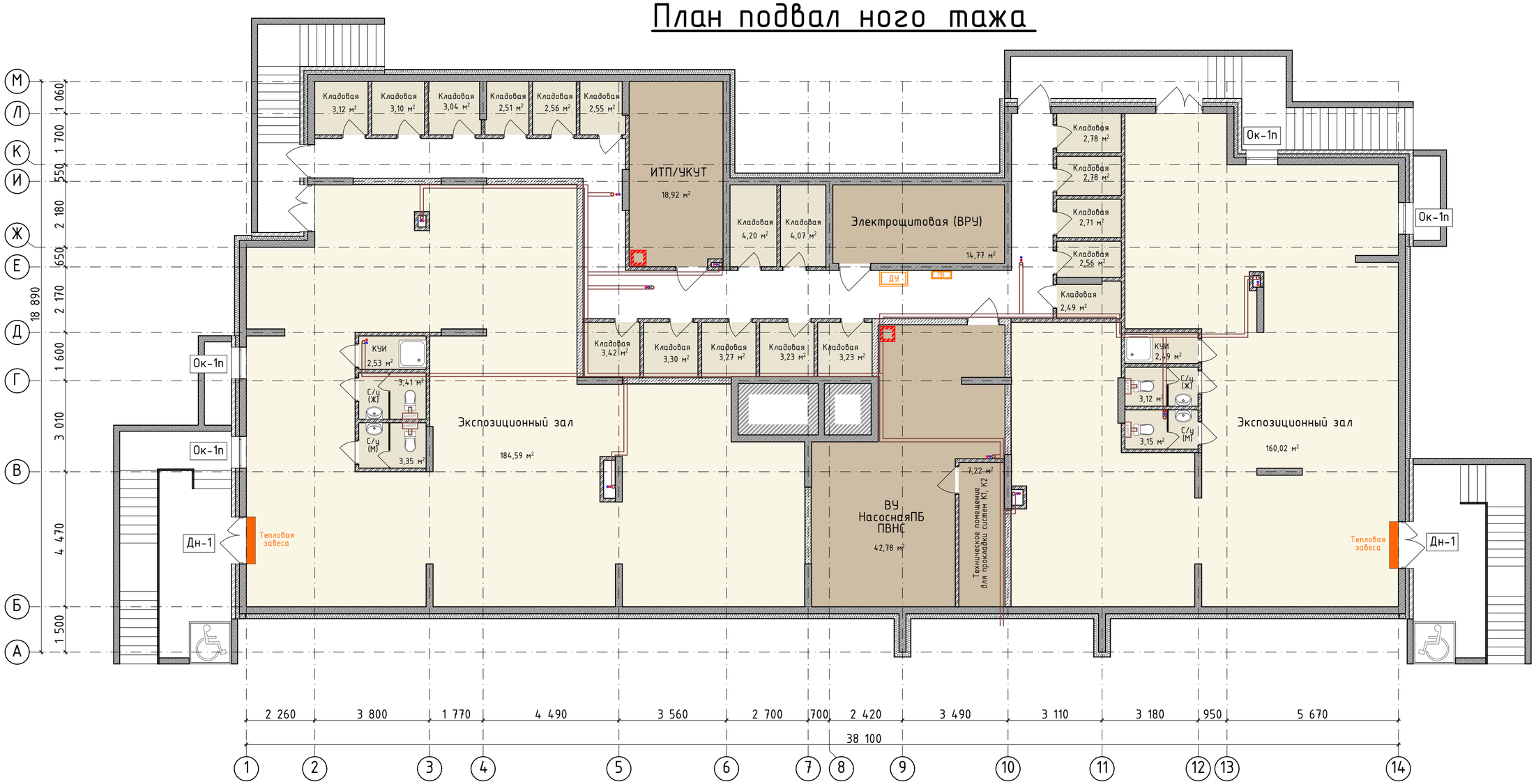

Изм.	Кол.уч.	Лист	№Док.	Подп.	Дата	ЖК "Аристократ"		
							Стадия	Лист	Листов
Разработал		Кузьмин						
						Маркировочный план подвального этажа	ООО "СЗ "ФЕДЕРАЦИЯ"	

План 1-го тажа

Изм.	Кол.уч.	Лист	№Док.	Подп.	Дата	ЖК "Аристократ"		
							Стадия	Лист	Листов
Разработал		Кузьмин						
						Маркировочный план 1 этажа	ООО "СЗ "ФЕДЕРАЦИЯ"	

План 2 тажа

Изм.	Кол.уч.	Лист	№Док.	Подп.	Дата
Разработал		Кузьмин			

ЖК "Аристократ"

Стадия	Лист	Листов

Маркировочный план
2 этажа

ООО "СЗ "ФЕДЕРАЦИЯ"

План 3 тажа

Изм.	Кол.уч.	Лист	№Док.	Подп.	Дата	ЖК "Аристократ"		
							Стадия	Лист	Листов
Разработал		Кузьмин						
						Маркировочный план 3 этажа	ООО "СЗ "ФЕДЕРАЦИЯ"	

План 4-5 тажи

Изм.	Кол.уч.	Лист	№Док.	Подп.	Дата	ЖК "Аристократ"		
							Стадия	Лист	Листов
Разработал		Кузьмин						
						Маркировочный план 4-5 этажа	ООО "СЗ "ФЕДЕРАЦИЯ"	

План 6-13 тажи

Изм.	Кол.уч.	Лист	№Док.	Подп.	Дата	ЖК "Аристократ"
Разработал		Кузьмин				Маркировочный план 6-13 этажа

Стадия	Лист	Листов

ООО "СЗ "ФЕДЕРАЦИЯ"

План 14 тажа

Изм.	Кол.уч.	Лист	№Док.	Подп.	Дата	ЖК "Аристократ"		
							Стадия	Лист	Листов
Разработал		Кузьмин						
						Маркировочный план 14 этажа	ООО "СЗ "ФЕДЕРАЦИЯ"	

План 15-16 тажи

Изм.	Кол.уч.	Лист	№Док.	Подп.	Дата	ЖК "Аристократ"		
							Стадия	Лист	Листов
Разработал		Кузьмин						
						Маркировочный план 15-16 этажа	ООО "СЗ "ФЕДЕРАЦИЯ"	

План 17 тажа

Изм.	Кол.уч.	Лист	№Док.	Подп.	Дата	ЖК "Аристократ"		
							Стадия	Лист	Листов
Разработал		Кузьмин						
						Маркировочный план 17 этажа	ООО "СЗ "ФЕДЕРАЦИЯ"	