ВЕДОМОСТЬ РАБОЧИХ ЧЕРТЕЖЕЙ ОСНОВНОГО КОМПЛЕКТА МАРКИ "КЖ1" (начало)

Лист	Наименование	Примечание
1.1	Общие данные (начало)	
1.2	Общие данные (продолжение)	
1.3	Общие данные (окончание)	
2	Инженерно-геологический разрез по линии I-I	
3	Схема расположения ростверков и монолитных балок	
4	Схема свайного поля	
5	Монолитный ростверк РСм1	
6	Монолитный ростверк РСм2	
7	Монолитный ростверк РСм3	
8	Монолитный ростверк РСм4	
9	Монолитный ростверк РСм5	
10	Монолитный ростверк РСм6	
11	Монолитный ростверк РСм7	
12	Монолитный ростверк РСм8	
13	Монолитный ростверк РСм9	
14	Монолитный ростверк РСм10	
15	Монолитный ростверк РСм11	
16	Монолитный ростверк РСм12	
17	Монолитный ростверк РСм13	
18	Монолитный ростверк РСм14	
19	Монолитный ростверк РСм15	
20	Монолитный ростверк РСм16	
21	Монолитный ростверк РСм17	
22	Монолитный ростверк РСм18	
23	Монолитный ростверк РСм19	
24	Монолитный ростверк РСм20	
25	Монолитный ростверк РСм21	
26	Монолитный ростверк РСм22	
27	Монолитный ростверк РСм23	
28	Монолитный ростверк РСм24	
29	Монолитный ростверк РСм25	
30	Монолитный ростверк РСм26	
31	Монолитный ростверк РСм27	
32	Монолитный ростверк РСм28	
33	Монолитный ростверк РСм29	
34	Монолитный ростверк РСм30	
35	Монолитный ростверк РСм31	
36	Монолитный ростверк РСм32	
37	Монолитный ростверк РСм33	

ВЕДОМОСТЬ РАБОЧИХ ЧЕРТЕЖЕЙ ОСНОВНОГО КОМПЛЕКТА МАРКИ "КЖ1" (окончание)

Лист	Наименование	Примечание
38	Монолитный ростверк РСм34	
39	Монолитный ростверк РСм35	
40	Монолитный ростверк РСм36	
41	Монолитный ростверк РСм37	
42	Монолитный ростверк РСм38	
43	Монолитный ростверк РСм39	
44	Монолитный ростверк РСм40	
45	Монолитный ростверк РСм41	
46	Монолитный ростверк РСм42	
47	Монолитный ростверк РСм43	
48	Монолитный ростверк РСм44	
49	Монолитный ростверк РСм45	
50	Спецификация на фундаменты	
51		
52		

ВЕДОМОСТЬ ССЫЛОЧНЫХ И ПРИЛАГАЕМЫХ ДОКУМЕНТОВ

Обозначение	Наименование	Примечание
	Прилагаемые документы	
577-19-КР1.РР	Расчет фундаментов	архив

Взам. инв. №

Подп. и дата

Инв. № подл.

Изм.	Кол. уч.	Лист	№ док.	Подп.	Дата	577-19-КЖ1			
						Торгово-развлекательный центр по ул. Ленина, 144 в г. Ижевске			
ГИП		Баранов				Торгово-развлекательный центр	Стадия	Лист	Листов
Проверил		Баранов					Р	1.1	
Разработал		Широбоков				Общие данные (начало)	ООО ПКБ "Скопас"		

Копировал

А3

1. Технические решения, принятые в чертежах марки КЖ1, соответствуют требованиям утвержденного технического задания на проектирование, требованиям Федеральных законов №384-ФЗ "Технический регламент о безопасности зданий и сооружений", №123-ФЗ "Технический регламент о требованиях пожарной безопасности", требованиям экологических, санитарно-гигиенических норм, действующих на территории Российской Федерации, и обеспечивают безопасную для жизни и здоровья людей эксплуатацию объекта при соблюдении, предусмотренных рабочими чертежами, мероприятий.

2. За относительную отметку 0,000 принят уровень чистого пола 1-го этажа здания, соответствующий абсолютному значению по топографической съёмке 160,90 м.

3. Климатические условия для строительства:
- снеговой район - V, нормативное значение веса снегового покрова - 2500 Па (250 кгс/м^2);
- ветровой район - I, нормативное значение ветрового давления - 230 Па (23 кгс/м^2);
- расчётная температура наружного воздуха минус 33°С.

4. Инженерно-геологические изыскания проведены организацией ООО «Инж-Гео» отчет по инженерно-геологическим изысканиям 177/19-ИГИ.

В разрезе грунтового основания выделено 6 инженерно-геологических элементов (ИГЭ):
- ИГЭ № 1- Четвертичные техногенные насыпные грунты, tQ;
- ИГЭ № 2- Четвертичные элювиально-делювиальные суглинки мягкопластичные, edQ;
- ИГЭ № 3- Среднепермские элювиальные глины полутвердые и тугопластичные, eP2ur;
- ИГЭ № 4- Среднепермские глины твердые, P2ur.

Границы их распространения отражены на инженерно-геологических разрезах (см. л. 2).

Нормативные и расчетные значения показателей основных физико-механических свойств, выше названных грунтов, приведены в таблице на листе 1.3.

Основанием ростверков служат грунты слоев ИГЭ-2.

Основанием свай служат грунты слоя ИГЭ-3, ИГЭ-4.

Гидрогеологические условия исследуемого участка на период настоящих изысканий (сентябрь 2019 г.) характеризуются распространением двух горизонтов подземных вод- верховодки и грунтовых вод. Воды верховодки вскрыты всеми скважинами на глубине 2.0-2.5 м, что соответствует абсолютным отметкам 157.8-158.4 м., причем ее развитие во времени может иметь достаточно длительный характер. В засушливые периоды года верховодка будет пересыхать. Водоносный горизонт подземных вод типа грунтовых, вскрыт повсеместно, установившийся уровень его зафиксирован на глубинах 8.8-9.1 м от поверхности земли, что соответствует абсолютным отметкам 150.7-151.8 м

Специфические грунты в пределах изучаемой площадки представлены четвертичными техногенными грунтами (ИГЭ № 1) и среднепермскими элювиальными глинами полутвердыми и тугопластичными (ИГЭ № 3). Характеристика их приведена в р. 8.

Опасные природные процессы проявляются в виде морозного пучения грунтов в зоне сезонного промерзания. По степени морозной пучинистости на глубину промерзания грунты ИГЭ № 1 относятся к слабопучинистым, ИГЭ № 2 к сильнпучинистым.

В проекте оснований и фундаментов должны предусматриваться мероприятия, не допускающие увлажнения грунтов основания, а также промораживания их в период строительства.

Нормативная глубина промерзания грунтов по данным теплотехнических расчетов, выполненных в соответствии с п. 5.5.3 СП 22-13330-2016, равна 1.57 м для глинистых грунтов. Степень коррозионной агрессивности грунтов оснований по отношению к свинцовой оболочке кабеля оценивается как высокая, к алюминиевой- средняя.

Грунты оснований, по содержанию сульфатов по отношению к бетону на портландцементе марки W4 и к бетонам других марок по проницаемости неагрессивны, по содержанию хлоридов грунты неагрессивны для железобетонных конструкций.

По отношению к стальным сооружениям грунты ИГЭ №№ 1,2 обладают высокой степенью коррозионной агрессивности.

5. Фундаменты запроектированы с помощью программного комплекса "ФОК-ПК".
6. Максимально допустимая осадка Smax, u=15 см. Относительная разность осадок S/Lu=0,003.
7. Сваи в проекте приняты забивные по серии 1.011.1-10 (вып. 1) марки С70.30-8, С30.30-3 (марка бетона по прочности В25, по морозостойкости F150, по водонепроницаемости W6, согласно ГОСТ 19804-91).
8. Свайные работы производить в соответствии с СП 45.13330.2012.
9. Забивку свай выполнять сваебойным оборудованием с массой ударной части не менее 2,5 т. Расчетная нагрузка, допускаемая на сваю не более 65 т. При забивке свай проектный отказ составляет 0,2 см.
10. Испытания свай на динамическую нагрузку производить в соответствии с ГОСТ 5686-94.
11. При недостигнутой проектной глубине погружения, добить сваю после "отдыха" через 6 суток по ГОСТ 5686-94 до проектного отказа в присутствии тех. надзора заказчика и авторов проекта с составлением акта испытания свай.
12. Если свая в процессе забивки разрушилась, необходимо рядом с ней забить дублирующую сваю.
13. После производства работ по испытанию свай на динамическую нагрузку выдать проектной организации заключение по результатам этих испытаний.
14. Завоз свай на площадку производить только после испытания свай динамической нагрузкой и выполнения разбивки осей на местности.
15. При производстве работ предохранять основание от замачивания.
16. Под фундаментами выполнить бетонную подготовку толщиной 100 мм из бетона В7,5. Размеры подготовки в плане принимать в каждом направлении на 100 мм больше, чем размеры подошвы фундаментной плиты.
17. Засыпку фундаментов до планировочных отметок производить песком средней крупности с тщательным послойным уплотнением до Ку=0,95 после устройства монолитного перекрытия над подвалом.
18. При производстве работ по бетонированию фундаментов в зимнее время выполнять требования СНиП 3.03.01-87.
19. При производстве работ в зимних условиях:
-бетон укладывать на непромороженное основание;
-выемку грунта до проектной отметки выполнить непосредственно перед укладкой бетона;
-после укладки принять меры против промерзания грунта;
-засыпку пазух производить только непучинистым песчаным грунтом;
20. Строительно-монтажные работы должны выполняться в строгом соответствии:
- СП 70.13330.2012 ''Несущие и ограждающие конструкции'';
- СП 45.13330.2012 "Земляные сооружения, основания и фундаменты";
- СНиП 12-03-2001, часть 1 ''Безопасность труда в строительстве'';
- СНиП 12-04-2002, часть 2 ''Безопасность труда в строительстве'';
- ''Правила противопожарного режима в Российской Федерации'' (утв. Постановлением Правительства Российской Федерации №390 от 25.04.2012);
- проекта производства работ (ППР).

Укладка бетона:

1. Производство работ по возведению монолитных конструкций производить в строгом соответствии с требованиями СП 70.13330.2012 "Несущие и ограждающие конструкции".
2. Бетонную смесь в бетонируемую конструкцию укладывать горизонтальными слоями одинаковой толщины без разрывов, с последовательным направлением укладки в одну сторону во всех слоях. Толщина укладываемого слоя должна приниматься в зависимости от средств уплотнения.
3. Поверхность рабочих швов, устраиваемых при укладке бетонной смеси с перерывами, перпендикулярна оси бетонируемых конструкций. Места расположения швов и мероприятия по обработке рабочих швов в соответствии с п. 5.3.1 СП 70.13330.2012. Возобновление бетонирования допускается производить по достижении бетоном прочности не менее 15 кгс/см2
4. Места устройства рабочих швов:
- фундаментные балки бетонируются отдельно от ростверков, для чего в ростверки закладываются выпуски. Рабочими швами в таком случае будут границы примыкания балок к ростверкам.
5. При возобновлении бетонирования рабочие швы должны быть обработаны согласно СП 70.13330.2012 п. 5.3.1.

						577-19-КЖ1			
						Торгово-развлекательный центр по ул. Ленина, 144 в г. Ижевске			
Изм.	Кол. уч.	Лист	№ док.	Подп.	Дата				
ГИП		Баранов				Торгово-развлекательный центр	Стадия	Лист	Листов
Проверил		Баранов					Р	1.2	
Разработал		Широбоков				Общие данные (продолжение)	ООО ПКБ "Скопас"		

Взам. инв. № | Подп. и дата | Инв. № подл.

Копировал

А4х3

Нормативные и расчетные значения свойств грунтов

№№ ИГЭ	Наименование грунта	Значения характеристик						Модуль деформации, МПа	Коэффициент пористости	Показатель текучести	Коэффициент фильтрации, м/сут
		Плотность грунта, г/см³		Угол внутр. трения град.		Уд. сцепление, кПа					
		$\gamma_н$	γ_{II}/γ_I	$\Phi_н$	Φ_{II}/Φ_I	$C_н$	C_{II}/C_I				
1	Четвертичные техногенные насыпные грунты, tQ	1,92	1,92 / 1,92						0,718	0,10	0,5
2	Четвертичные элювиально-делювиальные суглинки мягкопластичные, edQ	1,95	1,94 / 1,93	16	15 / 14	13	12 / 12	5,0	0,715	0,59	0,1
3	Среднепермские элювиальные глины полутвердые и тугопластичные, eP,ur	1,95	1,93 / 1,92	18	16 / 16	42	39 / 38	15,0	0,761	0,14	0,2
4	Среднепермские глины твердые, P,ur	2,05	2,04 / 2,04	27	26 / 26	97	92 / 89	26,0	0,577	-0,28	0,01

Схема расположения инженерно-геологических разрезов

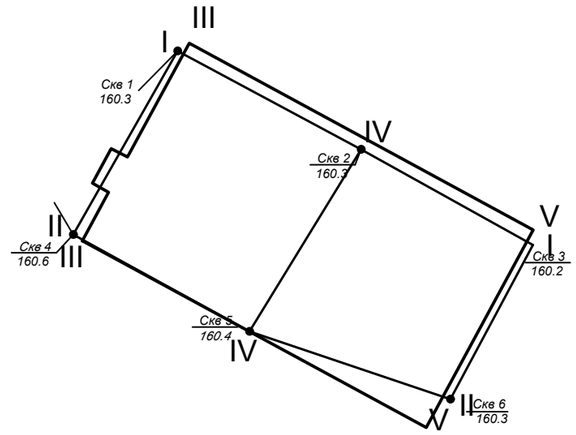

Таблица нагрузок на сваи

Марка сваи	Номера свай	Максимальная расчетная верт. нагрузка, передаваемая на сваю, не более, тс	Расчетная верт. нагрузка, допускаемая на сваю, N=F/1,25, тс	Несущая способность сваи, F, тс
Свая С70.30-8	1...258 273...290	65	62,1	77,6
Свая С30.30-3	259...272 291...325	55	51,9	64,9

Взам. инв. №

Подп. и дата

Инв. № подл.

Изм.	Кол. уч.	Лист	№ док.	Подп.	Дата
ГИП		Баранов			
Проверил		Баранов			
Разработал		Широбоков			

577-19-КЖ1

Торгово-развлекательный центр по ул. Ленина, 144 в г. Ижевске

Торгово-развлекательный центр	Стадия	Лист	Листов
	Р	1.3	
Общие данные (окончание)	ООО ПКБ "Скопас"		

Копировал

А3

Разрез по линии: I-I

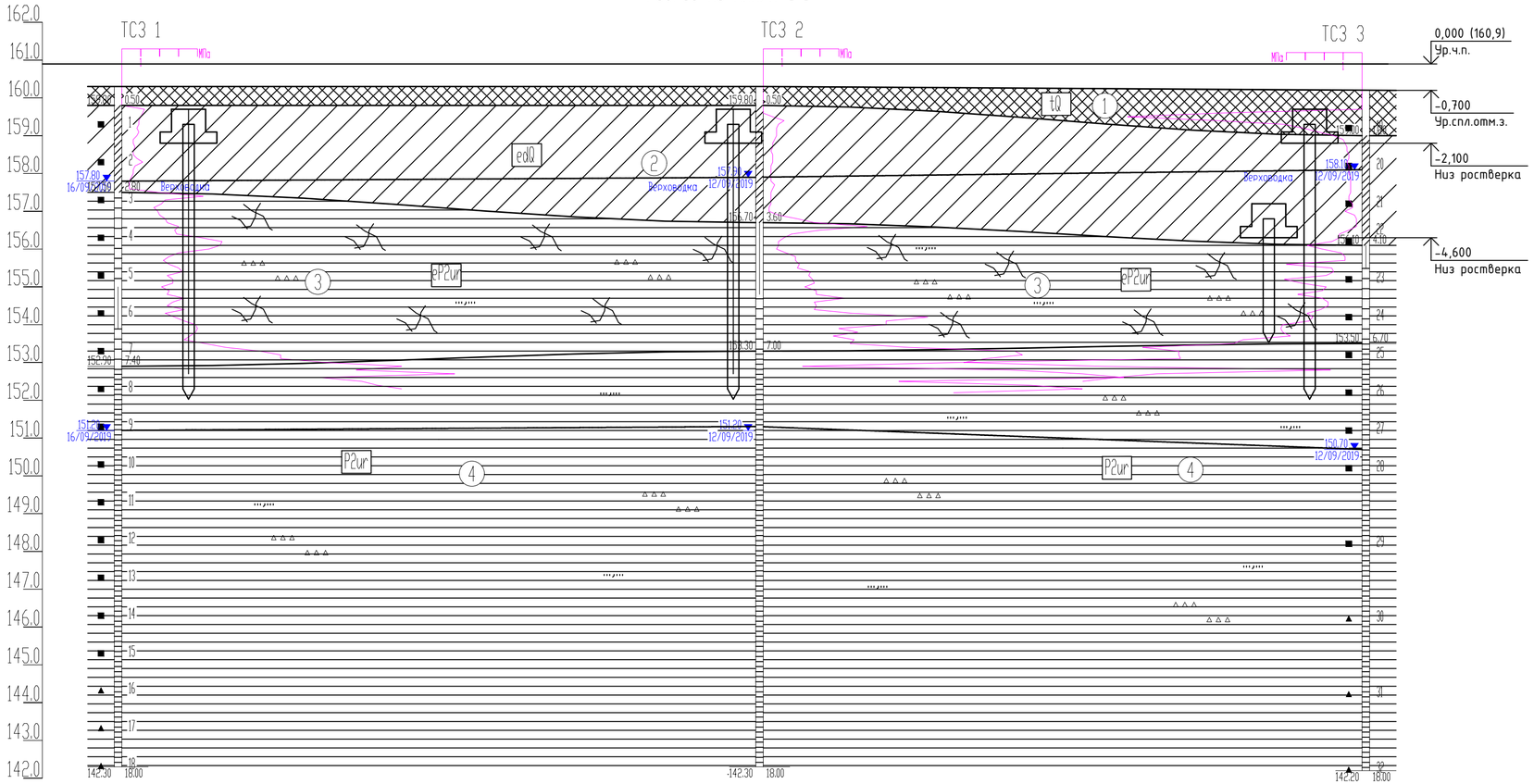

гор. 1:200
Масштаб вер. 1:100
лит. 1:100

Наименование и N выработки	СКВ 1		СКВ 2		СКВ 3
Абс. отм. устья, м	160.3		160.3		160.2
Расстояние, м		33.9		32.1	

Изм.	Кол. уч.	Лист	№ док.	Подп.	Дата
ГИП		Баранов			
Проверил		Баранов			
Разработал		Широбоков			

577-19-КЖ1

Торгово-развлекательный центр по ул. Ленина, 144 в г. Ижевске

Торгово-развлекательный центр

Стадия	Лист	Листов
Р	2	

Инженерно-геологический разрез по линии I-I

ООО ПКБ "Скопас"

Взам. инв. № | Подп. и дата | Инв. № подл.

Копировал

А4х3

Схема расположения ростверков и монолитных балок

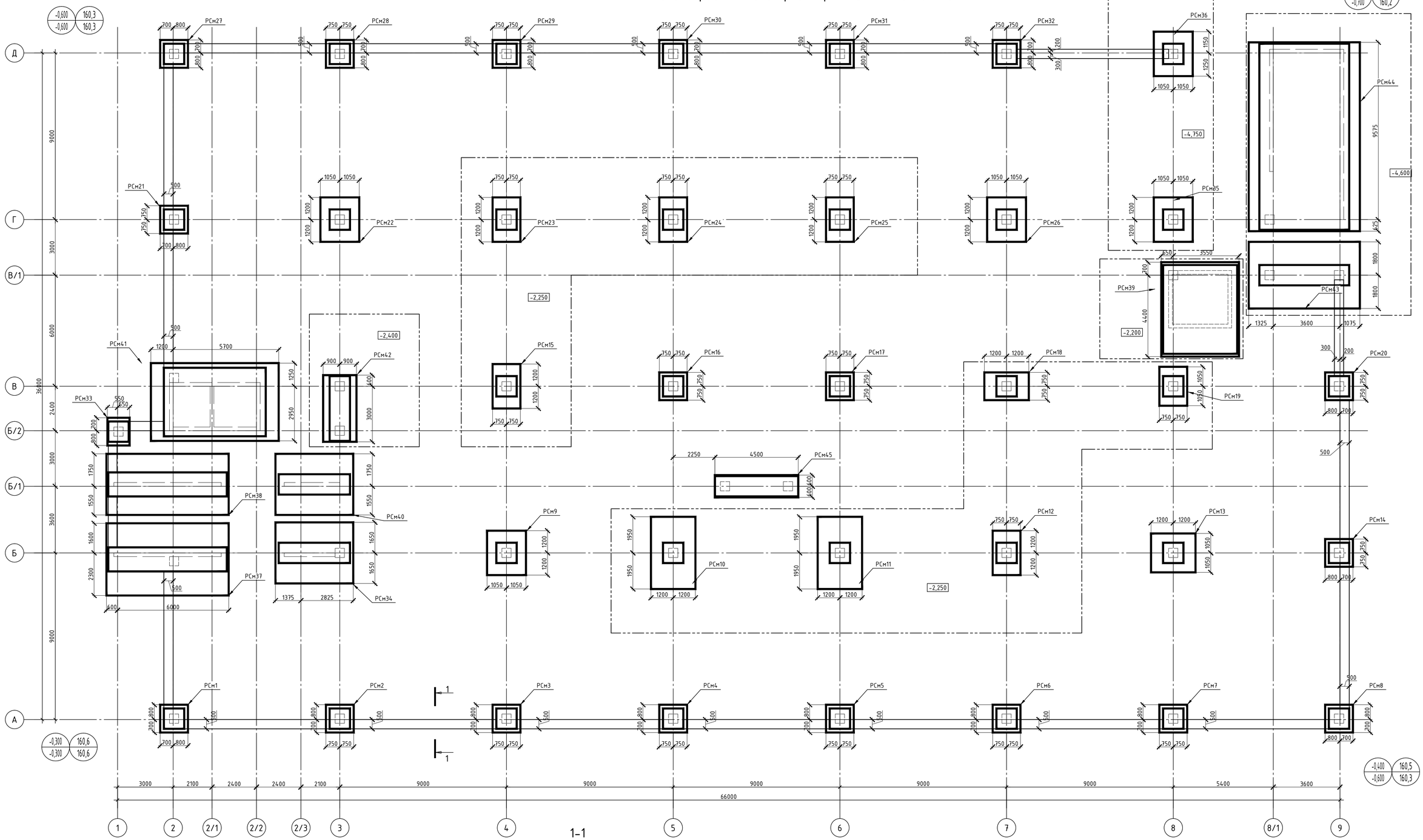

Условные обозначения:

- зона определенной отметки заглубления ростверка

-2,200 – отм. низа ростверка

-0,300 / 160,6 – планировочная отметка земли (относительная и абсолютная)
-0,300 / 160,6 – существующая отметка земли (относительная и абсолютная)

1-1

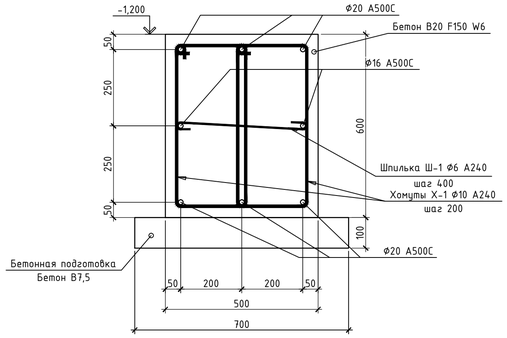

1. Отметка низа ростверка фундаментов -2,100 кроме отдельно указанных.
2. В качестве защиты от морозного пучения фундамента применить утепление ростверков в соответствии с альбомом технических решений компании ПЕНОПЛЭКС.
3. Монтаж фундаментных балок вести одновременно с ростверками. Арматуру балок укладывать вразбежку между соседними стержнями. Стык арматуры всех трех стержней по одной из граней не допускается. Величина нахлестки должна составлять не менее 1000 мм.

						577-19-КЖ1			
						Торгово-развлекательный центр по ул. Ленина, 144 в г. Ижевске			
Изм.	Кол. уч.	Лист	№ док.	Подп.	Дата				
ГИП		Баранов				Торгово-развлекательный центр	Стадия	Лист	Листов
Проверил		Баранов					Р	3	
Разработал		Широбоков				Схема расположения ростверков	ООО ПКБ "Скопас"		

Взам. инв. №
Подп. и дата
Инв. № подл.

Копировал
А1

Схема свайного поля

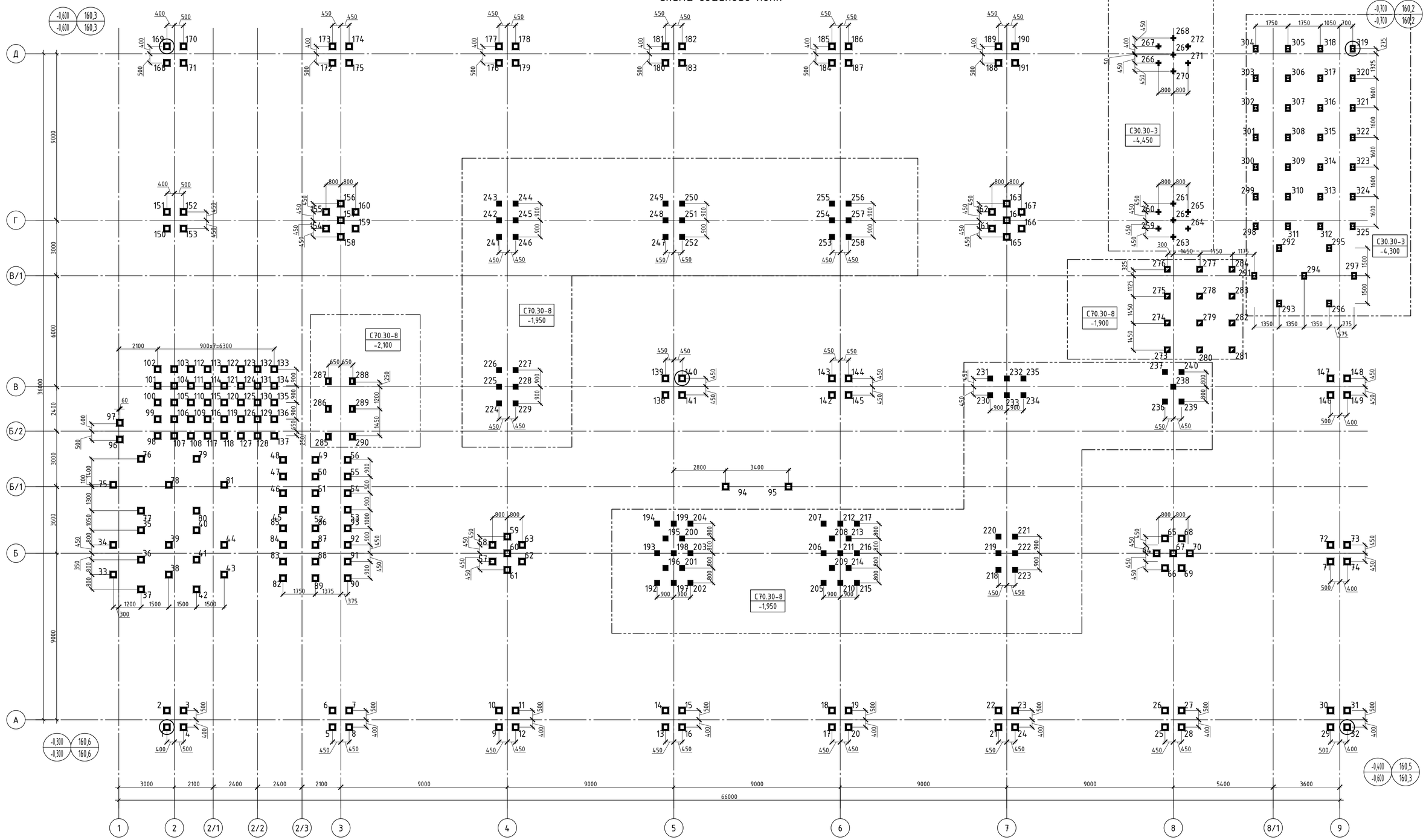

Условные обозначения свай

Марка, поз.	Условное обознач.	Отметки		Примечание
		проектная	срубки	
1...191		-1.800	-2.050	Проектная отметка; Отметка срубки; 50
192...258		-1.950	-2.200	
259...272		-4.450	-4.700	
273...284		-1.900	-2.150	
285...290		-2.100	-2.350	
291...325		-4.300	-4.550	

Условные обозначения:

- зона расположения определенного вида свай

С90.35-8 / -2,300 – марка сваи / – отм. верха неразбитой головы сваи

-1,600 / -2,100 – планировочная отметка земли (относительная и абсолютная) / – существующая отметка земли (относительная и абсолютная) 157,50 / 157,00

– сваи, подвергаемые динамическим испытаниям (1, 32, 140, 169, 319)

Спецификация свай

Марка, поз.	Обозначение	Наименование	Кол	Масса ед., кг	Приме-чание
1...191	сер. 1. 011.1-10 вып. 1	С70.30-8	191	1600	
192...258	сер. 1. 011.1-10 вып. 1	С70.30-8	67	1600	
259...272	сер. 1. 011.1-10 вып. 1	С30.30-3	14	700	
273...284	сер. 1. 011.1-10 вып. 1	С70.30-8	12	1600	
285...290	сер. 1. 011.1-10 вып. 1	С70.30-8	6	1600	
291...325	сер. 1. 011.1-10 вып. 1	С30.30-3	35	700	

						577-19-КЖ1
Изм.	Кол. уч.	Лист	№ док.	Подп.	Дата	Торгово-развлекательный центр по ул. Ленина, 144 в г. Ижевске
ГИП		Баранов				Торгово-развлекательный центр — Стадия: Р; Лист: 4; Листов:
Проверил		Баранов				
Разработал		Широбоков				Схема свайного поля — ООО ПКБ "Скопас"

Взам. инв. № | Подп. и дата | Инв. № подл.

Копировал | A1

Схема раскладки арматуры в подошве

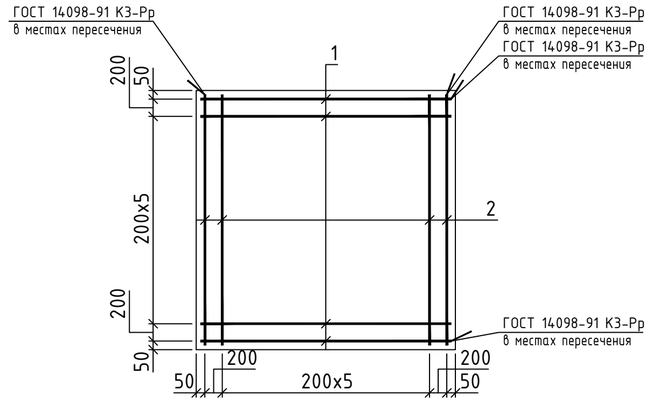

2 - 2

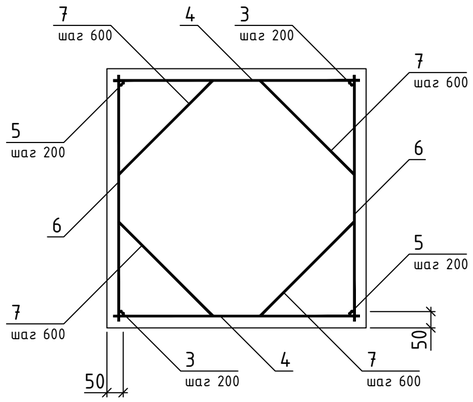

А

РСм2

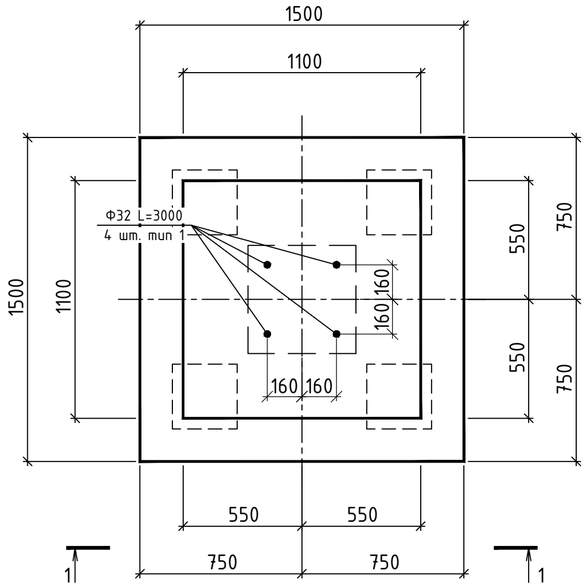

Спецификация ростверка РСм2

Поз.	Обозначение	Наименование	Кол.	Примеч.
		Детали		
1		Ф10 А500С ГОСТ 34028-2016Б=1450	8	0.89 кг
2		Ф12 А500С ГОСТ 34028-2016Б=1450	8	1.29 кг
3		Ф12 А500С ГОСТ 34028-2016Б=850	12	0.75 кг
4		Ф10 А500С ГОСТ 34028-2016Б=1050	6	0.65 кг
5		Ф12 А500С ГОСТ 34028-2016Б=850	12	0.75 кг
6		Ф10 А500С ГОСТ 34028-2016Б=1050	6	0.65 кг
7		Ф6 А240С ГОСТ 34028-2016Б=708	8	0.16 кг
		Материалы		
8		Бетон класса В25		1.56 м3
		Бетон класса В7.5		0.3 м3

Тип 1

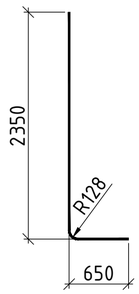

1 - 1

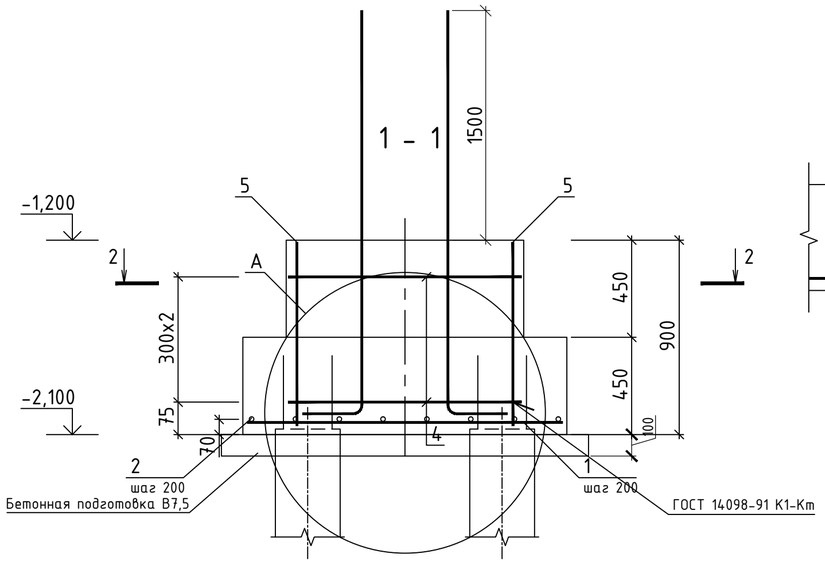

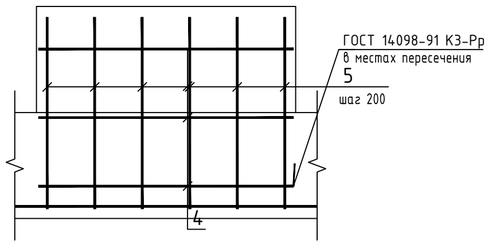

	Эскиз
7	558

Ведомость расхода стали, кг

Марка элемента	Изделия арматурные							Всего
	Арматура класса							
	А500С				А240С			
	ГОСТ 34028-20166				ГОСТ 34028-20166			
	Ф10	Ф12		Итого	Ф6		Итого	
РСм2	14.9	28.4		43.3	1.3		1.3	44.6

Нагрузки на ростверк

Схема нагрузок	№ комб.	Расчет по прочности					Расчет по деформациям				
		Mx тсм	Qx тс	My тсм	Qy тс	N тс	Mx тсм	Qx тс	My тсм	Qy тс	N тс
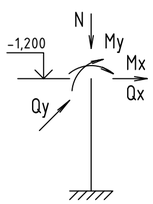	1	0.9	0.5	-12.7	-6.9	203.3	0.8	0.4	-11.3	-6.2	180.7
	2	0.7	0.4	-11.5	-6.5	202.0	0.7	0.4	-10.5	-5.9	179.8

1. Ось X совпадает с направлением оси
2. Нагрузки приведены к ц.т.подколонника в уровне верха подколонника

1. В спецификации и ведомости расхода стали не учтены выпуски.Выпуски диаметром Ф32 длиной 3000 мм в количестве 4 шт, общей массой 75,8 кг.

Изм.	Кол.уч.	Лист	№док.	Подпись	Дата
ГИП		Баранов			
Проверил		Баранов			
Разработал		Широбоков			

577-19-КЖ1

Торгово-развлекательный центр по ул. Ленина, 144 в г. Ижевске

Торгово-развлекательный центр

Стадия	Лист	Листов
Р	5	

Ростверк РСм2

ООО ПКБ "Скопас"

Взам. инв. №

Подпись и дата

Инв. № подл.

Копировал

Формат А2

РСм10

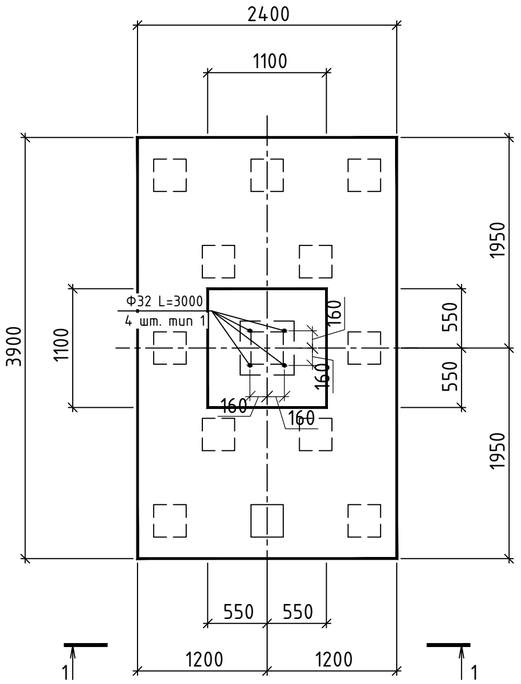

1 - 1

Схема раскладки арматуры в подошве

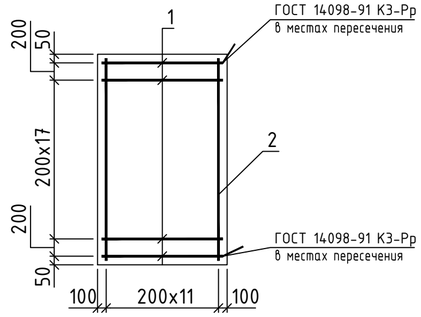

2 - 2

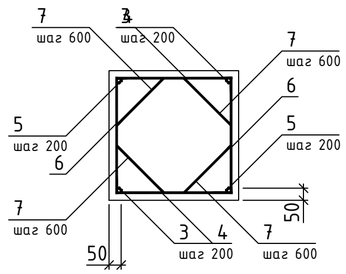

Тип 1

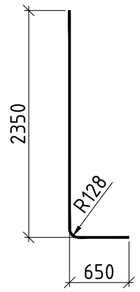

	Эскиз
7	558

Спецификация ростверка РСм10

Поз.	Обозначение	Наименование	Кол.	Примеч.
		Детали		
1		Ф14 А500С ГОСТ 34028-2016Б=2350	20	2.84 кг
2		Ф28 А500С ГОСТ 34028-2016Б=3850	12	18.61 кг
3		Ф12 А500С ГОСТ 34028-2016Б=1000	12	0.89 кг
4		Ф10 А500С ГОСТ 34028-2016Б=1050	8	0.65 кг
5		Ф12 А500С ГОСТ 34028-2016Б=1000	12	0.89 кг
6		Ф10 А500С ГОСТ 34028-2016Б=1050	8	0.65 кг
7		Ф6 А240С ГОСТ 34028-2016Б=708	8	0.16 кг
		Материалы		
8		Бетон класса В25		6.16 м3
		Бетон класса В7.5		1.1 м3

Ведомость расхода стали, кг

Марка элемента	Изделия арматурные									Всего
	Арматура класса									
	А500С						А240С			
	ГОСТ 34028-20166						ГОСТ 34028-20166			
	Ф10	Ф12	Ф14	Ф28		Итого	Ф6		Итого	
РСм10	10.4	21.3	56.8	223.3		311.8	1.3		1.3	313.0

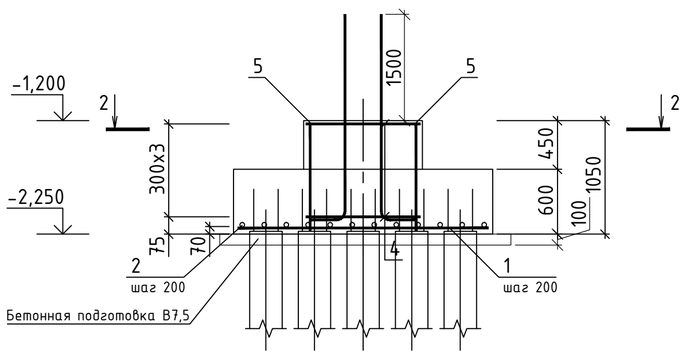

Нагрузки на ростверк

Схема нагрузок	№ комб.	Расчет по прочности					Расчет по деформациям				
		Mx тсм	Qx тс	My тсм	Qy тс	N тс	Mx тсм	Qx тс	My тсм	Qy тс	N тс
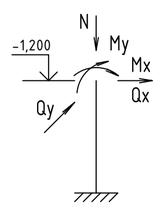	1	3.0	1.6	4.2	2.5	332.9	2.7	1.5	3.9	2.3	295.7
	2	2.9	1.6	5.4	2.9	333.2	2.6	1.4	4.7	2.6	295.9

1. Ось X совпадает с направлением оси
2. Нагрузки приведены к ц.т.подколонника в уровне верха подколонника

1. В спецификации и ведомости расхода стали не учтены выпуски.Выпуски диаметром Ф32 длиной 3000 мм в количестве 4 шт, общей массой 75,8 кг.

Изм.	Кол.уч.	Лист	№док.	Подпись	Дата
ГИП		Баранов			
Проверил		Баранов			
Разработал		Широбоков			

577-19-КЖ1

Торгово-развлекательный центр по ул. Ленина, 144 в г. Ижевске

Торгово-развлекательный центр

Стадия	Лист	Листов
Р	6	

Ростверк РСм10

ООО ПКБ "Скопас"

Взам. инв. № | Подпись и дата | Инв. № подл.

Копировал | Формат А2

РСм24

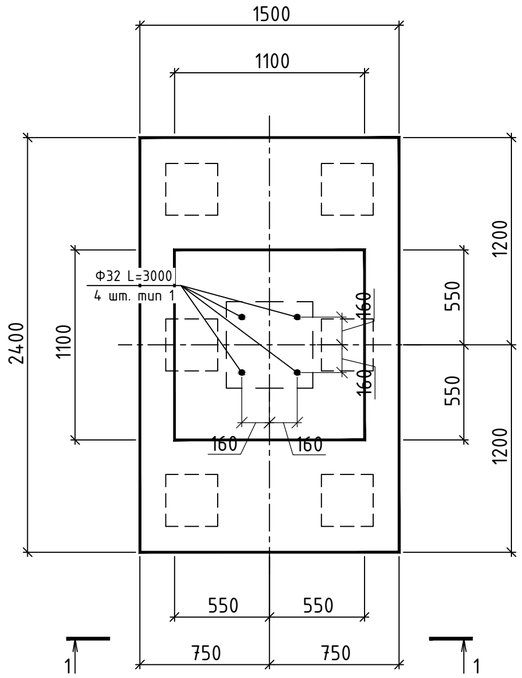

Схема раскладки арматуры в подошве

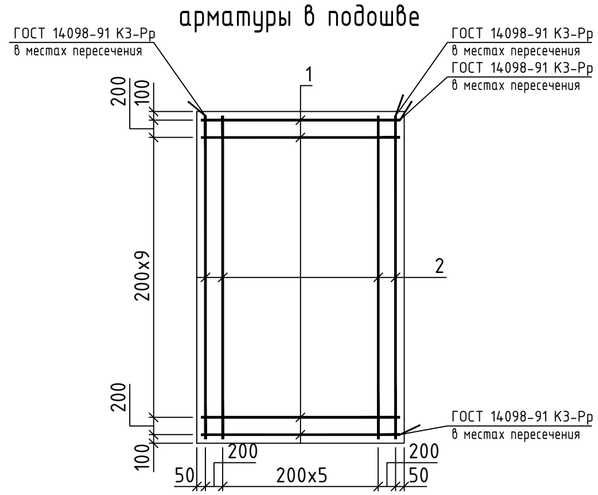

2 - 2

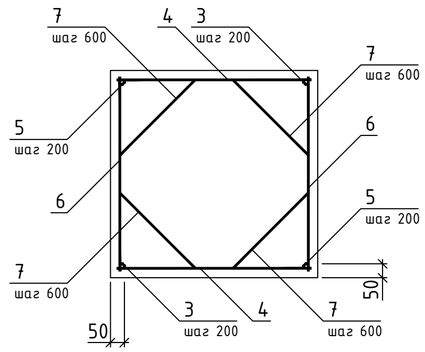

Тип 1

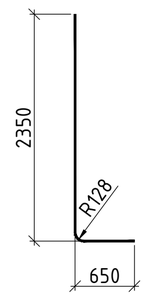

	Эскиз
7	558

Спецификация ростверка РСм24

Поз.	Обозначение	Наименование	Кол.	Примеч.
		Детали		
1		Ф10 А500С ГОСТ 34028-2016Б=1450	12	0.89 кг
2		Ф18 А500С ГОСТ 34028-2016Б=2350	8	4.69 кг
3		Ф12 А500С ГОСТ 34028-2016Б=1000	12	0.89 кг
4		Ф10 А500С ГОСТ 34028-2016Б=1050	8	0.65 кг
5		Ф12 А500С ГОСТ 34028-2016Б=1000	12	0.89 кг
6		Ф10 А500С ГОСТ 34028-2016Б=1050	8	0.65 кг
7		Ф6 А240С ГОСТ 34028-2016Б=708	8	0.16 кг
		Материалы		
8		Бетон класса В25		3.06 м3
		Бетон класса В7.5		0.5 м3

1 - 1

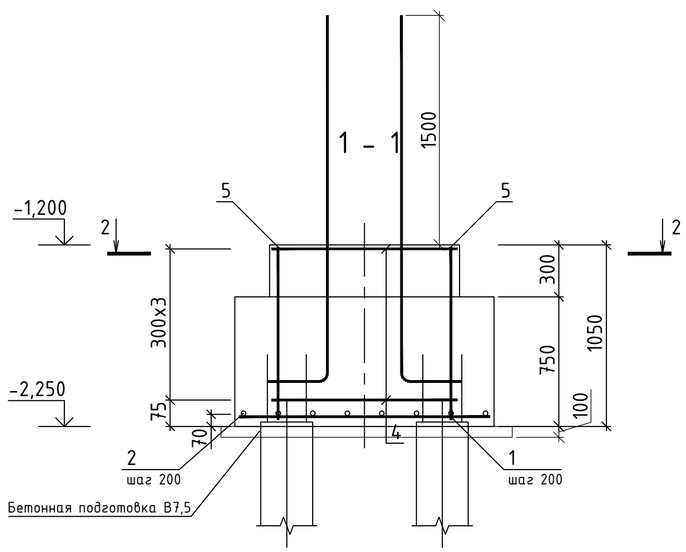

Ведомость расхода стали, кг

Марка элемента	Изделия арматурные								
	Арматура класса								Всего
	А500С					А240С			
	ГОСТ 34028-20166					ГОСТ 34028-20166			
	Ф10	Ф12	Ф18		Итого	Ф6		Итого	
РСм24	21.1	21.3	37.6		79.1	1.3		1.3	81.2

Нагрузки на ростверк

Схема нагрузок	№ комб.	Расчет по прочности					Расчет по деформациям				
		Mx тсм	Qx тс	My тсм	Qy тс	N тс	Mx тсм	Qx тс	My тсм	Qy тс	N тс
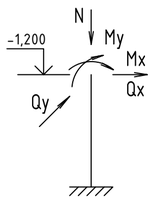	1	0.7	0.3	-1.8	-1.1	346.0	0.6	0.3	-1.7	-1.1	307.4
	2	0.6	0.3	-3.0	-1.5	346.4	0.5	0.3	-2.6	-1.3	307.7

1. Ось X совпадает с направлением оси
2. Нагрузки приведены к ц.т.подколонника в уровне верха подколонника

1. В спецификации и ведомости расхода стали не учтены выпуски.Выпуски диаметром Ф32 длиной 3000 мм в количестве 4 шт, общей массой 75,8 кг.

Изм.	Кол.уч.	Лист	№док.	Подпись	Дата
ГИП		Баранов			
Проверил		Баранов			
Разработал		Широбоков			

577-19-КЖ1

Торгово-развлекательный центр по ул. Ленина, 144 в г. Ижевске

Торгово-развлекательный центр

Стадия	Лист	Листов
Р	7	

Ростверк РСм24

ООО ПКБ "Скопас"

Взам. инв. №

Подпись и дата

Инв. № подл.

Копировал

Формат А2

РСм1

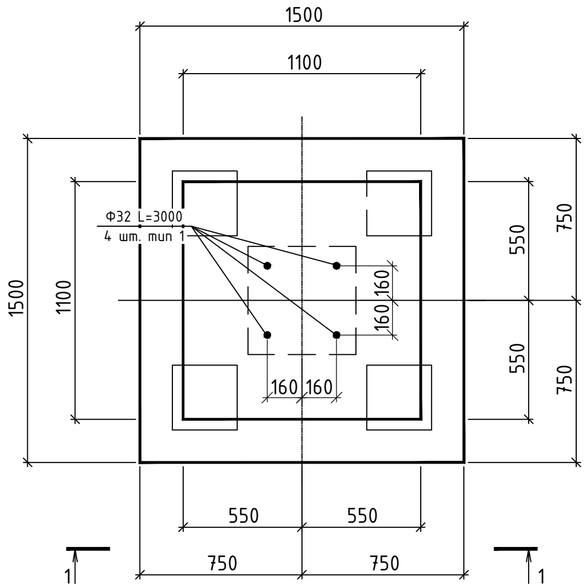

Схема раскладки арматуры в подошве

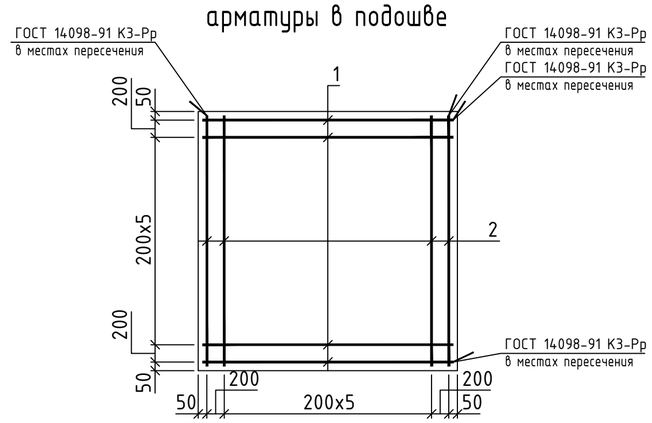

2 - 2

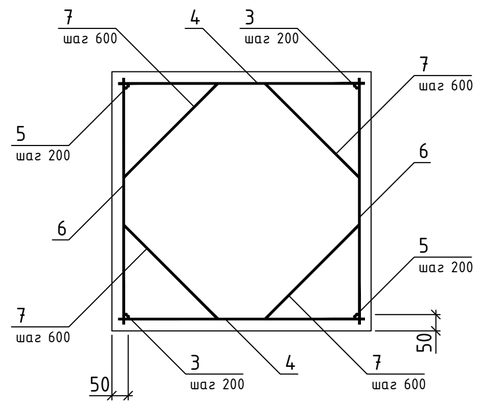

А

Спецификация ростверка РСм1

Поз.	Обозначение	Наименование	Кол.	Примеч.
		Детали		
1		Ф10 А500С ГОСТ 34028-2016 L=1450	8	0.89 кг
2		Ф12 А500С ГОСТ 34028-2016 L=1450	8	1.29 кг
3		Ф12 А500С ГОСТ 34028-2016 L=850	12	0.75 кг
4		Ф10 А500С ГОСТ 34028-2016 L=1050	6	0.65 кг
5		Ф12 А500С ГОСТ 34028-2016 L=850	12	0.75 кг
6		Ф10 А500С ГОСТ 34028-2016 L=1050	6	0.65 кг
7		Ф6 А240С ГОСТ 34028-2016 L=708	8	0.16 кг
		Материалы		
		Бетон класса В25		1.56 м3
		Бетон класса В7.5		0.3 м3

Тип 1

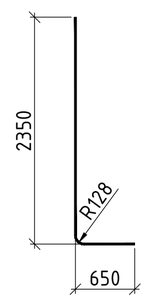

1 - 1

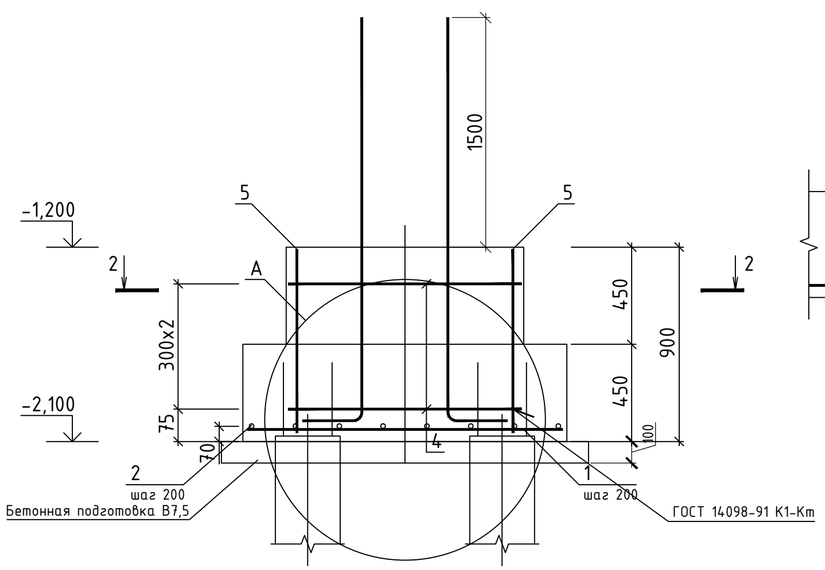

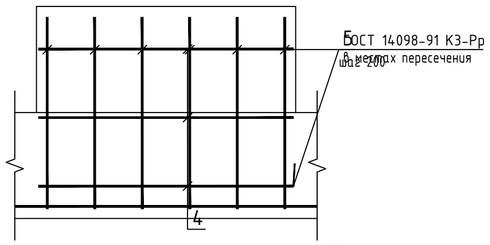

Эскиз

7	558

Ведомость расхода стали, кг

Марка элемента	Изделия арматурные							Всего
	Арматура класса							
	А500С				А240С			
	ГОСТ 34028-2016				ГОСТ 34028-2016			
	Ф10	Ф12		Итого	Ф6		Итого	
РСм1	14.9	28.4		43.3	1.3		1.3	44.6

Нагрузки на ростверк

Схема нагрузок	№ комб.	Расчет по прочности					Расчет по деформациям				
		Mx тсм	Qx тс	My тсм	Qy тс	N тс	Mx тсм	Qx тс	My тсм	Qy тс	N тс
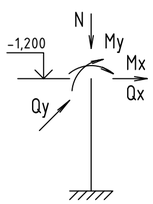	1	-6.5	-3.6	-7.6	-4.0	112.3	-5.9	-3.3	-6.7	-3.6	99.8
	2	-6.6	-3.7	-6.3	-3.7	111.0	-6.0	-3.3	-5.8	-3.3	98.8

1. Ось X совпадает с направлением оси
2. Нагрузки приведены к ц.т.подколонника в уровне верха подколонника

1. В спецификации и ведомости расхода стали не учтены выпуски.Выпуски диаметром Ф32 длиной 3000 мм в количестве 4 шт, общей массой 75,8 кг.

Изм.	Кол.уч.	Лист	№док.	Подпись	Дата
ГИП		Баранов			
Проверил		Баранов			
Разработал		Широбоков			

577-19-КЖ1

Торгово-развлекательный центр по ул. Ленина, 144 в г. Ижевске

Торгово-развлекательный центр

Стадия	Лист	Листов
Р	8	

Ростверк РСм1

ООО ПКБ "Скопас"

Взам. инв. №

Подпись и дата

Инв. № подл.

Копировал

Формат А2

РСм3

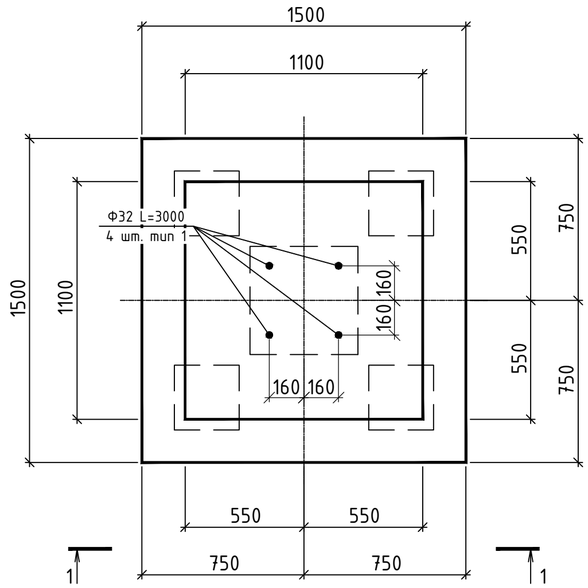

Схема раскладки арматуры в подошве

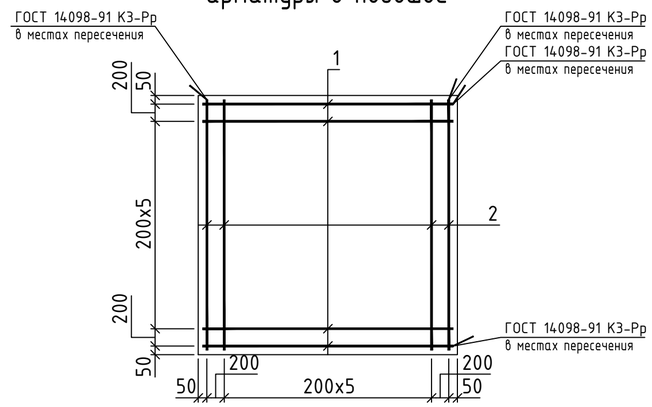

2 - 2

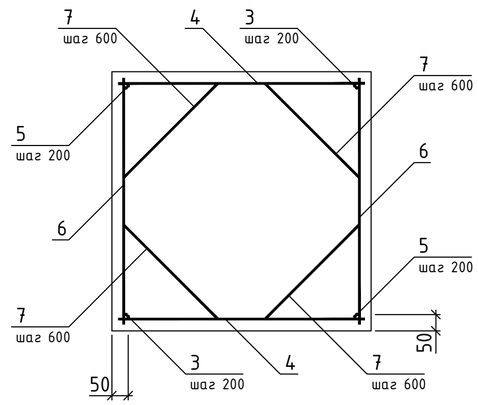

А

Тип 1

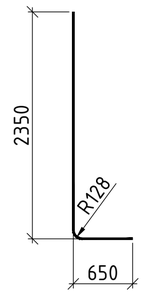

Спецификация ростверка РСм3

Поз.	Обозначение	Наименование	Кол.	Примеч.
		Детали		
1		Ø10 А500С ГОСТ 34028-2016L=1450	8	0.89 кг
2		Ø12 А500С ГОСТ 34028-2016L=1450	8	1.29 кг
3		Ø12 А500С ГОСТ 34028-2016L=850	12	0.75 кг
4		Ø10 А500С ГОСТ 34028-2016L=1050	6	0.65 кг
5		Ø12 А500С ГОСТ 34028-2016L=850	12	0.75 кг
6		Ø10 А500С ГОСТ 34028-2016L=1050	6	0.65 кг
7		Ø6 А240С ГОСТ 34028-2016L=708	8	0.16 кг
		Материалы		
8		Бетон класса В25		1.56 м3
		Бетон класса В7.5		0.3 м3

1 - 1

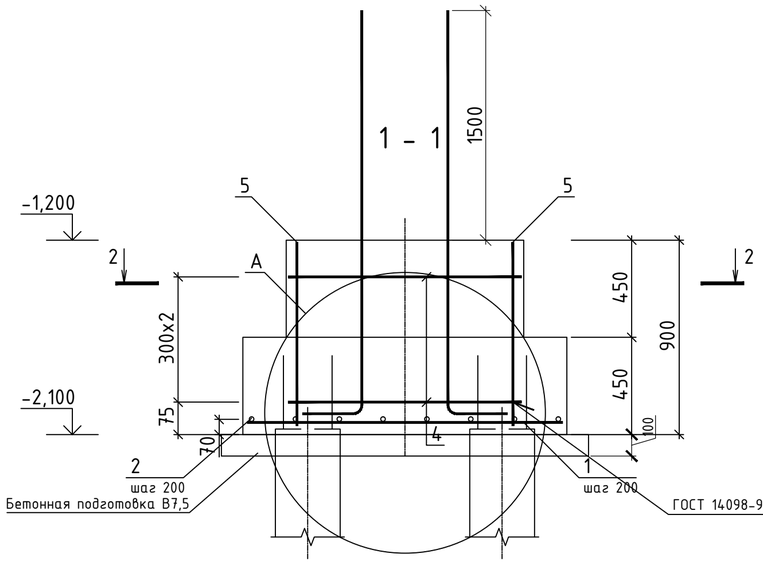

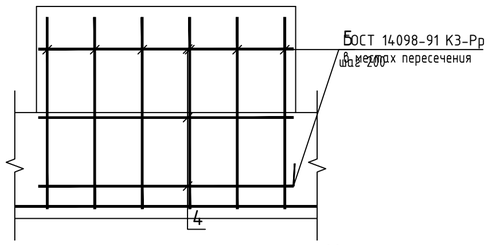

	Эскиз
7	558

Ведомость расхода стали, кг

Марка элемента	Изделия арматурные							Всего
	Арматура класса							
	А500С				А240С			
	ГОСТ 34028-2016				ГОСТ 34028-2016			
	Ø10	Ø12		Итого	Ø6		Итого	
РСм3	14.9	28.4		43.3	1.3		1.3	44.6

Нагрузки на ростверк

Схема нагрузок	№ комб.	Расчет по прочности					Расчет по деформациям				
		Mx тсм	Qx тс	My тсм	Qy тс	N тс	Mx тсм	Qx тс	My тсм	Qy тс	N тс
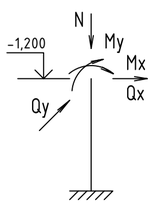	1	0.2	0.0	-12.4	-6.7	191.5	0.1	0.0	-11.0	-6.0	170.6
	2	0.0	0.0	-11.3	-6.4	190.6	0.0	0.0	-10.3	-5.8	170.0

1. Ось X совпадает с направлением оси
2. Нагрузки приведены к ц.т.подколонника в уровне верха подколонника

1. В спецификации и ведомости расхода стали не учтены выпуски.Выпуски диаметром Ø32 длиной 3000 мм в количестве 4 шт, общей массой 75,8 кг.

Изм.	Кол.уч.	Лист	№док.	Подпись	Дата
ГИП		Баранов			
Проверил		Баранов			
Разработал		Широбоков			

577-19-КЖ1

Торгово-развлекательный центр по ул. Ленина, 144 в г. Ижевске

Торгово-развлекательный центр

Стадия	Лист	Листов
Р	9	

Ростверк РСм3

ООО ПКБ "Скопас"

Взам. инв. № | Подпись и дата | Инв. № подл.

Копировал | Формат А2

РСм4

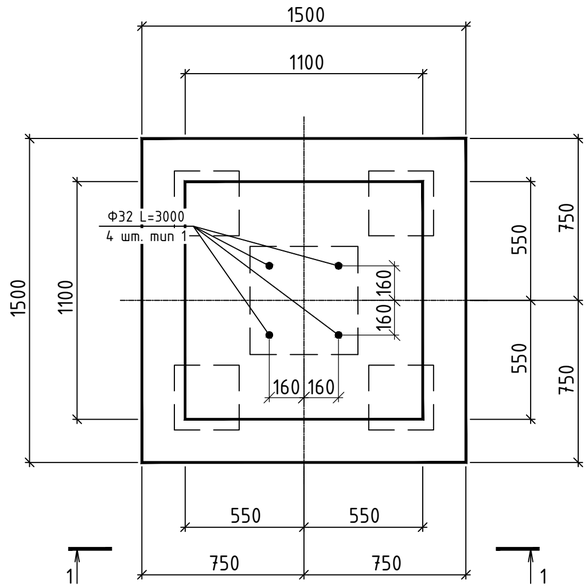

Схема раскладки арматуры в подошве

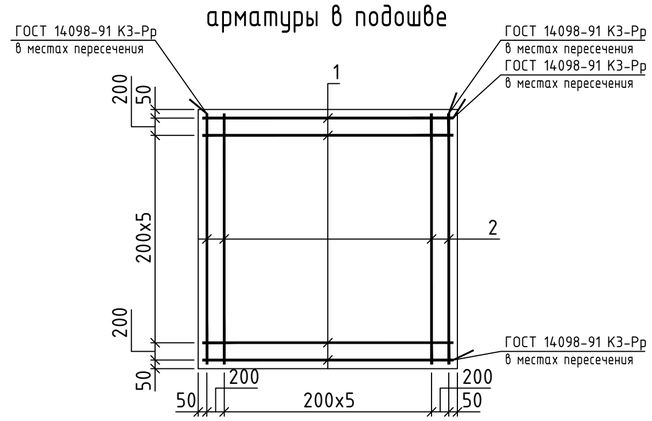

2 - 2

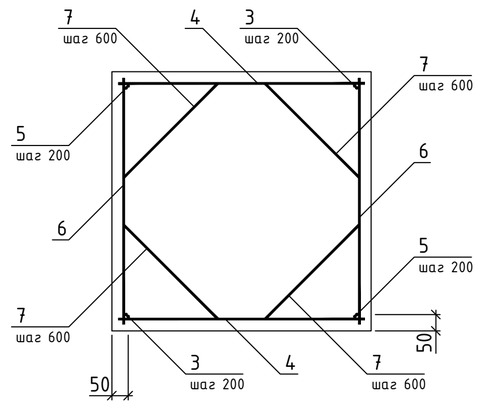

А

Спецификация ростверка РСм4

Поз.	Обозначение	Наименование	Кол.	Примеч.
		Детали		
1		Ф10 А500С ГОСТ 34028-2016L=1450	8	0.89 кг
2		Ф12 А500С ГОСТ 34028-2016L=1450	8	1.29 кг
3		Ф12 А500С ГОСТ 34028-2016L=850	12	0.75 кг
4		Ф10 А500С ГОСТ 34028-2016L=1050	6	0.65 кг
5		Ф12 А500С ГОСТ 34028-2016L=850	12	0.75 кг
6		Ф10 А500С ГОСТ 34028-2016L=1050	6	0.65 кг
7		Ф6 А240С ГОСТ 34028-2016L=708	8	0.16 кг
		Материалы		
8		Бетон класса В25		1.56 м3
		Бетон класса В7.5		0.3 м3

Тип 1

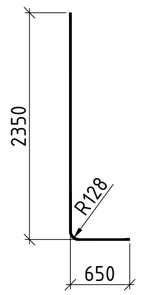

1 - 1

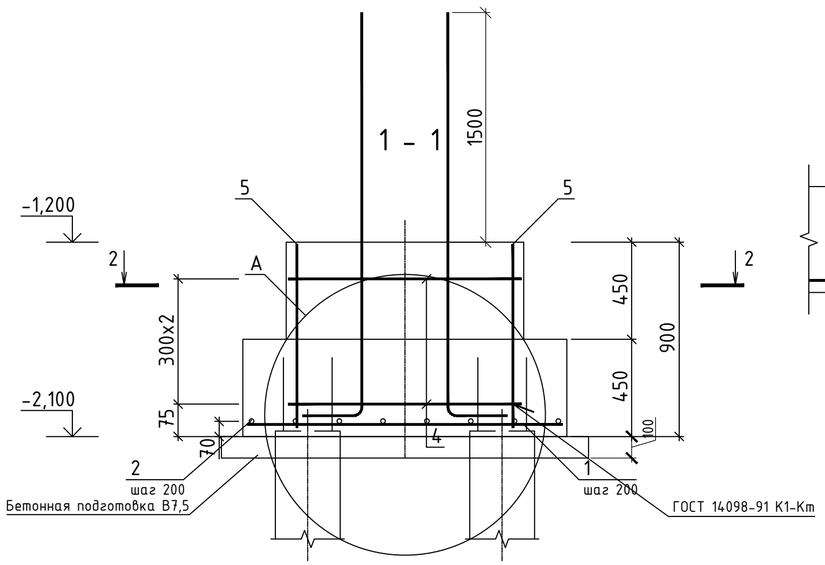

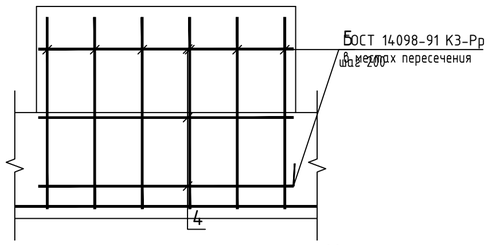

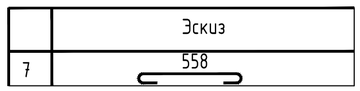

Ведомость расхода стали, кг

Марка элемента	Изделия арматурные							Всего
	Арматура класса							
	А500С				А240С			
	ГОСТ 34028-2016				ГОСТ 34028-2016			
	Ф10	Ф12		Итого	Ф6		Итого	
РСм4	14.9	28.4		43.3	1.3		1.3	44.6

Нагрузки на ростверк

Схема нагрузок	№ комб.	Расчет по прочности					Расчет по деформациям				
		Mx тсм	Qx тс	My тсм	Qy тс	N тс	Mx тсм	Qx тс	My тсм	Qy тс	N тс
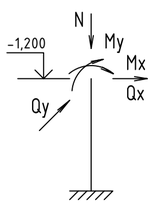	1	0.4	0.1	-12.8	-6.9	193.5	0.3	0.1	-11.4	-6.2	172.4
	2	0.2	0.1	-11.8	-6.6	192.7	0.2	0.1	-10.7	-6.0	171.8

1. Ось X совпадает с направлением оси
2. Нагрузки приведены к ц.т.подколонника в уровне верха подколонника

1. В спецификации и ведомости расхода стали не учтены выпуски.Выпуски диаметром Ф32 длиной 3000 мм в количестве 4 шт, общей массой 75,8 кг.

Изм.	Кол.уч.	Лист	№док.	Подпись	Дата
ГИП		Баранов			
Проверил		Баранов			
Разработал		Широбоков			

577-19-КЖ1

Торгово-развлекательный центр по ул. Ленина, 144 в г. Ижевске

Торгово-развлекательный центр

Стадия	Лист	Листов
Р	10	

Ростверк РСм4

ООО ПКБ "Скопас"

Взам. инв. №

Подпись и дата

Инв. № подл.

Копировал

Формат А2

РСм5

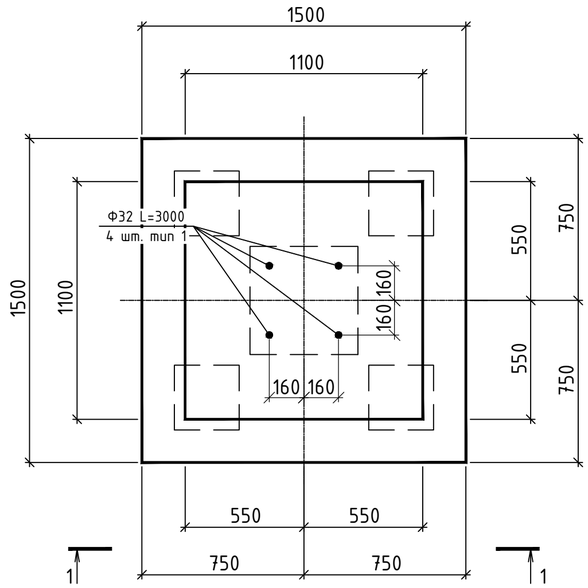

Схема раскладки арматуры в подошве

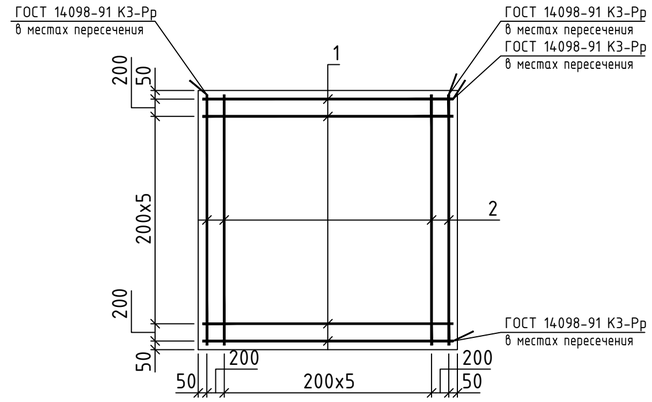

2 - 2

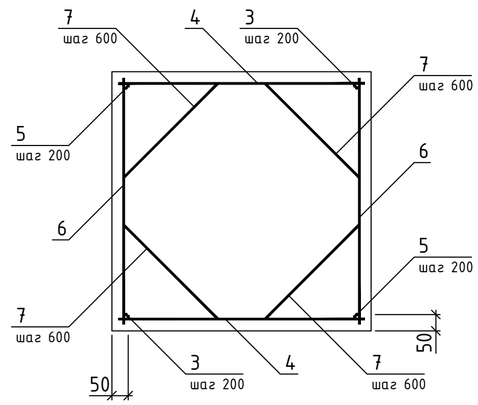

А

Тип 1

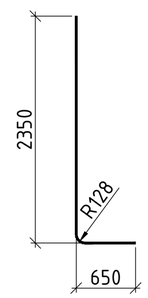

Спецификация ростверка РСм5

Поз.	Обозначение	Наименование	Кол.	Примеч.
		Детали		
1		Ф10 А500С ГОСТ 34028-2016L=1450	8	0.89 кг
2		Ф12 А500С ГОСТ 34028-2016L=1450	8	1.29 кг
3		Ф12 А500С ГОСТ 34028-2016L=850	12	0.75 кг
4		Ф10 А500С ГОСТ 34028-2016L=1050	6	0.65 кг
5		Ф12 А500С ГОСТ 34028-2016L=850	12	0.75 кг
6		Ф10 А500С ГОСТ 34028-2016L=1050	6	0.65 кг
7		Ф6 А240С ГОСТ 34028-2016L=708	8	0.16 кг
		Материалы		
8		Бетон класса В25		1.56 м3
		Бетон класса В7.5		0.3 м3

1 - 1

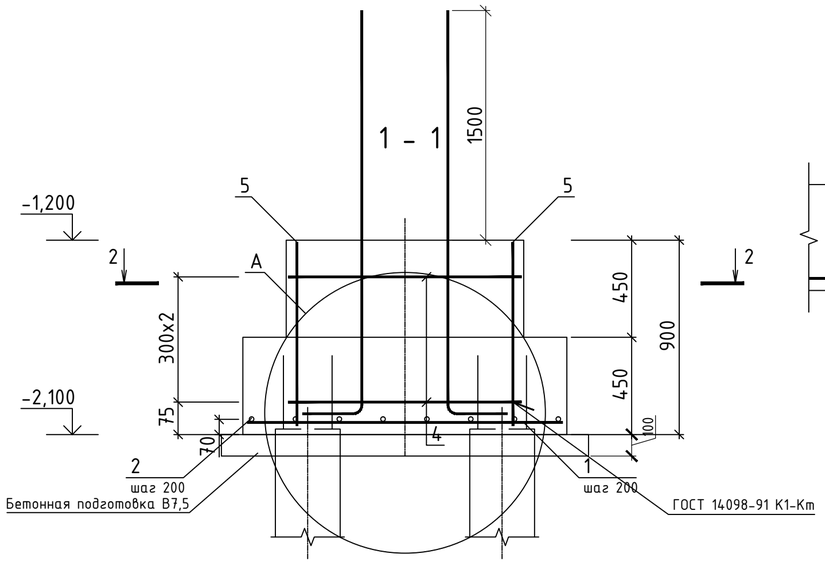

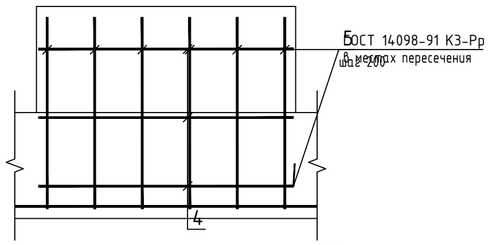

	Эскиз
7	558

Ведомость расхода стали, кг

Марка элемента	Изделия арматурные							Всего
	Арматура класса							
	А500С				А240С			
	ГОСТ 34028-2016				ГОСТ 34028-2016			
	Ф10	Ф12		Итого	Ф6		Итого	
РСм5	14.9	28.4		43.3	1.3		1.3	44.6

Нагрузки на ростверк

Схема нагрузок	№ комб.	Расчет по прочности					Расчет по деформациям				
		Mx тсм	Qx тс	My тсм	Qy тс	N тс	Mx тсм	Qx тс	My тсм	Qy тс	N тс
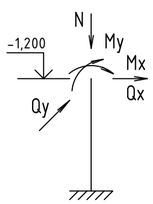	1	0.3	0.1	-12.7	-6.9	193.6	0.2	0.1	-11.4	-6.2	172.5
	2	0.1	0.0	-11.8	-6.6	192.9	0.1	0.0	-10.7	-6.0	172.0

1. Ось X совпадает с направлением оси
2. Нагрузки приведены к ц.т.подколонника в уровне верха подколонника

1. В спецификации и ведомости расхода стали не учтены выпуски.Выпуски диаметром Ф32 длиной 3000 мм в количестве 4 шт, общей массой 75,8 кг.

Изм.	Кол.уч.	Лист	№док.	Подпись	Дата
ГИП		Баранов			
Проверил		Баранов			
Разработал		Широбоков			

577-19-КЖ1

Торгово-развлекательный центр по ул. Ленина, 144 в г. Ижевске

Торгово-развлекательный центр

Стадия	Лист	Листов
Р	11	

Ростверк РСм5

ООО ПКБ "Скопас"

Взам. инв. №

Подпись и дата

Инв. № подл.

Копировал

Формат А2

РСм6

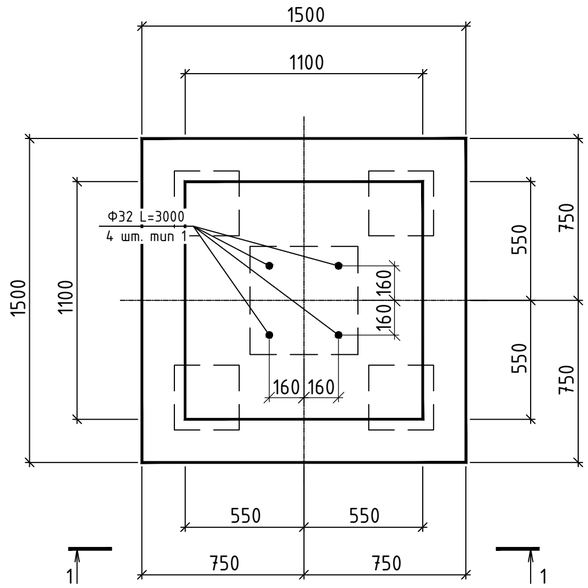

Схема раскладки арматуры в подошве

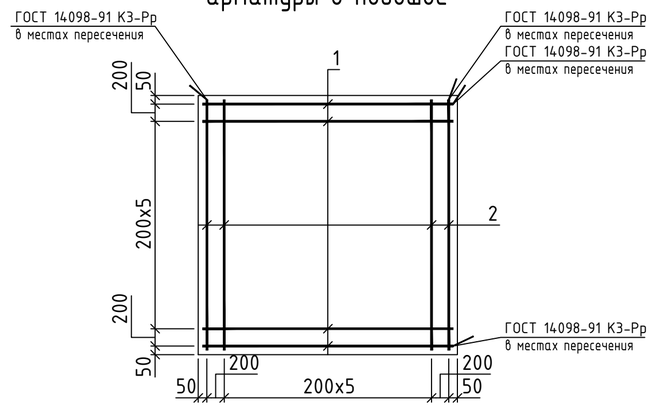

2 - 2

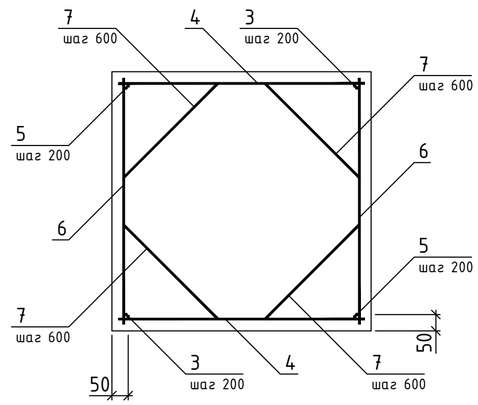

А

Спецификация ростверка РСм6

Поз.	Обозначение	Наименование	Кол.	Примеч.
		Детали		
1		Ф10 А500С ГОСТ 34028-2016L=1450	8	0.89 кг
2		Ф12 А500С ГОСТ 34028-2016L=1450	8	1.29 кг
3		Ф12 А500С ГОСТ 34028-2016L=850	12	0.75 кг
4		Ф10 А500С ГОСТ 34028-2016L=1050	6	0.65 кг
5		Ф12 А500С ГОСТ 34028-2016L=850	12	0.75 кг
6		Ф10 А500С ГОСТ 34028-2016L=1050	6	0.65 кг
7		Ф6 А240С ГОСТ 34028-2016L=708	8	0.16 кг
		Материалы		
8		Бетон класса В25		1.56 м3
		Бетон класса В7.5		0.3 м3

Тип 1

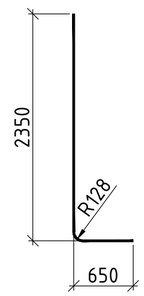

1 - 1

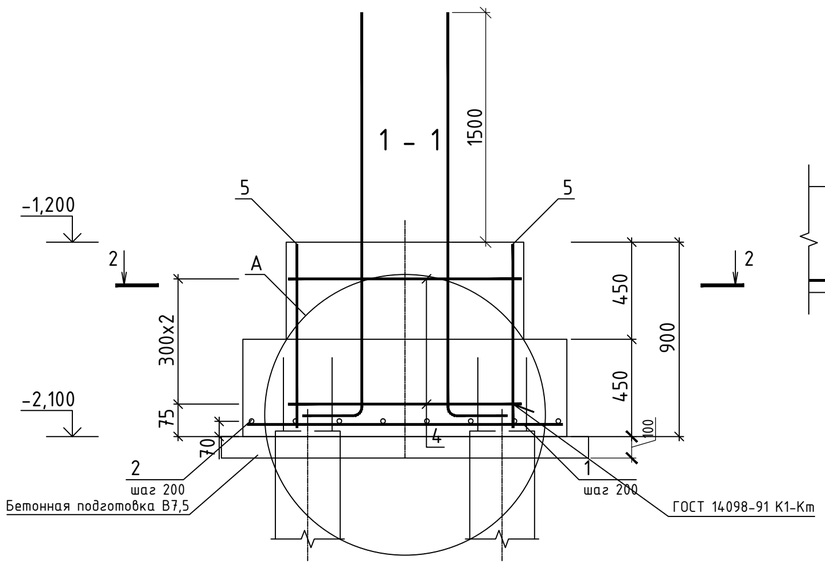

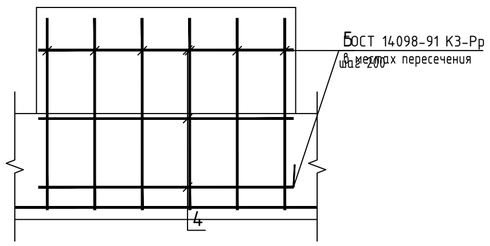

	Эскиз
7	558

Ведомость расхода стали, кг

Марка элемента	Изделия арматурные							Всего
	Арматура класса							
	А500С				А240С			
	ГОСТ 34028-2016				ГОСТ 34028-2016			
	Ф10	Ф12		Итого	Ф6		Итого	
РСм6	14.9	28.4		43.3	1.3		1.3	44.6

Нагрузки на ростверк

Схема нагрузок	№ комб.	Расчет по прочности					Расчет по деформациям				
		Mx тсм	Qx тс	My тсм	Qy тс	N тс	Mx тсм	Qx тс	My тсм	Qy тс	N тс
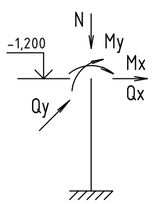	1	0.6	0.2	-12.0	-6.6	190.4	0.5	0.2	-10.8	-5.9	169.7
	2	0.4	0.2	-11.3	-6.3	189.9	0.3	0.2	-10.2	-5.7	169.3

1. Ось X совпадает с направлением оси
2. Нагрузки приведены к ц.т.подколонника в уровне верха подколонника

1. В спецификации и ведомости расхода стали не учтены выпуски.Выпуски диаметром Ф32 длиной 3000 мм в количестве 4 шт, общей массой 75,8 кг.

Изм.	Кол.уч.	Лист	№док.	Подпись	Дата
ГИП		Баранов			
Проверил		Баранов			
Разработал		Широбоков			

577-19-КЖ1

Торгово-развлекательный центр по ул. Ленина, 144 в г. Ижевске

Торгово-развлекательный центр

Стадия	Лист	Листов
Р	12	

Ростверк РСм6

ООО ПКБ "Скопас"

Взам. инв. №

Подпись и дата

Инв. № подл.

Копировал

Формат А2

РСм7

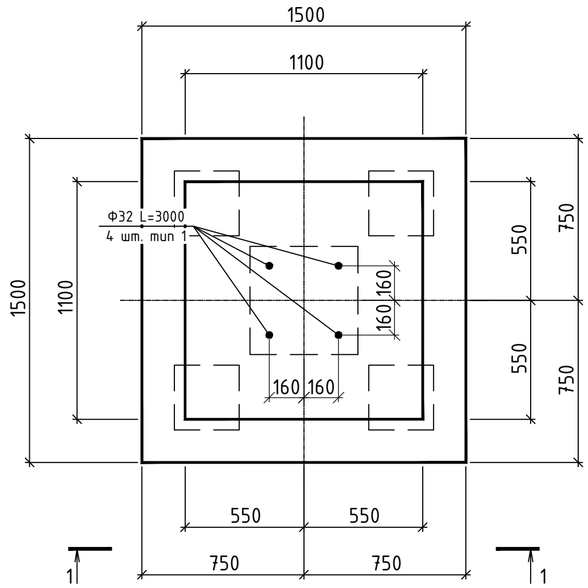

Схема раскладки арматуры в подошве

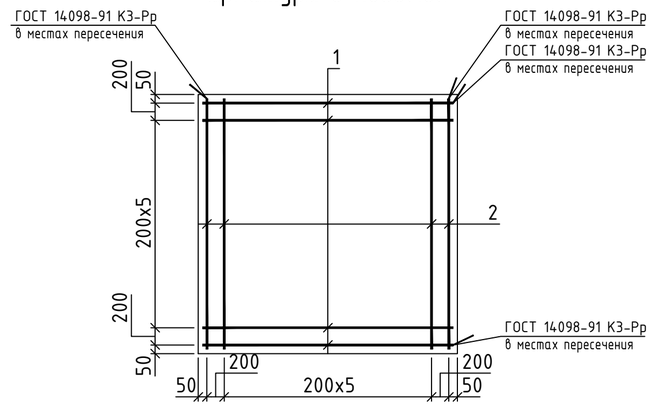

2 - 2

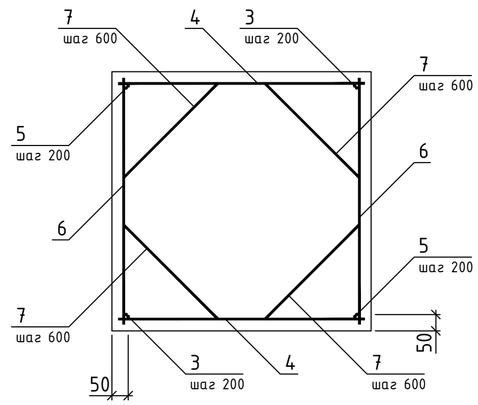

А

Спецификация ростверка РСм7

Поз.	Обозначение	Наименование	Кол.	Примеч.
		Детали		
1		Ф10 А500С ГОСТ 34028-2016L=1450	8	0.89 кг
2		Ф12 А500С ГОСТ 34028-2016L=1450	8	1.29 кг
3		Ф12 А500С ГОСТ 34028-2016L=850	12	0.75 кг
4		Ф10 А500С ГОСТ 34028-2016L=1050	6	0.65 кг
5		Ф12 А500С ГОСТ 34028-2016L=850	12	0.75 кг
6		Ф10 А500С ГОСТ 34028-2016L=1050	6	0.65 кг
7		Ф6 А240С ГОСТ 34028-2016L=708	8	0.16 кг
		Материалы		
8		Бетон класса В25		1.56 м3
		Бетон класса В7.5		0.3 м3

Тип 1

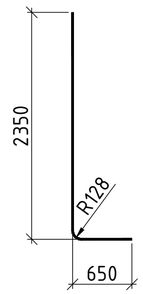

1 - 1

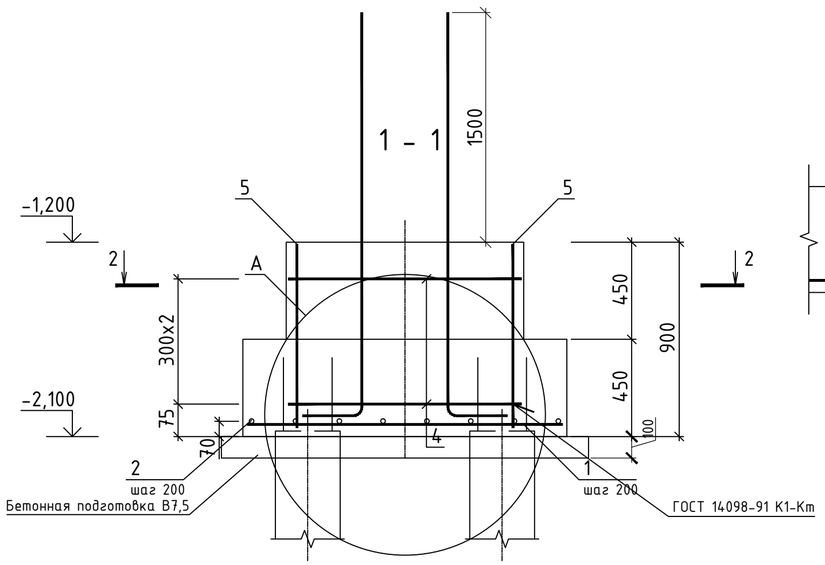

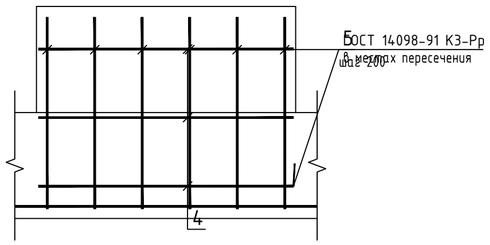

	Эскиз
7	558

Ведомость расхода стали, кг

Марка элемента	Изделия арматурные							Всего
	Арматура класса							
	А500С				А240С			
	ГОСТ 34028-2016				ГОСТ 34028-2016			
	Ф10	Ф12		Итого	Ф6		Итого	
РСм7	14.9	28.4		43.3	1.3		1.3	44.6

Нагрузки на ростверк

Схема нагрузок	№ комб.	Расчет по прочности					Расчет по деформациям				
		Mx тсм	Qx тс	My тсм	Qy тс	N тс	Mx тсм	Qx тс	My тсм	Qy тс	N тс
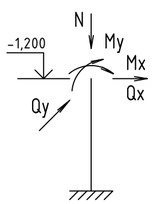	1	-0.4	-0.3	-11.7	-6.4	195.1	-0.4	-0.3	-10.5	-5.8	174.0
	2	-0.7	-0.4	-11.1	-6.2	194.8	-0.6	-0.4	-10.1	-5.6	173.7

1. Ось X совпадает с направлением оси
2. Нагрузки приведены к ц.т.подколонника в уровне верха подколонника

1. В спецификации и ведомости расхода стали не учтены выпуски.Выпуски диаметром Ф32 длиной 3000 мм в количестве 4 шт, общей массой 75,8 кг.

Изм.	Кол.уч.	Лист	№док.	Подпись	Дата
ГИП		Баранов			
Проверил		Баранов			
Разработал		Широбоков			

577-19-КЖ1

Торгово-развлекательный центр по ул. Ленина, 144 в г. Ижевске

Торгово-развлекательный центр

Стадия	Лист	Листов
Р	13	

Ростверк РСм7

ООО ПКБ "Скопас"

Взам. инв. №

Подпись и дата

Инв. № подл.

Копировал

Формат А2

РСм8

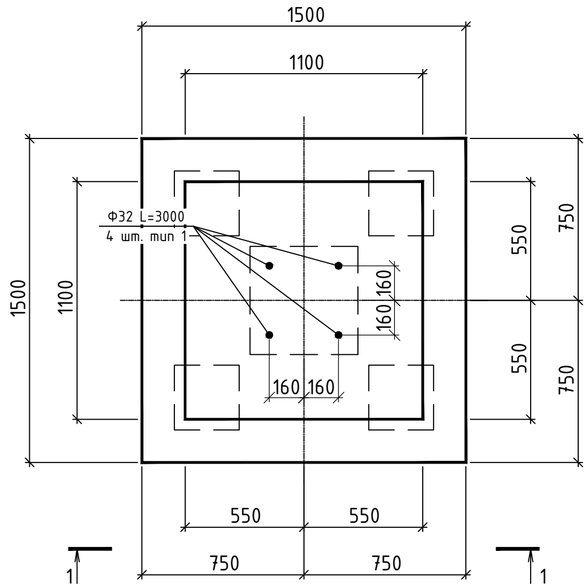

Схема раскладки арматуры в подошве

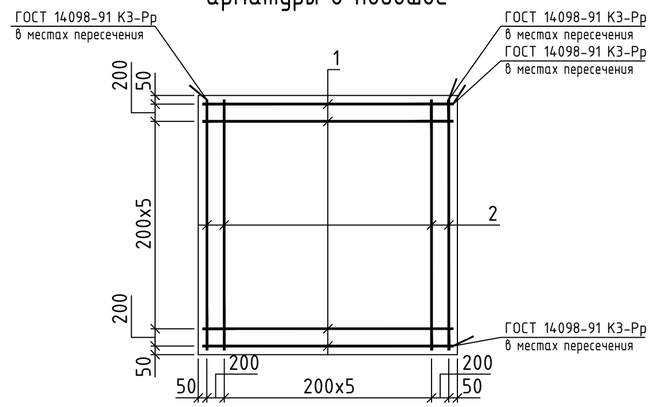

2 - 2

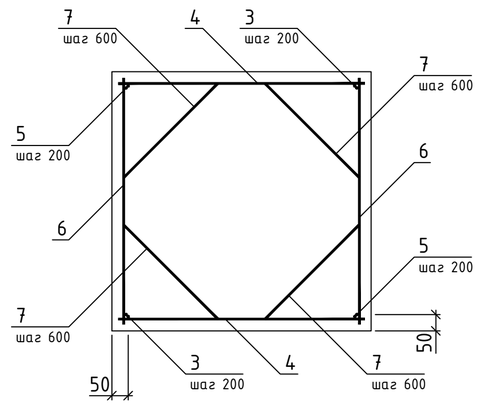

А

Тип 1

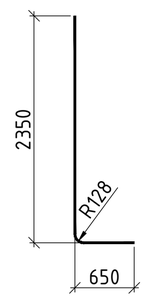

Спецификация ростверка РСм8

Поз.	Обозначение	Наименование	Кол.	Примеч.
		Детали		
1		Ø10 А500С ГОСТ 34028-2016 L=1450	8	0.89 кг
2		Ø12 А500С ГОСТ 34028-2016 L=1450	8	1.29 кг
3		Ø12 А500С ГОСТ 34028-2016 L=850	12	0.75 кг
4		Ø10 А500С ГОСТ 34028-2016 L=1050	6	0.65 кг
5		Ø12 А500С ГОСТ 34028-2016 L=850	12	0.75 кг
6		Ø10 А500С ГОСТ 34028-2016 L=1050	6	0.65 кг
7		Ø6 А240С ГОСТ 34028-2016 L=708	8	0.16 кг
		Материалы		
8		Бетон класса В25		1.56 м3
		Бетон класса В7.5		0.3 м3

1 - 1

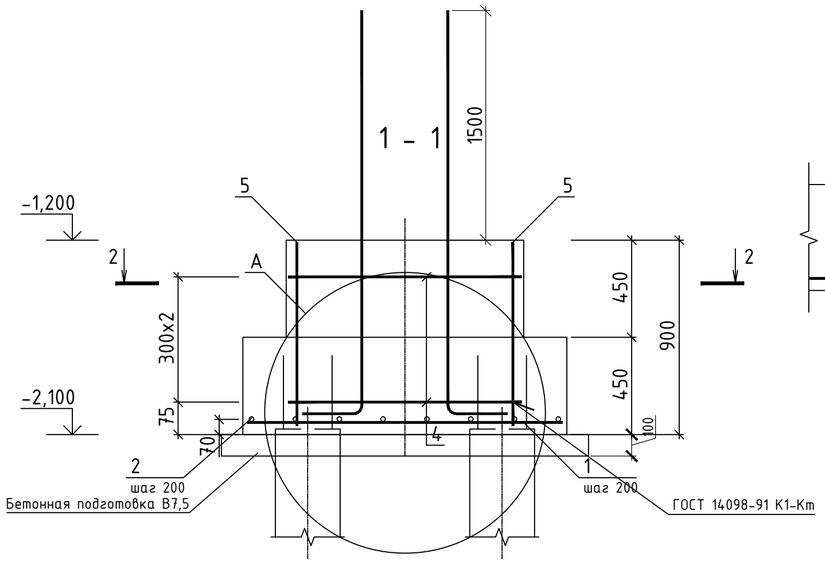

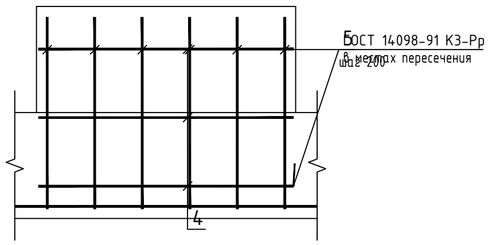

	Эскиз
7	558

Ведомость расхода стали, кг

Марка элемента	Изделия арматурные							Всего
	Арматура класса							
	А500С				А240С			
	ГОСТ 34028-2016				ГОСТ 34028-2016			
	Ø10	Ø12		Итого	Ø6		Итого	
РСм8	14.9	28.4		43.3	1.3		1.3	44.6

Нагрузки на ростверк

Схема нагрузок	№ комб.	Расчет по прочности					Расчет по деформациям				
		Mx тсм	Qx тс	My тсм	Qy тс	N тс	Mx тсм	Qx тс	My тсм	Qy тс	N тс
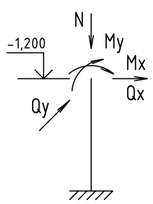	1	7.4	4.0	-6.8	-3.7	106.6	6.6	3.6	-6.1	-3.3	95.1
	2	7.1	3.9	-6.3	-3.5	106.2	6.4	3.5	-5.7	-3.2	94.8

1. Ось X совпадает с направлением оси
2. Нагрузки приведены к ц.т.подколонника в уровне верха подколонника

1. В спецификации и ведомости расхода стали не учтены выпуски.Выпуски диаметром Ø32 длиной 3000 мм в количестве 4 шт, общей массой 75,8 кг.

Изм.	Кол.уч.	Лист	№док.	Подпись	Дата
ГИП		Баранов			
Проверил		Баранов			
Разработал		Широбоков			

577-19-КЖ1

Торгово-развлекательный центр по ул. Ленина, 144 в г. Ижевске

Торгово-развлекательный центр

Стадия	Лист	Листов
Р	14	

Ростверк РСм8

ООО ПКБ "Скопас"

Взам. инв. № | Подпись и дата | Инв. № подл.

Копировал | Формат А2

РСм9

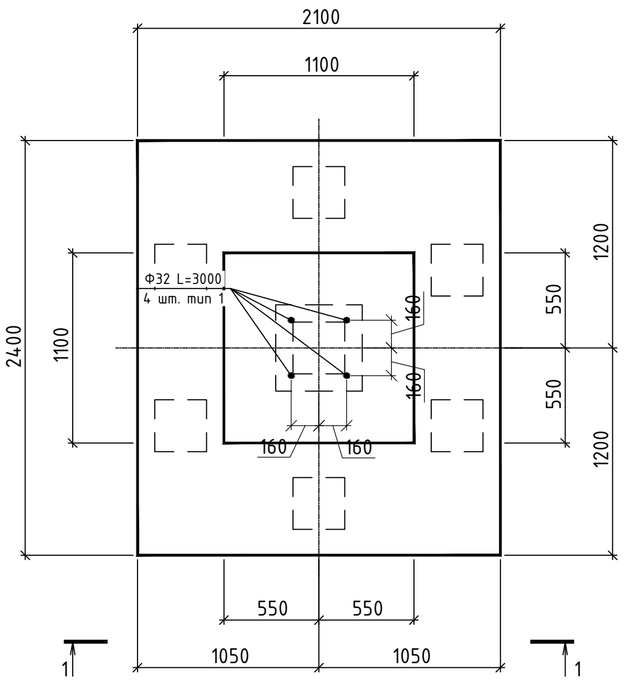

Схема раскладки арматуры в подошве

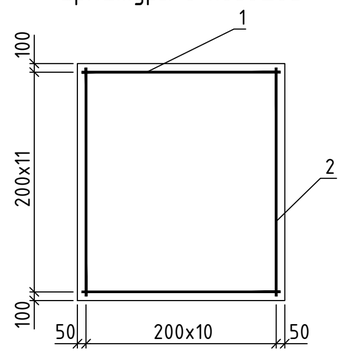

2 - 2

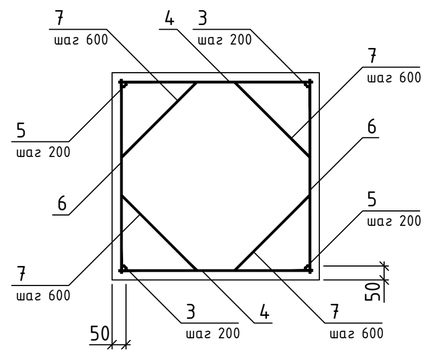

Тип 1

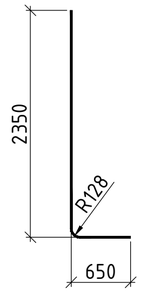

	Эскиз
7	558

Спецификация ростверка РСм9

Поз.	Обозначение	Наименование	Кол.	Примеч.
		Детали		
1		Ф14 А500С ГОСТ 34028-2016L=2050	12	2.48 кг
2		Ф14 А500С ГОСТ 34028-2016L=2350	11	2.84 кг
3		Ф12 А500С ГОСТ 34028-2016L=850	12	0.75 кг
4		Ф10 А500С ГОСТ 34028-2016L=1050	6	0.65 кг
5		Ф12 А500С ГОСТ 34028-2016L=850	12	0.75 кг
6		Ф10 А500С ГОСТ 34028-2016L=1050	6	0.65 кг
7		Ф6 А240С ГОСТ 34028-2016L=708	8	0.16 кг
		Материалы		
8		Бетон класса В25		3.39 м3
		Бетон класса В7.5		0.6 м3

Ведомость расхода стали, кг

Марка элемента	Изделия арматурные								Всего
	Арматура класса								
	А500С					А240С			
	ГОСТ 34028-2016					ГОСТ 34028-2016			
	Ф10	Ф12	Ф14		Итого	Ф6		Итого	
РСм9	7.8	18.1	60.1		86.9	1.3		1.3	88.1

1 - 1

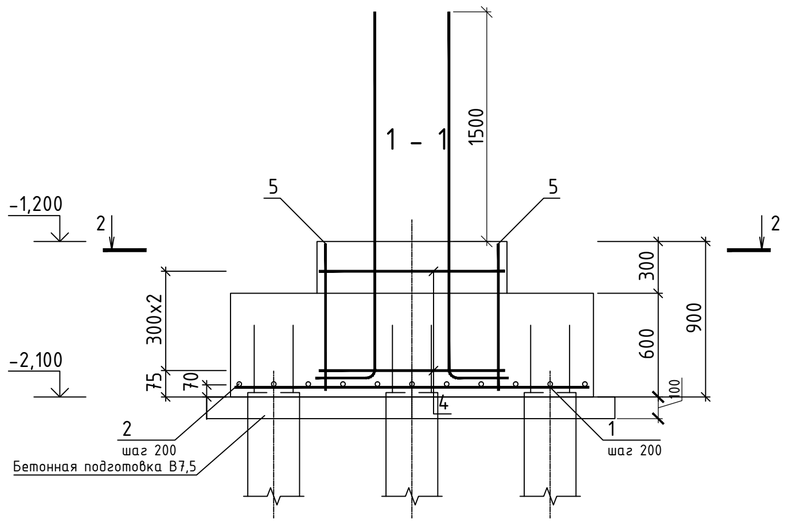

Нагрузки на ростверк

Схема нагрузок	№ комб.	Расчет по прочности Mx тсм	Qx тс	My тсм	Qy тс	N тс	Расчет по деформациям Mx тсм	Qx тс	My тсм	Qy тс	N тс
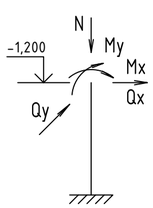	1	0.0	0.0	1.5	1.0	358.2	0.0	0.0	1.5	0.9	318.6
	2	-0.1	-0.1	2.7	1.4	358.4	-0.1	-0.1	2.3	1.2	318.8

1. Ось X совпадает с направлением оси
2. Нагрузки приведены к ц.т.подколонника в уровне верха подколонника

1. В спецификации и ведомости расхода стали не учтены выпуски.Выпуски диаметром Ф32 длиной 3000 мм в количестве 4 шт, общей массой 75,8 кг.

Изм.	Кол.уч.	Лист	№док.	Подпись	Дата
ГИП		Баранов			
Проверил		Баранов			
Разработал		Широбоков			

577-19-КЖ1

Торгово-развлекательный центр по ул. Ленина, 144 в г. Ижевске

Торгово-развлекательный центр	Стадия	Лист	Листов
	Р	15	

Ростверк РСм9

ООО ПКБ "Скопас"

Взам. инв. №

Подпись и дата

Инв. № подл.

Копировал

Формат А2

РСм11

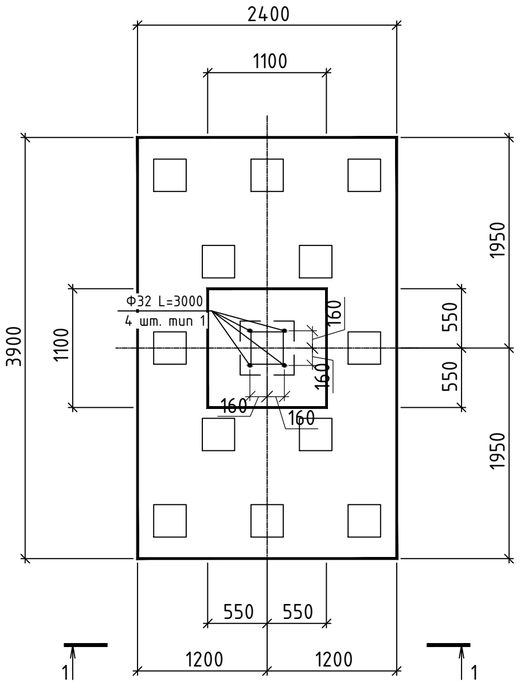

Схема раскладки арматуры в подошве

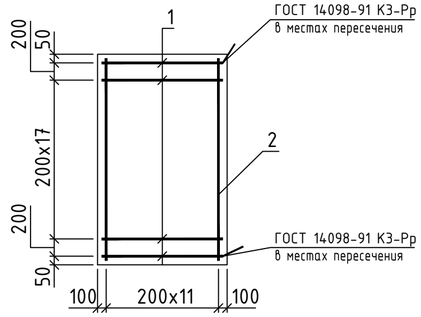

2 - 2

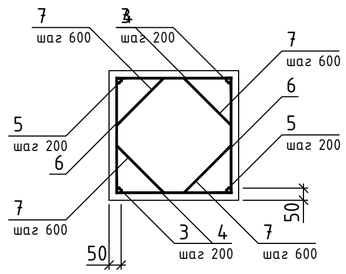

Тип 1

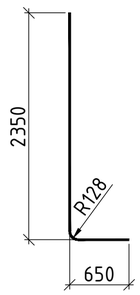

Спецификация ростверка РСм11

Поз.	Обозначение	Наименование	Кол.	Примеч.
		Детали		
1		Ф14 А500С ГОСТ 34028-2016L=2350	20	2.84 кг
2		Ф28 А500С ГОСТ 34028-2016L=3850	12	18.61 кг
3		Ф12 А500С ГОСТ 34028-2016L=1000	12	0.89 кг
4		Ф10 А500С ГОСТ 34028-2016L=1050	8	0.65 кг
5		Ф12 А500С ГОСТ 34028-2016L=1000	12	0.89 кг
6		Ф10 А500С ГОСТ 34028-2016L=1050	8	0.65 кг
7		Ф6 А240С ГОСТ 34028-2016L=708	8	0.16 кг
		Материалы		
8		Бетон класса В25		6.16 м3
		Бетон класса В7.5		1.1 м3

	Эскиз
7	558

Ведомость расхода стали, кг

Марка элемента	Изделия арматурные									Всего
	Арматура класса									
	А500С						А240С			
	ГОСТ 34028-2016						ГОСТ 34028-2016			
	Ф10	Ф12	Ф14	Ф28		Итого	Ф6		Итого	
РСм11	10.4	21.3	56.8	223.3		311.8	1.3		1.3	313.0

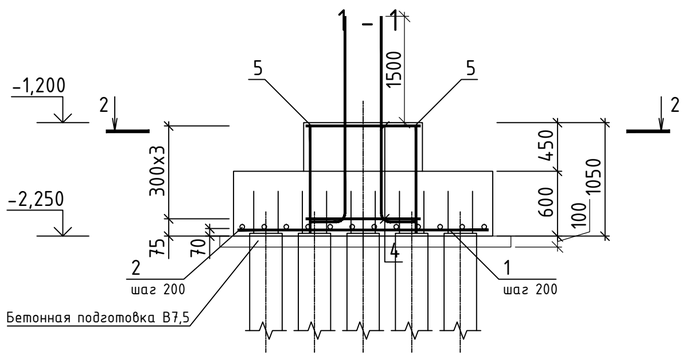

Нагрузки на ростверк

Схема нагрузок	№ комб.	Расчет по прочности					Расчет по деформациям				
		Mx тсм	Qx тс	My тсм	Qy тс	N тс	Mx тсм	Qx тс	My тсм	Qy тс	N тс
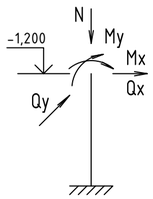	1	-2.5	-1.5	4.2	2.5	333.7	-2.3	-1.3	3.9	2.3	296.3
	2	-2.6	-1.5	5.3	2.8	333.9	-2.4	-1.3	4.6	2.5	296.5

1. Ось X совпадает с направлением оси
2. Нагрузки приведены к ц.т.подколонника в уровне верха подколонника

1. В спецификации и ведомости расхода стали не учтены выпуски.Выпуски диаметром Ф32 длиной 3000 мм в количестве 4 шт, общей массой 75,8 кг.

Изм.	Кол.уч.	Лист	№док.	Подпись	Дата
ГИП		Баранов			
Проверил		Баранов			
Разработал		Широбоков			

577-19-КЖ1

Торгово-развлекательный центр по ул. Ленина, 144 в г. Ижевске

Торгово-развлекательный центр

Стадия	Лист	Листов
Р	16	

Ростверк РСм11

ООО ПКБ "Скопас"

Взам. инв. №

Подпись и дата

Инв. № подл.

Копировал

Формат А2

РСм12

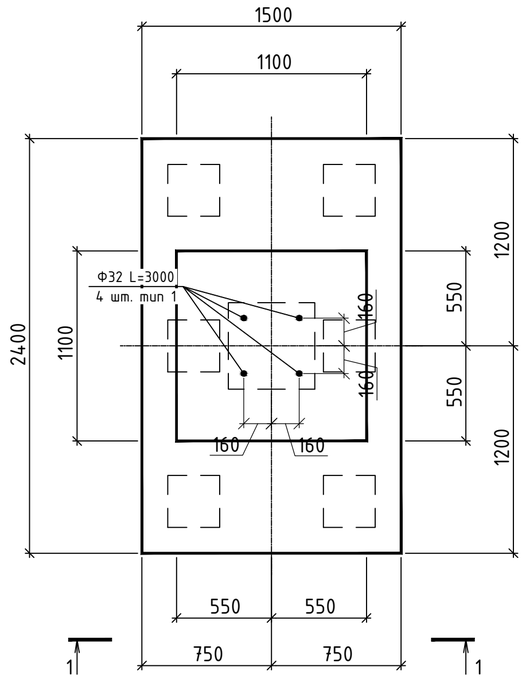

Схема раскладки арматуры в подошве

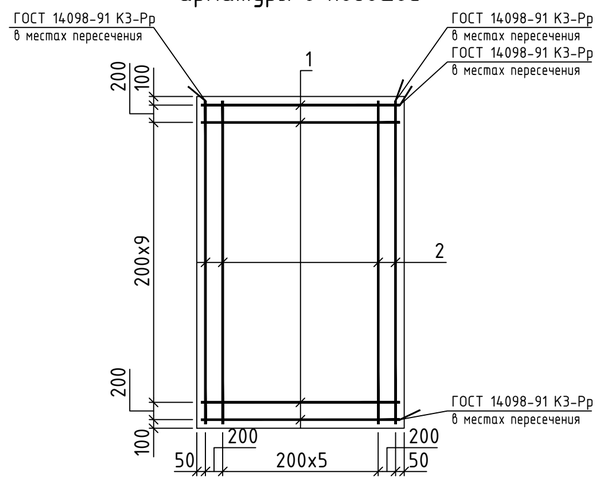

2 - 2

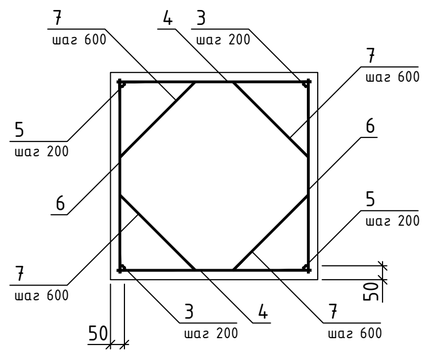

Спецификация ростверка РСм12

Поз.	Обозначение	Наименование	Кол.	Примеч.
		Детали		
1		Ф10 А500С ГОСТ 34028-2016L=1450	12	0.89 кг
2		Ф18 А500С ГОСТ 34028-2016L=2350	8	4.69 кг
3		Ф12 А500С ГОСТ 34028-2016L=1000	12	0.89 кг
4		Ф10 А500С ГОСТ 34028-2016L=1050	8	0.65 кг
5		Ф12 А500С ГОСТ 34028-2016L=1000	12	0.89 кг
6		Ф10 А500С ГОСТ 34028-2016L=1050	8	0.65 кг
7		Ф6 А240С ГОСТ 34028-2016L=708	8	0.16 кг
		Материалы		
8		Бетон класса В25		3.06 м3
		Бетон класса В7.5		0.5 м3

Тип 1

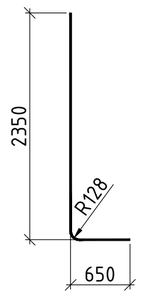

	Эскиз
7	558

Ведомость расхода стали, кг

Марка элемента	Изделия арматурные								Всего
	Арматура класса								
	А500С					А240С			
	ГОСТ 34028-2016					ГОСТ 34028-2016			
	Ф10	Ф12	Ф18		Итого	Ф6		Итого	
РСм12	21.1	21.3	37.6		79.1	1.3		1.3	81.2

1 - 1

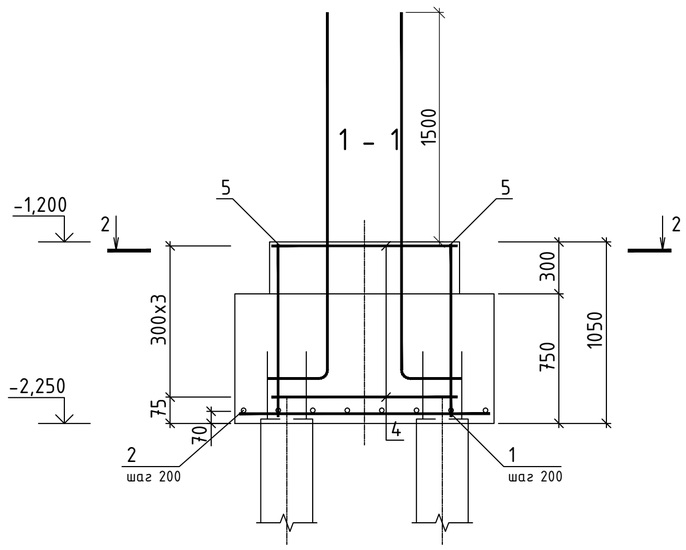

Нагрузки на ростверк

Схема нагрузок	№ комб.	Расчет по прочности					Расчет по деформациям				
		Mx тсм	Qx тс	My тсм	Qy тс	N тс	Mx тсм	Qx тс	My тсм	Qy тс	N тс
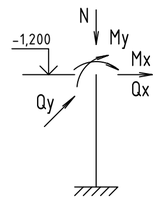	1	0.9	0.4	1.4	0.9	350.7	0.8	0.4	1.4	0.8	312.3
	2	0.8	0.4	2.3	1.2	350.9	0.7	0.4	2.0	1.1	312.4

1. Ось X совпадает с направлением оси
2. Нагрузки приведены к ц.т.подколонника в уровне верха подколонника

1. В спецификации и ведомости расхода стали не учтены выпуски.Выпуски диаметром Ф32 длиной 3000 мм в количестве 4 шт, общей массой 75,8 кг.

Изм.	Кол.уч.	Лист	№док.	Подпись	Дата
ГИП		Баранов			
Проверил		Баранов			
Разработал		Широбоков			

577-19-КЖ1

Торгово-развлекательный центр по ул. Ленина, 144 в г. Ижевске

Торгово-развлекательный центр	Стадия	Лист	Листов
	Р	17	

Ростверк РСм12

ООО ПКБ "Скопас"

Взам. инв. №

Подпись и дата

Инв. № подл.

Копировал

Формат А2

РСм13

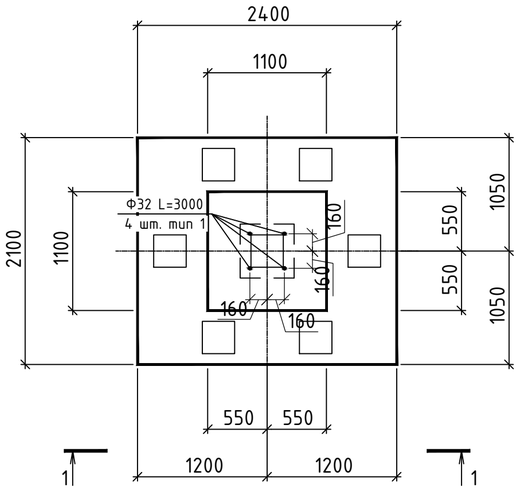

Схема раскладки арматуры в подошве

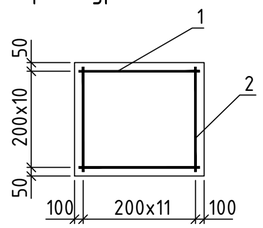

2 - 2

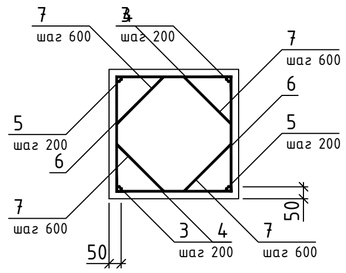

Спецификация ростверка РСм13

Поз.	Обозначение	Наименование	Кол.	Примеч.
		Детали		
1		Ф14 А500С ГОСТ 34028-2016 L=2350	11	2.84 кг
2		Ф14 А500С ГОСТ 34028-2016 L=2050	12	2.48 кг
3		Ф12 А500С ГОСТ 34028-2016 L=850	12	0.75 кг
4		Ф10 А500С ГОСТ 34028-2016 L=1050	6	0.65 кг
5		Ф12 А500С ГОСТ 34028-2016 L=850	12	0.75 кг
6		Ф10 А500С ГОСТ 34028-2016 L=1050	6	0.65 кг
7		Ф6 А240С ГОСТ 34028-2016 L=708	8	0.16 кг
		Материалы		
8		Бетон класса В25		3.39 м3
		Бетон класса В7.5		0.6 м3

Тип 1

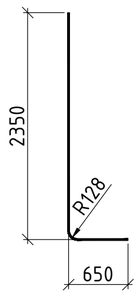

	Эскиз
7	558

1 - 1

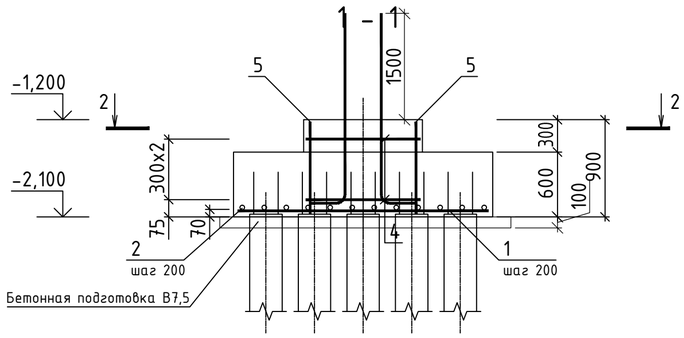

Ведомость расхода стали, кг

Марка элемента	Изделия арматурные								Всего
	Арматура класса								
	А500С					А240С			
	ГОСТ 34028-2016					ГОСТ 34028-2016			
	Ф10	Ф12	Ф14		Итого	Ф6		Итого	
РСм13	7.8	18.1	60.1		86.9	1.3		1.3	88.1

Нагрузки на ростверк

Схема нагрузок	№ комб.	Расчет по прочности					Расчет по деформациям				
		Mx тсм	Qx тс	My тсм	Qy тс	N тс	Mx тсм	Qx тс	My тсм	Qy тс	N тс
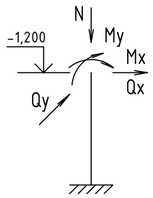	1	-1.4	-0.9	0.3	0.3	382.5	-1.3	-0.8	0.4	0.3	340.1
	2	-1.6	-0.9	1.1	0.5	382.6	-1.4	-0.8	0.9	0.5	340.2

1. Ось X совпадает с направлением оси
2. Нагрузки приведены к ц.т.подколонника в уровне верха подколонника

1. В спецификации и ведомости расхода стали не учтены выпуски.Выпуски диаметром Ф32 длиной 3000 мм в количестве 4 шт, общей массой 75,8 кг.

Изм.	Кол.уч.	Лист	№док.	Подпись	Дата
ГИП		Баранов			
Проверил		Баранов			
Разработал		Широбоков			

577-19-КЖ1

Торгово-развлекательный центр по ул. Ленина, 144 в г. Ижевске

Торгово-развлекательный центр

Стадия	Лист	Листов
Р	18	

Ростверк РСм13

ООО ПКБ "Скопас"

Взам. инв. №

Подпись и дата

Инв. № подл.

Копировал

Формат А2

РСм14

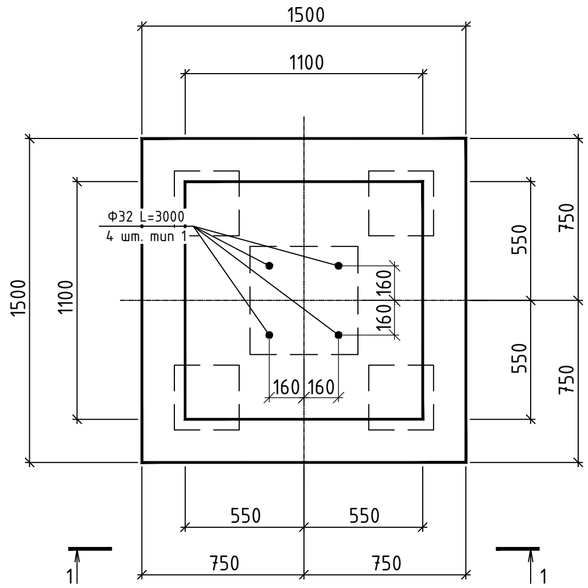

Схема раскладки арматуры в подошве

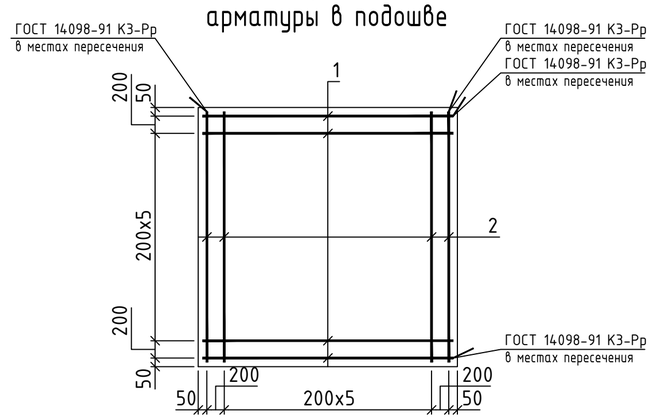

2 - 2

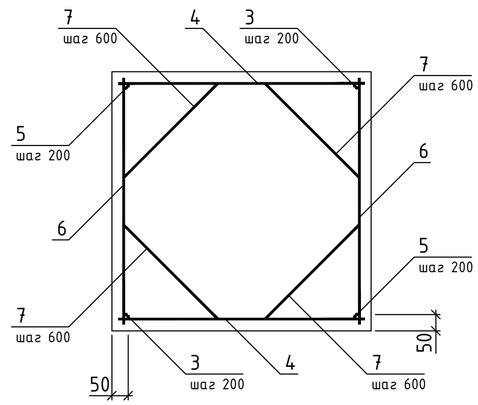

А

Тип 1

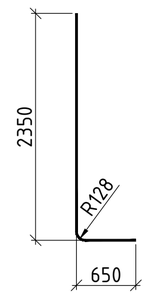

1 - 1

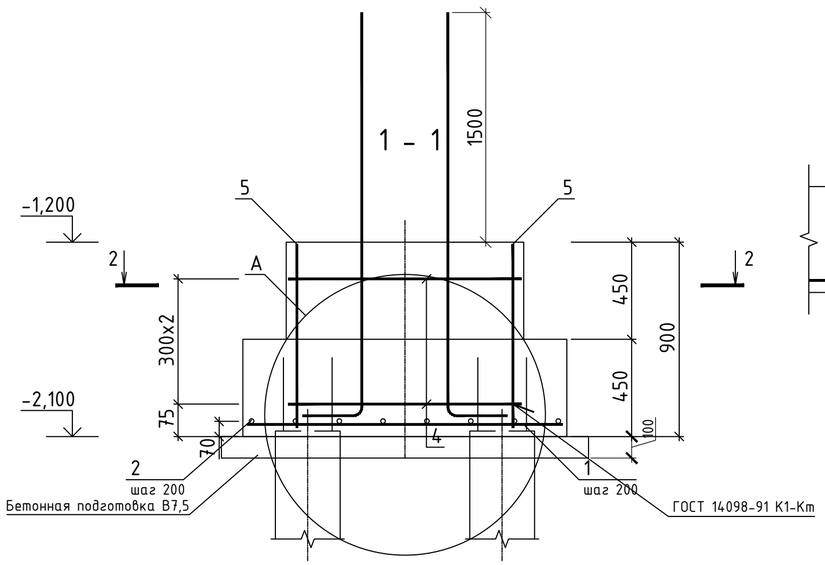

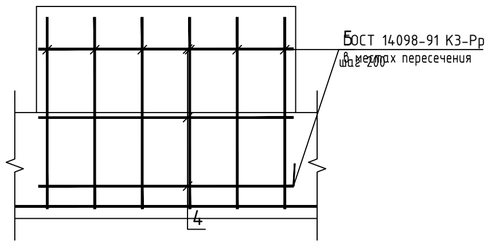

Спецификация ростверка РСм14

Поз.	Обозначение	Наименование	Кол.	Примеч.
		Детали		
1		Ф12 А500С ГОСТ 34028-2016 L=1450	8	1.29 кг
2		Ф10 А500С ГОСТ 34028-2016 L=1450	8	0.89 кг
3		Ф12 А500С ГОСТ 34028-2016 L=850	12	0.75 кг
4		Ф10 А500С ГОСТ 34028-2016 L=1050	6	0.65 кг
5		Ф12 А500С ГОСТ 34028-2016 L=850	12	0.75 кг
6		Ф10 А500С ГОСТ 34028-2016 L=1050	6	0.65 кг
7		Ф6 А240С ГОСТ 34028-2016 L=708	8	0.16 кг
		Материалы		
8		Бетон класса В25		1.56 м3
		Бетон класса В7.5		0.3 м3

	Эскиз
7	558

Ведомость расхода стали, кг

Марка элемента	Изделия арматурные							
	Арматура класса							Всего
	А500С				А240С			
	ГОСТ 34028-2016				ГОСТ 34028-2016			
	Ф10	Ф12		Итого	Ф6		Итого	
РСм14	14.9	28.4		43.3	1.3		1.3	44.6

Нагрузки на ростверк

Схема нагрузок	№ комб.	Расчет по прочности					Расчет по деформациям				
		Mx тсм	Qx тс	My тсм	Qy тс	N тс	Mx тсм	Qx тс	My тсм	Qy тс	N тс
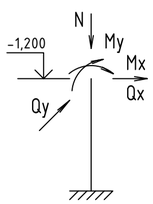	1	12.4	6.8	0.1	0.1	206.7	11.1	6.1	0.2	0.1	183.9
	2	12.2	6.7	0.7	0.3	206.7	11.0	6.1	0.6	0.3	183.8

1. Ось X совпадает с направлением оси
2. Нагрузки приведены к ц.т.подколонника в уровне верха подколонника

1. В спецификации и ведомости расхода стали не учтены выпуски.Выпуски диаметром Ф32 длиной 3000 мм в количестве 4 шт, общей массой 75,8 кг.

Изм.	Кол.уч.	Лист	№док.	Подпись	Дата
ГИП		Баранов			
Проверил		Баранов			
Разработал		Широбоков			

577-19-КЖ1

Торгово-развлекательный центр по ул. Ленина, 144 в г. Ижевске

Торгово-развлекательный центр

Стадия	Лист	Листов
Р	19	

Ростверк РСм14

ООО ПКБ "Скопас"

Взам. инв. №

Подпись и дата

Инв. № подл.

Копировал

Формат А2

РСм15

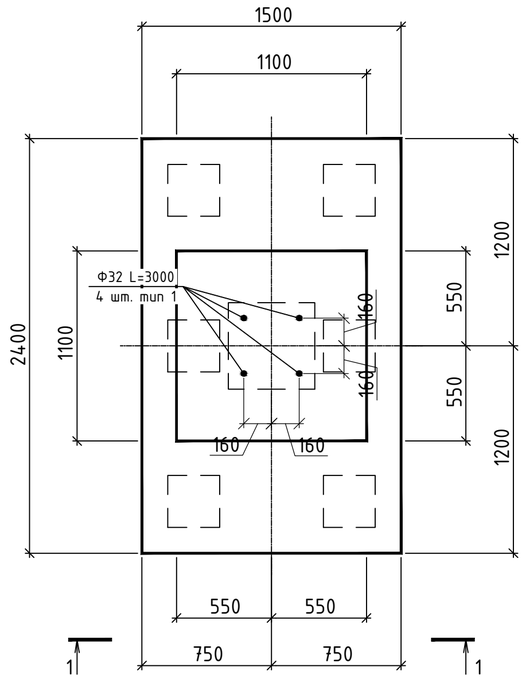

Схема раскладки арматуры в подошве

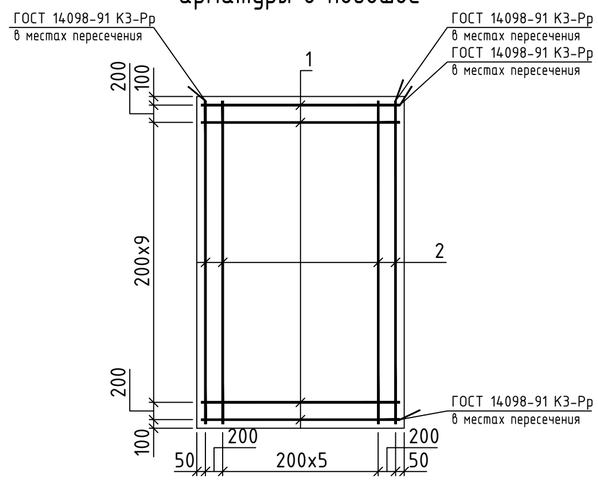

2 - 2

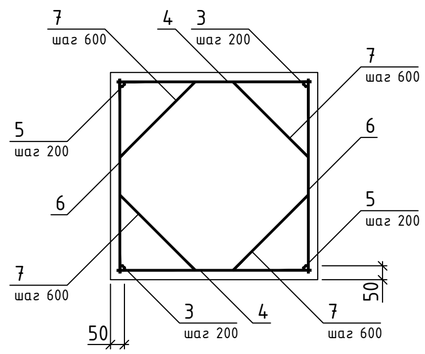

Спецификация ростверка РСм15

Поз.	Обозначение	Наименование	Кол.	Примеч.
		Детали		
1		Ø10 А500С ГОСТ 34028-2016L=1450	12	0.89 кг
2		Ø16 А500С ГОСТ 34028-2016L=2350	8	3.71 кг
3		Ø12 А500С ГОСТ 34028-2016L=1000	12	0.89 кг
4		Ø10 А500С ГОСТ 34028-2016L=1050	8	0.65 кг
5		Ø12 А500С ГОСТ 34028-2016L=1000	12	0.89 кг
6		Ø10 А500С ГОСТ 34028-2016L=1050	8	0.65 кг
7		Ø6 А240С ГОСТ 34028-2016L=708	8	0.16 кг
		Материалы		
8		Бетон класса В25		3.06 м3
		Бетон класса В7.5		0.5 м3

Тип 1

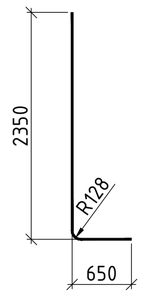

	Эскиз
7	558

1 - 1

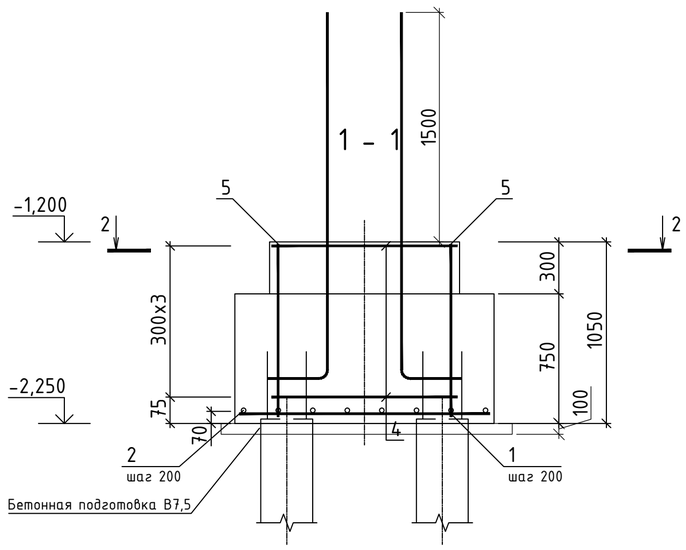

Ведомость расхода стали, кг

Марка элемента	Изделия арматурные								Всего
	Арматура класса								
	А500С					А240С			
	ГОСТ 34028-2016					ГОСТ 34028-2016			
	Ø10	Ø12	Ø16		Итого	Ø6		Итого	
РСм15	21.1	21.3	29.7		72.1	1.3		1.3	73.3

Нагрузки на ростверк

Схема нагрузок	№ комб.	Расчет по прочности					Расчет по деформациям				
		Mx тсм	Qx тс	My тсм	Qy тс	N тс	Mx тсм	Qx тс	My тсм	Qy тс	N тс
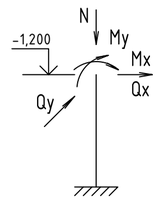	1	-0.2	-0.1	0.3	0.1	307.0	-0.2	-0.1	0.2	0.0	273.9
	2	-0.2	-0.1	-0.9	-0.3	307.0	-0.2	-0.1	-0.7	-0.3	273.9

1. Ось X совпадает с направлением оси
2. Нагрузки приведены к ц.т.подколонника в уровне верха подколонника

1. В спецификации и ведомости расхода стали не учтены выпуски.Выпуски диаметром Ø32 длиной 3000 мм в количестве 4 шт, общей массой 75,8 кг.

Изм.	Кол.уч.	Лист	№док.	Подпись	Дата
ГИП		Баранов			
Проверил		Баранов			
Разработал		Широбоков			

577-19-КЖ1

Торгово-развлекательный центр по ул. Ленина, 144 в г. Ижевске

Торгово-развлекательный центр

Стадия	Лист	Листов
Р	20	

Ростверк РСм15

ООО ПКБ "Скопас"

Взам. инв. №

Подпись и дата

Инв. № подл.

Копировал

Формат А2

РСм16

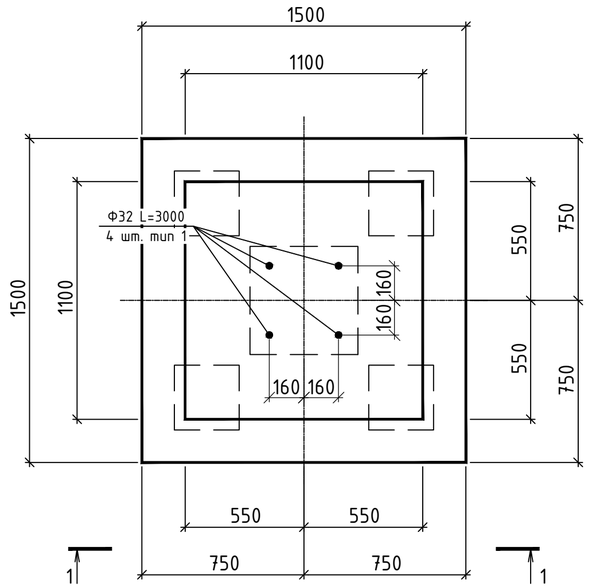

Схема раскладки арматуры в подошве

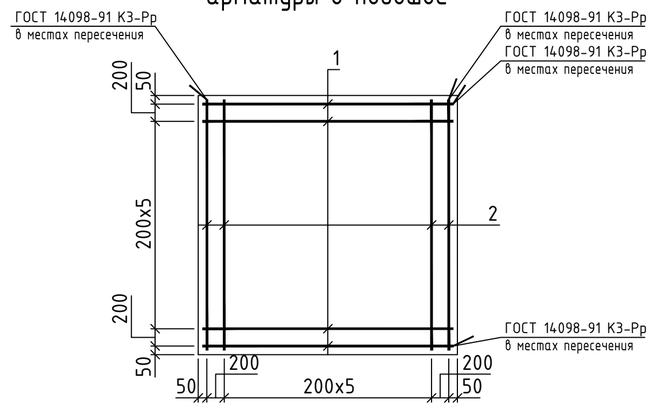

2 - 2

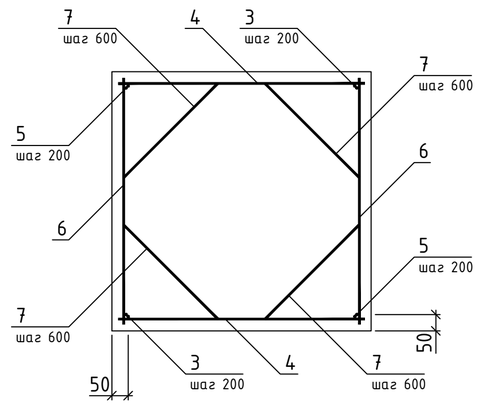

А

Спецификация ростверка РСм16

Поз.	Обозначение	Наименование	Кол.	Примеч.
		Детали		
1		Ф12 А500С ГОСТ 34028-2016L=1450	8	1.29 кг
2		Ф10 А500С ГОСТ 34028-2016L=1450	8	0.89 кг
3		Ф12 А500С ГОСТ 34028-2016L=850	12	0.75 кг
4		Ф10 А500С ГОСТ 34028-2016L=1050	6	0.65 кг
5		Ф12 А500С ГОСТ 34028-2016L=850	12	0.75 кг
6		Ф10 А500С ГОСТ 34028-2016L=1050	6	0.65 кг
7		Ф6 А240С ГОСТ 34028-2016L=708	8	0.16 кг
		Материалы		
8		Бетон класса В25		1.56 м3
		Бетон класса В7.5		0.3 м3

Тип 1

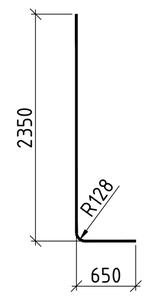

1 - 1

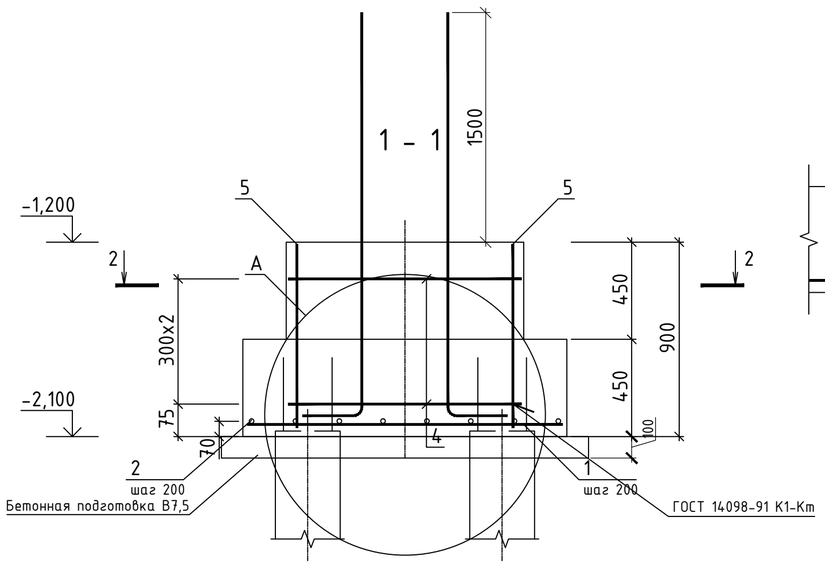

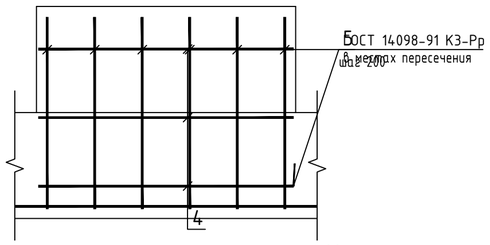

	Эскиз
7	558

Ведомость расхода стали, кг

Марка элемента	Изделия арматурные							Всего
	Арматура класса							
	А500С				А240С			
	ГОСТ 34028-2016				ГОСТ 34028-2016			
	Ф10	Ф12		Итого	Ф6		Итого	
РСм16	14.9	28.4		43.3	1.3		1.3	44.6

Нагрузки на ростверк

Схема нагрузок	№ комб.	Расчет по прочности					Расчет по деформациям				
		Mx тсм	Qx тс	My тсм	Qy тс	N тс	Mx тсм	Qx тс	My тсм	Qy тс	N тс
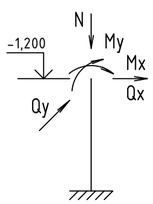	1	7.1	3.9	-2.2	-1.1	208.4	6.4	3.5	-1.1	-0.7	187.6
	2	7.0	3.9	-1.1	-0.7	208.5	6.4	3.5	-1.9	-0.9	187.6

1. Ось X совпадает с направлением оси
2. Нагрузки приведены к ц.т.подколонника в уровне верха подколонника

1. В спецификации и ведомости расхода стали не учтены выпуски.Выпуски диаметром Ф32 длиной 3000 мм в количестве 4 шт, общей массой 75,8 кг.

Изм.	Кол.уч.	Лист	№док.	Подпись	Дата
ГИП		Баранов			
Проверил		Баранов			
Разработал		Широбоков			

577-19-КЖ1

Торгово-развлекательный центр по ул. Ленина, 144 в г. Ижевске

Торгово-развлекательный центр

Стадия	Лист	Листов
Р	21	

Ростверк РСм16

ООО ПКБ "Скопас"

Взам. инв. №

Подпись и дата

Инв. № подл.

Копировал

Формат А2

РСм17

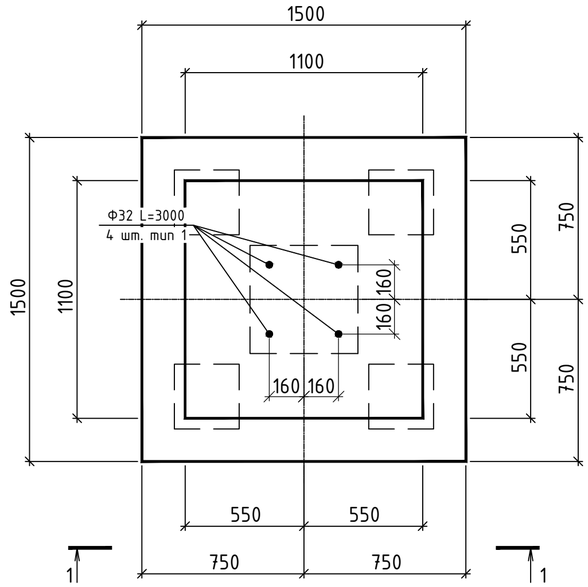

Схема раскладки арматуры в подошве

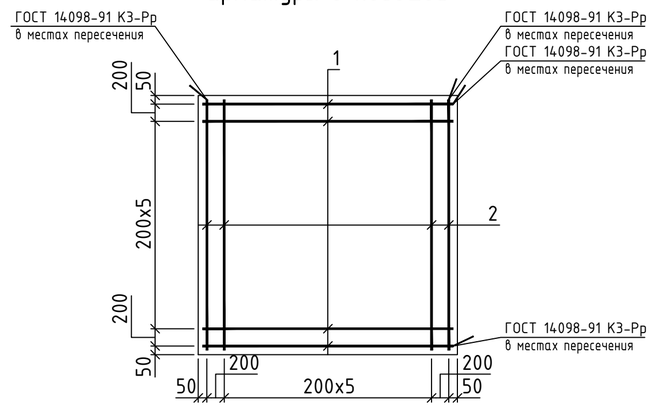

2 - 2

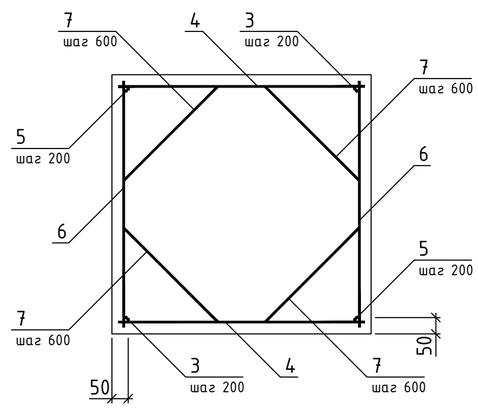

А

Тип 1

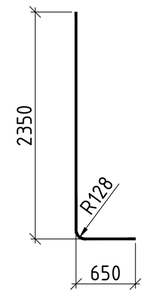

1 - 1

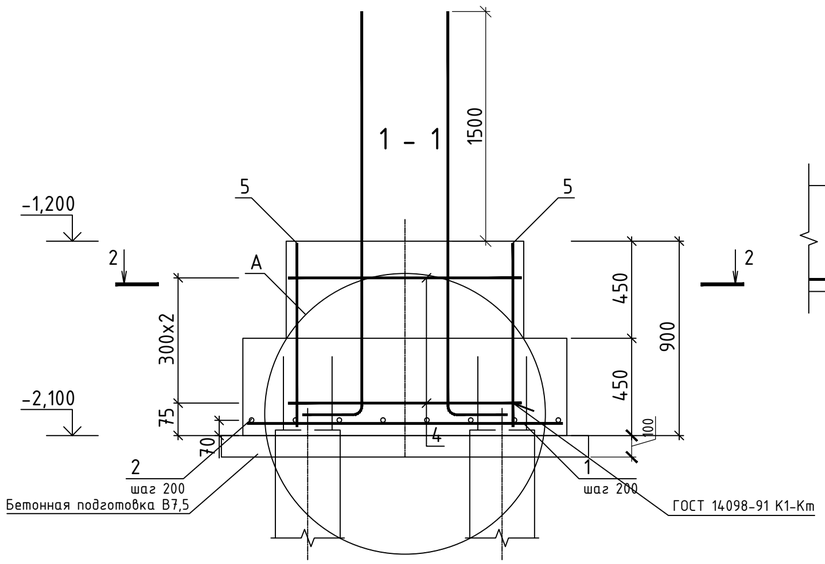

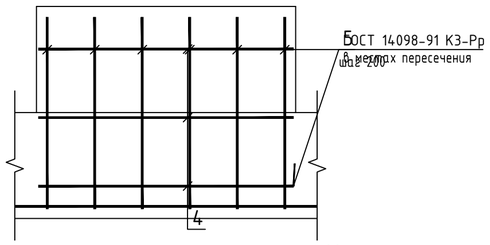

	Эскиз
7	558

Спецификация ростверка РСм17

Поз.	Обозначение	Наименование	Кол.	Примеч.
		Детали		
1		Ф12 А500С ГОСТ 34028-2016 L=1450	8	1.29 кг
2		Ф10 А500С ГОСТ 34028-2016 L=1450	8	0.89 кг
3		Ф12 А500С ГОСТ 34028-2016 L=850	12	0.75 кг
4		Ф10 А500С ГОСТ 34028-2016 L=1050	6	0.65 кг
5		Ф12 А500С ГОСТ 34028-2016 L=850	12	0.75 кг
6		Ф10 А500С ГОСТ 34028-2016 L=1050	6	0.65 кг
7		Ф6 А240С ГОСТ 34028-2016 L=708	8	0.16 кг
		Материалы		
8		Бетон класса В25		1.56 м3
		Бетон класса В7.5		0.3 м3

Ведомость расхода стали, кг

Марка элемента	Изделия арматурные							Всего
	Арматура класса							
	А500С				А240С			
	ГОСТ 34028-2016				ГОСТ 34028-2016			
	Ф10	Ф12		Итого	Ф6		Итого	
РСм17	14.9	28.4		43.3	1.3		1.3	44.6

Нагрузки на ростверк

Схема нагрузок	№ комб.	Расчет по прочности					Расчет по деформациям				
		Mx тсм	Qx тс	My тсм	Qy тс	N тс	Mx тсм	Qx тс	My тсм	Qy тс	N тс
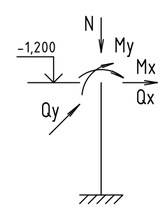	1	-6.8	-3.8	-1.2	-0.7	208.7	-6.2	-3.5	-1.1	-0.7	187.8
	2	-6.8	-3.8	-2.2	-1.1	208.6	-6.2	-3.5	-1.8	-0.9	187.8

1. Ось X совпадает с направлением оси
2. Нагрузки приведены к ц.т.подколонника в уровне верха подколонника

1. В спецификации и ведомости расхода стали не учтены выпуски.Выпуски диаметром Ф32 длиной 3000 мм в количестве 4 шт, общей массой 75,8 кг.

Изм.	Кол.уч.	Лист	№док.	Подпись	Дата
ГИП		Баранов			
Проверил		Баранов			
Разработал		Широбоков			

577-19-КЖ1

Торгово-развлекательный центр по ул. Ленина, 144 в г. Ижевске

Торгово-развлекательный центр

Стадия	Лист	Листов
Р	22	

Ростверк РСм17

ООО ПКБ "Скопас"

Взам. инв. № | Подпись и дата | Инв. № подл.

Копировал | Формат А2

РСм18

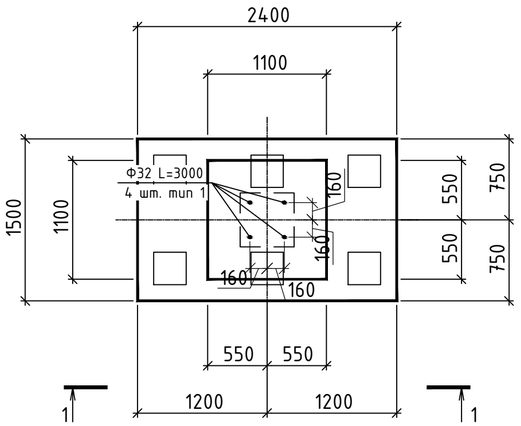

Схема раскладки арматуры в подошве

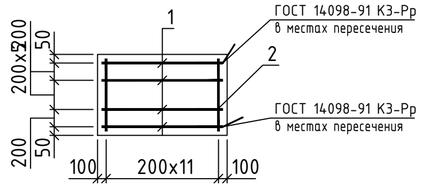

2 - 2

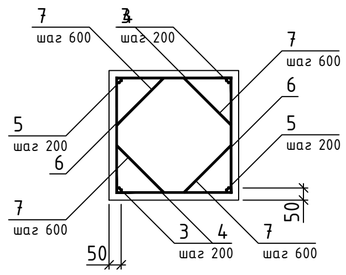

Тип 1

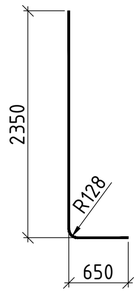

	Эскиз
7	558

Спецификация ростверка РСм18

Поз.	Обозначение	Наименование	Кол.	Примеч.
		Детали		
1		Ф16 А500С ГОСТ 34028-2016L=2350	8	3.71 кг
2		Ф10 А500С ГОСТ 34028-2016L=1450	12	0.89 кг
3		Ф12 А500С ГОСТ 34028-2016L=1000	12	0.89 кг
4		Ф10 А500С ГОСТ 34028-2016L=1050	8	0.65 кг
5		Ф12 А500С ГОСТ 34028-2016L=1000	12	0.89 кг
6		Ф10 А500С ГОСТ 34028-2016L=1050	8	0.65 кг
7		Ф6 А240С ГОСТ 34028-2016L=708	8	0.16 кг
		Материалы		
8		Бетон класса В25		3.06 м3
		Бетон класса В7.5		0.5 м3

Ведомость расхода стали, кг

Марка элемента	Изделия арматурные								Всего
	Арматура класса								
	А500С					А240С			
	ГОСТ 34028-2016					ГОСТ 34028-2016			
	Ф10	Ф12	Ф16		Итого	Ф6		Итого	
РСм18	21.1	21.3	29.7		72.1	1.3		1.3	73.3

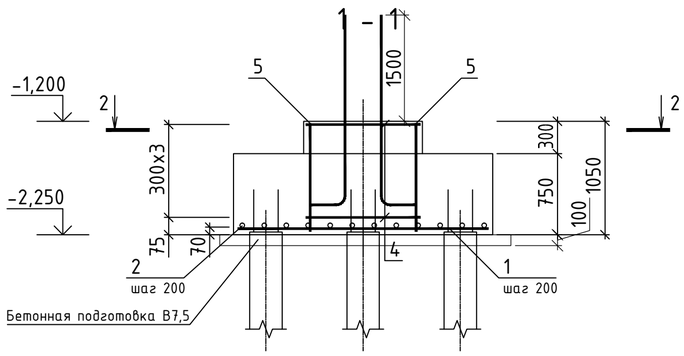

Нагрузки на ростверк

Схема нагрузок	№ комб.	Расчет по прочности					Расчет по деформациям				
		Mx тсм	Qx тс	My тсм	Qy тс	N тс	Mx тсм	Qx тс	My тсм	Qy тс	N тс
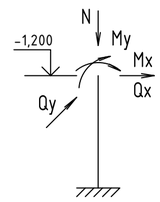	1	1.1	0.5	-0.3	0.0	303.5	1.0	0.5	-0.2	0.0	270.7
	2	1.0	0.5	0.6	0.2	303.6	0.9	0.5	0.4	0.2	270.7

1. Ось X совпадает с направлением оси
2. Нагрузки приведены к ц.т.подколонника в уровне верха подколонника

1. В спецификации и ведомости расхода стали не учтены выпуски.Выпуски диаметром Ф32 длиной 3000 мм в количестве 4 шт, общей массой 75,8 кг.

Изм.	Кол.уч.	Лист	№док.	Подпись	Дата
ГИП		Баранов			
Проверил		Баранов			
Разработал		Широбоков			

577-19-КЖ1

Торгово-развлекательный центр по ул. Ленина, 144 в г. Ижевске

Торгово-развлекательный центр

Стадия	Лист	Листов
Р	23	

Ростверк РСм18

ООО ПКБ "Скопас"

Взам. инв. №

Подпись и дата

Инв. № подл.

Копировал

Формат А2

Схема раскладки арматуры в подошве

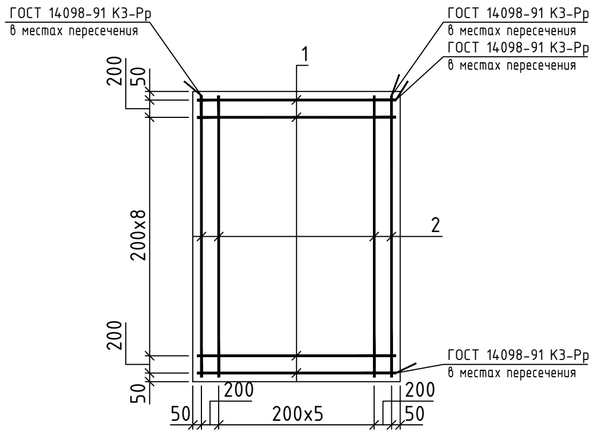

РСм19

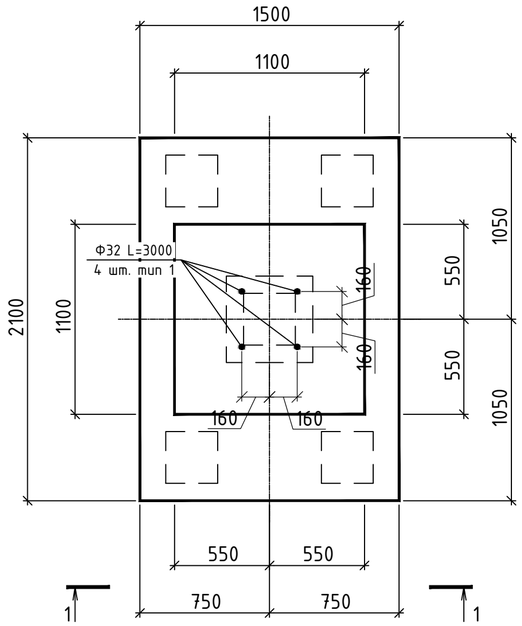

2 - 2

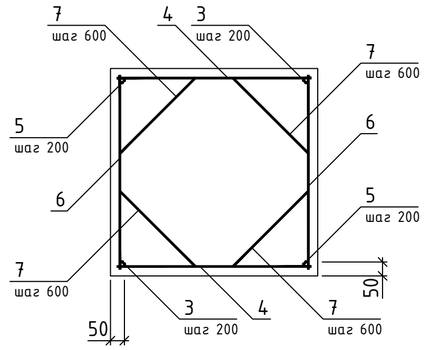

Тип 1

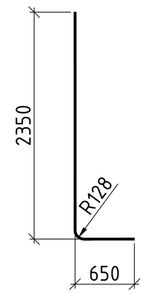

	Эскиз
7	558

1 - 1

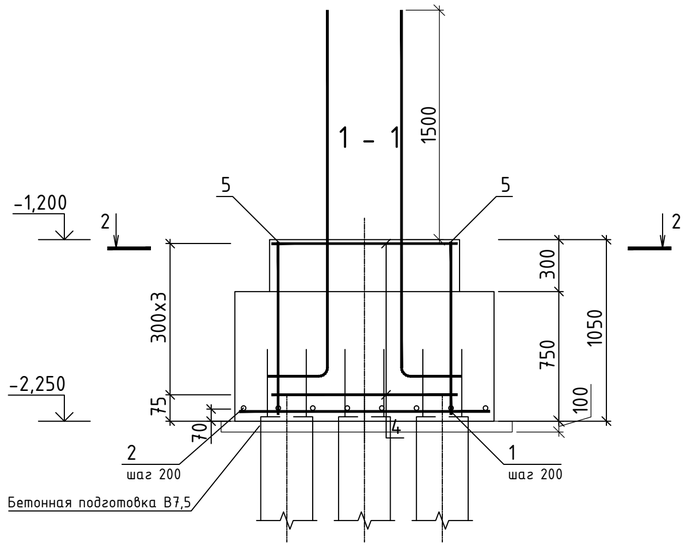

Спецификация ростверка РСм19

Поз.	Обозначение	Наименование	Кол.	Примеч.
		Детали		
1		Ø10 А500С ГОСТ 34028-2016L=1450	11	0.89 кг
2		Ø16 А500С ГОСТ 34028-2016L=2050	8	3.24 кг
3		Ø12 А500С ГОСТ 34028-2016L=1000	12	0.89 кг
4		Ø10 А500С ГОСТ 34028-2016L=1050	8	0.65 кг
5		Ø12 А500С ГОСТ 34028-2016L=1000	12	0.89 кг
6		Ø10 А500С ГОСТ 34028-2016L=1050	8	0.65 кг
7		Ø6 А240С ГОСТ 34028-2016L=708	8	0.16 кг
		Материалы		
8		Бетон класса В25		2.73 м3
		Бетон класса В7.5		0.5 м3

Ведомость расхода стали, кг

Марка элемента	Изделия арматурные								Всего
	Арматура класса								
	А500С					А240С			
	ГОСТ 34028-2016					ГОСТ 34028-2016			
	Ø10	Ø12	Ø16		Итого	Ø6		Итого	
РСм19	20.2	21.3	25.9		67.4	1.3		1.3	68.7

Нагрузки на ростверк

Схема нагрузок	№ комб.	Расчет по прочности					Расчет по деформациям				
		Mx тсм	Qx тс	My тсм	Qy тс	N тс	Mx тсм	Qx тс	My тсм	Qy тс	N тс
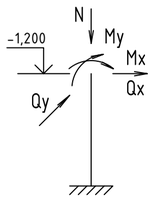	1	0.7	0.3	7.5	4.2	250.2	0.6	0.3	6.8	3.8	221.5
	2	0.7	0.3	8.2	4.5	248.8	0.6	0.3	7.3	4.0	220.5

1. Ось X совпадает с направлением оси
2. Нагрузки приведены к ц.т.подколонника в уровне верха подколонника

1. В спецификации и ведомости расхода стали не учтены выпуски.Выпуски диаметром Ø32 длиной 3000 мм в количестве 4 шт, общей массой 75,8 кг.

Изм.	Кол.уч.	Лист	№док.	Подпись	Дата
ГИП		Баранов			
Проверил		Баранов			
Разработал		Широбоков			

577-19-КЖ1

Торгово-развлекательный центр по ул. Ленина, 144 в г. Ижевске

Торгово-развлекательный центр

Стадия	Лист	Листов
Р	24	

Ростверк РСм19

ООО ПКБ "Скопас"

Взам. инв. № | Подпись и дата | Инв. № подл.

Копировал | Формат А2

РСм20

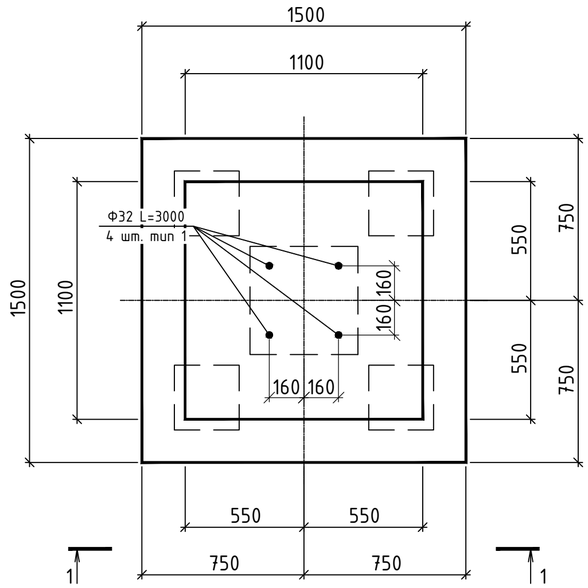

Схема раскладки арматуры в подошве

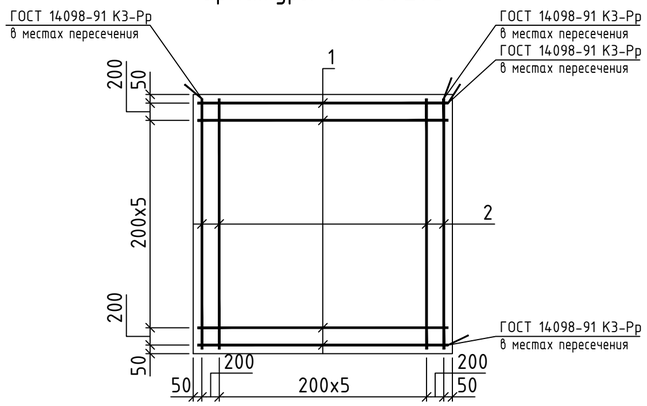

2 - 2

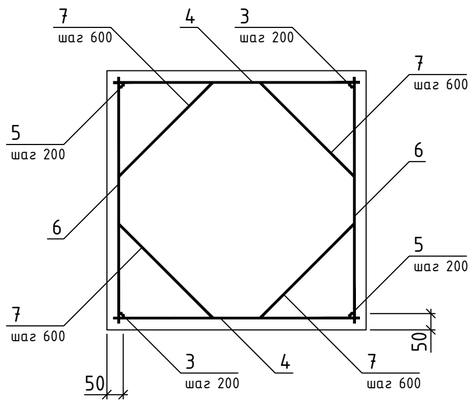

А

Тип 1

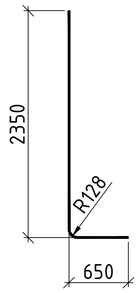

Спецификация ростверка РСм20

Поз.	Обозначение	Наименование	Кол.	Примеч.
		Детали		
1		Ф10 А500С ГОСТ 34028-2016L=1450	8	0.89 кг
2		Ф10 А500С ГОСТ 34028-2016L=1450	8	0.89 кг
3		Ф12 А500С ГОСТ 34028-2016L=850	12	0.75 кг
4		Ф10 А500С ГОСТ 34028-2016L=1050	6	0.65 кг
5		Ф12 А500С ГОСТ 34028-2016L=850	12	0.75 кг
6		Ф10 А500С ГОСТ 34028-2016L=1050	6	0.65 кг
7		Ф6 А240С ГОСТ 34028-2016L=708	8	0.16 кг
		Материалы		
8		Бетон класса В25		1.56 м3
		Бетон класса В7.5		0.3 м3

1 - 1

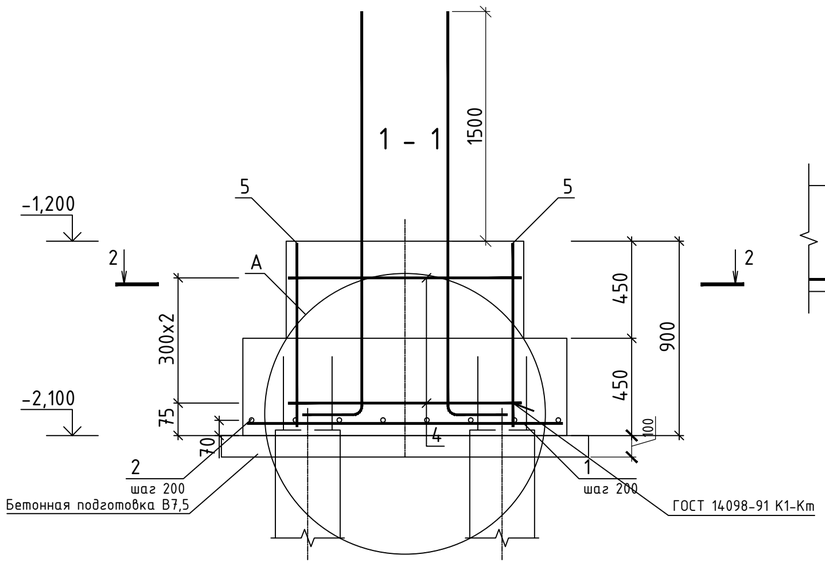

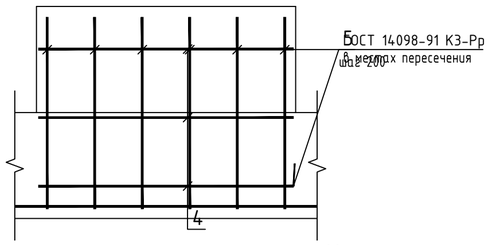

	Эскиз
7	558

Ведомость расхода стали, кг

Марка элемента	Изделия арматурные							
	Арматура класса							Всего
	А500С				А240С			
	ГОСТ 34028-2016				ГОСТ 34028-2016			
	Ф10	Ф12		Итого	Ф6		Итого	
РСм20	22.1	18.1		40.2	1.3		1.3	41.5

Нагрузки на ростверк

Схема нагрузок	№ комб.	Расчет по прочности					Расчет по деформациям				
		Mx тсм	Qx тс	My тсм	Qy тс	N тс	Mx тсм	Qx тс	My тсм	Qy тс	N тс
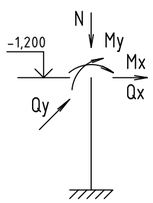	1	8.7	4.7	2.4	1.4	161.2	7.8	4.3	2.3	1.3	143.5
	2	8.6	4.7	3.0	1.6	160.7	7.8	4.3	2.7	1.4	143.2

1. Ось X совпадает с направлением оси
2. Нагрузки приведены к ц.т.подколонника в уровне верха подколонника

1. В спецификации и ведомости расхода стали не учтены выпуски.Выпуски диаметром Ф32 длиной 3000 мм в количестве 4 шт, общей массой 75,8 кг.

Изм.	Кол.уч.	Лист	№док.	Подпись	Дата
ГИП		Баранов			
Проверил		Баранов			
Разработал		Широбоков			

577-19-КЖ1

Торгово-развлекательный центр по ул. Ленина, 144 в г. Ижевске

Торгово-развлекательный центр

Стадия	Лист	Листов
Р	25	

Ростверк РСм20

ООО ПКБ "Скопас"

Взам. инв. № | Подпись и дата | Инв. № подл.

Копировал | Формат А2

РСм21

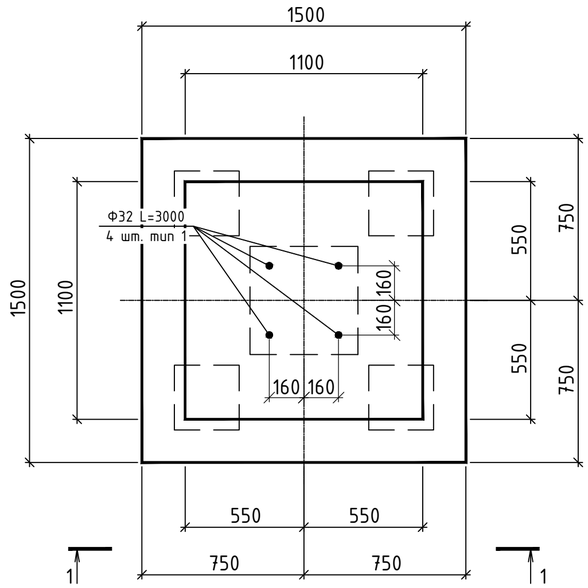

Схема раскладки арматуры в подошве

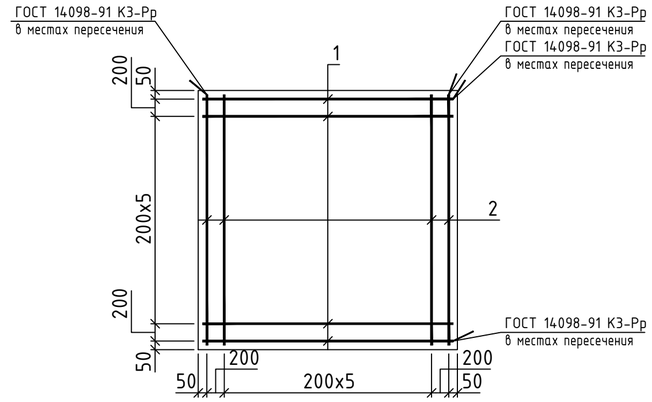

2 - 2

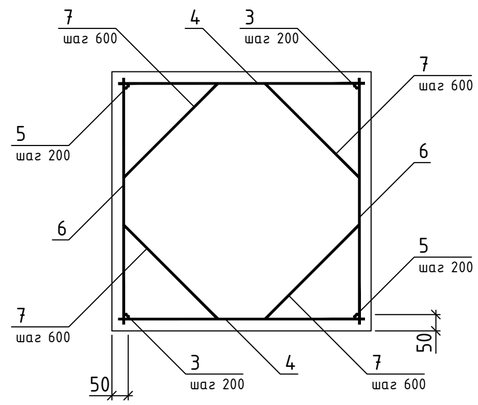

А

Спецификация ростверка РСм21

Поз.	Обозначение	Наименование	Кол.	Примеч.
		Детали		
1		Ф12 А500С ГОСТ 34028-2016L=1450	8	1.29 кг
2		Ф10 А500С ГОСТ 34028-2016L=1450	8	0.89 кг
3		Ф12 А500С ГОСТ 34028-2016L=850	12	0.75 кг
4		Ф10 А500С ГОСТ 34028-2016L=1050	6	0.65 кг
5		Ф12 А500С ГОСТ 34028-2016L=850	12	0.75 кг
6		Ф10 А500С ГОСТ 34028-2016L=1050	6	0.65 кг
7		Ф6 А240С ГОСТ 34028-2016L=708	8	0.16 кг
		Материалы		
8		Бетон класса В25		1.56 м3
		Бетон класса В7.5		0.3 м3

Тип 1

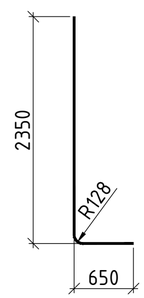

1 - 1

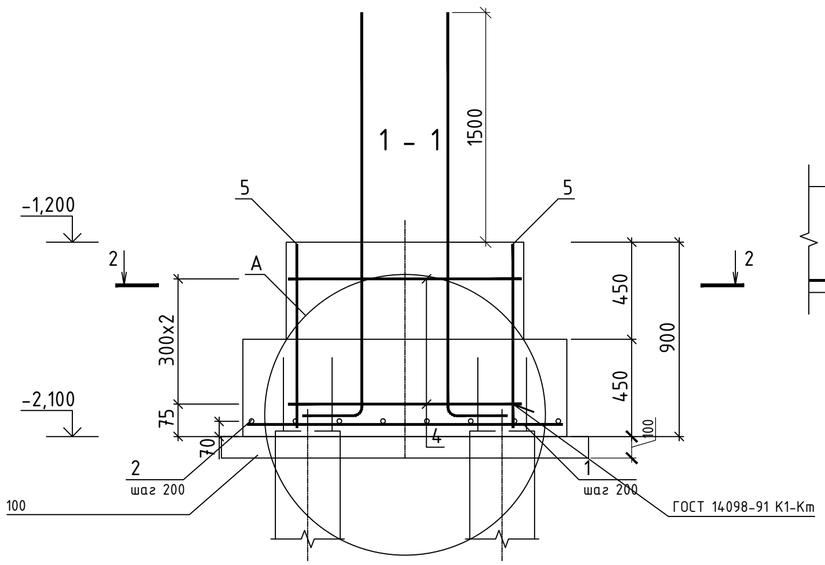

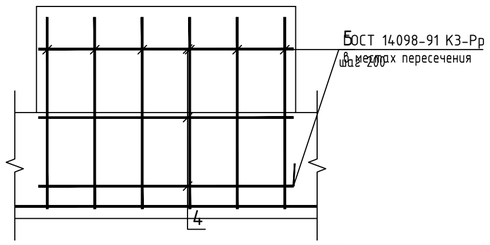

	Эскиз
7	558

Ведомость расхода стали, кг

Марка элемента	Изделия арматурные							Всего
	Арматура класса							
	А500С				А240С			
	ГОСТ 34028-2016				ГОСТ 34028-2016			
	Ф10	Ф12		Итого	Ф6		Итого	
РСм21	14.9	28.4		43.3	1.3		1.3	44.6

Нагрузки на ростверк

Схема нагрузок	№ комб.	Расчет по прочности					Расчет по деформациям				
		Mx тсм	Qx тс	My тсм	Qy тс	N тс	Mx тсм	Qx тс	My тсм	Qy тс	N тс
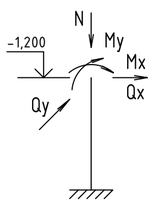	1	-11.3	-6.3	-0.5	-0.4	196.8	-10.2	-5.7	-0.6	-0.4	175.4
	2	-11.4	-6.3	-1.9	-0.9	196.3	-10.3	-5.7	-1.6	-0.8	175.1

1. Ось X совпадает с направлением оси
2. Нагрузки приведены к ц.т.подколонника в уровне верха подколонника

1. В спецификации и ведомости расхода стали не учтены выпуски.Выпуски диаметром Ф32 длиной 3000 мм в количестве 4 шт, общей массой 75,8 кг.

Изм.	Кол.уч.	Лист	№док.	Подпись	Дата
ГИП		Баранов			
Проверил		Баранов			
Разработал		Широбоков			

577-19-КЖ1

Торгово-развлекательный центр по ул. Ленина, 144 в г. Ижевске

Торгово-развлекательный центр

Стадия	Лист	Листов
Р	26	

Ростверк РСм21

ООО ПКБ "Скопас"

Взам. инв. №

Подпись и дата

Инв. № подл.

Копировал

Формат А2

РСм22

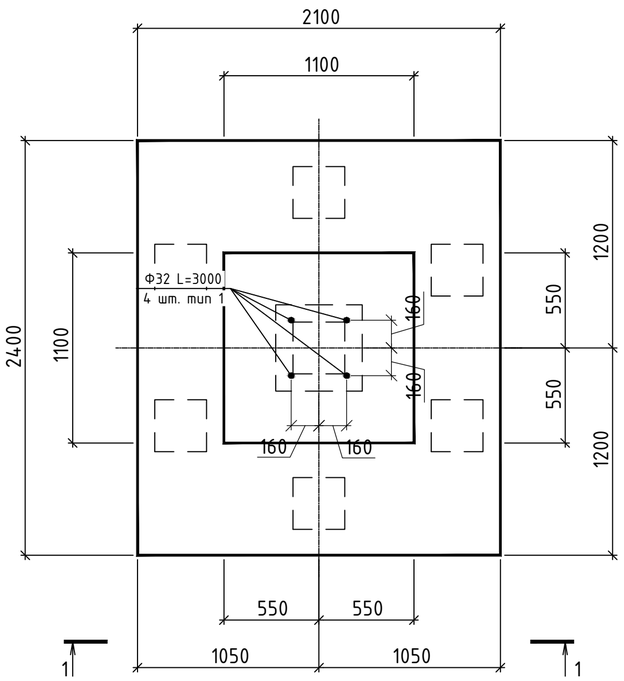

Схема раскладки арматуры в подошве

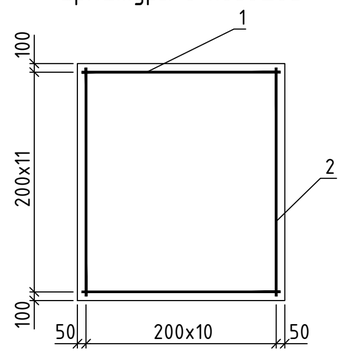

2 - 2

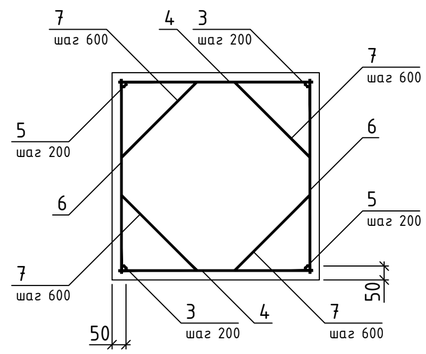

Спецификация ростверка РСм22

Поз.	Обозначение	Наименование	Кол.	Примеч.
		Детали		
1		Ф14 А500С ГОСТ 34028-2016L=2050	12	2.48 кг
2		Ф14 А500С ГОСТ 34028-2016L=2350	11	2.84 кг
3		Ф12 А500С ГОСТ 34028-2016L=850	12	0.75 кг
4		Ф10 А500С ГОСТ 34028-2016L=1050	6	0.65 кг
5		Ф12 А500С ГОСТ 34028-2016L=850	12	0.75 кг
6		Ф10 А500С ГОСТ 34028-2016L=1050	6	0.65 кг
7		Ф6 А240С ГОСТ 34028-2016L=708	8	0.16 кг
		Материалы		
8		Бетон класса В25		3.39 м3
		Бетон класса В7.5		0.6 м3

Тип 1

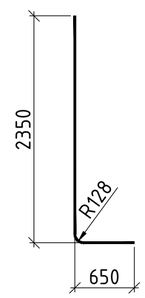

1 - 1

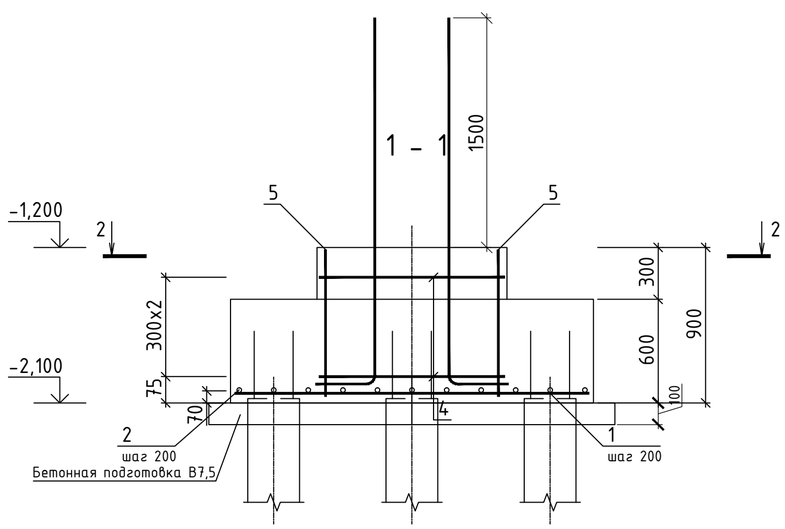

	Эскиз
7	558

Ведомость расхода стали, кг

Марка элемента	Изделия арматурные								
	Арматура класса								Всего
	А500С					А240С			
	ГОСТ 34028-2016					ГОСТ 34028-2016			
	Ф10	Ф12	Ф14		Итого	Ф6		Итого	
РСм22	7.8	18.1	60.1		86.9	1.3		1.3	88.1

Нагрузки на ростверк

Схема нагрузок	№ комб.	Расчет по прочности					Расчет по деформациям				
		Mx тсм	Qx тс	My тсм	Qy тс	N тс	Mx тсм	Qx тс	My тсм	Qy тс	N тс
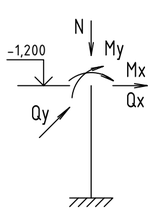	1	1.4	0.8	-0.6	-0.5	371.9	1.3	0.7	-0.7	-0.5	331.4
	2	1.4	0.8	-1.9	-0.9	371.9	1.2	0.7	-1.6	-0.8	331.4

1. Ось X совпадает с направлением оси
2. Нагрузки приведены к ц.т.подколонника в уровне верха подколонника

1. В спецификации и ведомости расхода стали не учтены выпуски.Выпуски диаметром Ф32 длиной 3000 мм в количестве 4 шт, общей массой 75,8 кг.

Изм.	Кол.уч.	Лист	№док.	Подпись	Дата
ГИП		Баранов			
Проверил		Баранов			
Разработал		Широбоков			

577-19-КЖ1

Торгово-развлекательный центр по ул. Ленина, 144 в г. Ижевске

Торгово-развлекательный центр	Стадия	Лист	Листов
	Р	27	

Ростверк РСм22

ООО ПКБ "Скопас"

Взам. инв. №

Подпись и дата

Инв. № подл.

Копировал

Формат А2

РСм23

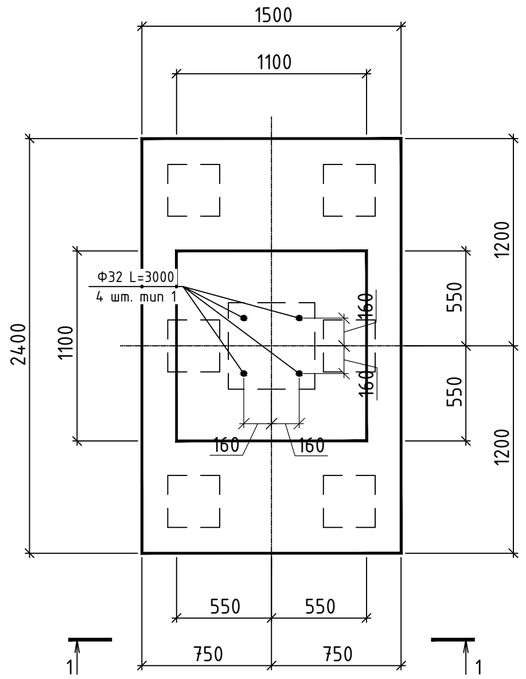

Схема раскладки арматуры в подошве

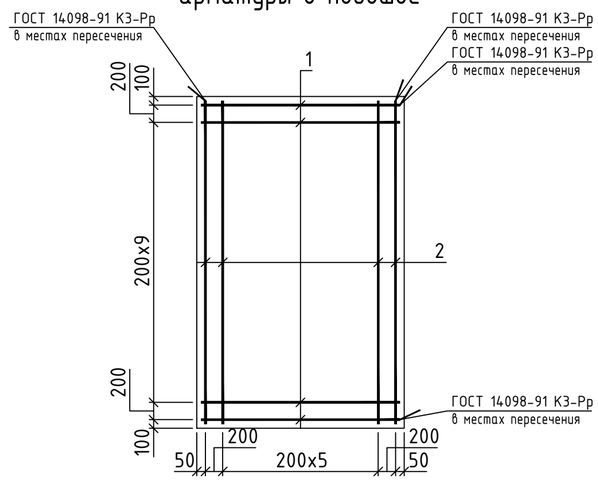

2 - 2

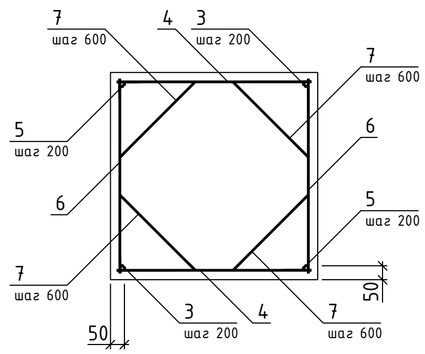

Тип 1

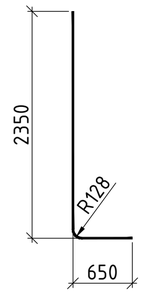

	Эскиз
7	558

Спецификация ростверка РСм23

Поз.	Обозначение	Наименование	Кол.	Примеч.
		Детали		
1		Ø10 А500С ГОСТ 34028-2016L=1450	12	0.89 кг
2		Ø18 А500С ГОСТ 34028-2016L=2350	8	4.69 кг
3		Ø12 А500С ГОСТ 34028-2016L=1000	12	0.89 кг
4		Ø10 А500С ГОСТ 34028-2016L=1050	8	0.65 кг
5		Ø12 А500С ГОСТ 34028-2016L=1000	12	0.89 кг
6		Ø10 А500С ГОСТ 34028-2016L=1050	8	0.65 кг
7		Ø6 А240С ГОСТ 34028-2016L=708	8	0.16 кг
		Материалы		
8		Бетон класса В25		3.06 м3
		Бетон класса В7.5		0.5 м3

1 - 1

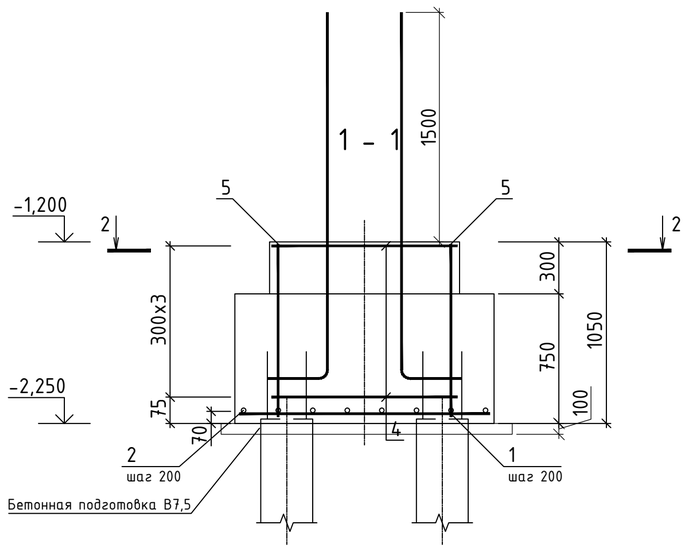

Ведомость расхода стали, кг

Марка элемента	Изделия арматурные								Всего
	Арматура класса								
	А500С					А240С			
	ГОСТ 34028-2016					ГОСТ 34028-2016			
	Ø10	Ø12	Ø18		Итого	Ø6		Итого	
РСм23	21.1	21.3	37.6		79.1	1.3		1.3	81.2

Нагрузки на ростверк

Схема нагрузок	№ комб.	Расчет по прочности					Расчет по деформациям				
		Mx тсм	Qx тс	My тсм	Qy тс	N тс	Mx тсм	Qx тс	My тсм	Qy тс	N тс
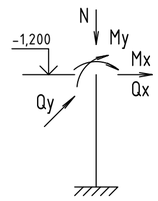	1	-0.1	-0.1	-1.3	-0.9	350.2	-0.1	-0.1	-1.3	-0.8	311.9
	2	-0.2	-0.1	-2.6	-1.3	350.4	-0.2	-0.1	-2.2	-1.1	312.0

1. Ось X совпадает с направлением оси
2. Нагрузки приведены к ц.т.подколонника в уровне верха подколонника

1. В спецификации и ведомости расхода стали не учтены выпуски.Выпуски диаметром Ø32 длиной 3000 мм в количестве 4 шт, общей массой 75,8 кг.

Изм.	Кол.уч.	Лист	№док.	Подпись	Дата
ГИП		Баранов			
Проверил		Баранов			
Разработал		Широбоков			

577-19-КЖ1

Торгово-развлекательный центр по ул. Ленина, 144 в г. Ижевске

Торгово-развлекательный центр	Стадия	Лист	Листов
	Р	28	

Ростверк РСм23

ООО ПКБ "Скопас"

Взам. инв. №

Подпись и дата

Инв. № подл.

Копировал

Формат А2

РСм25

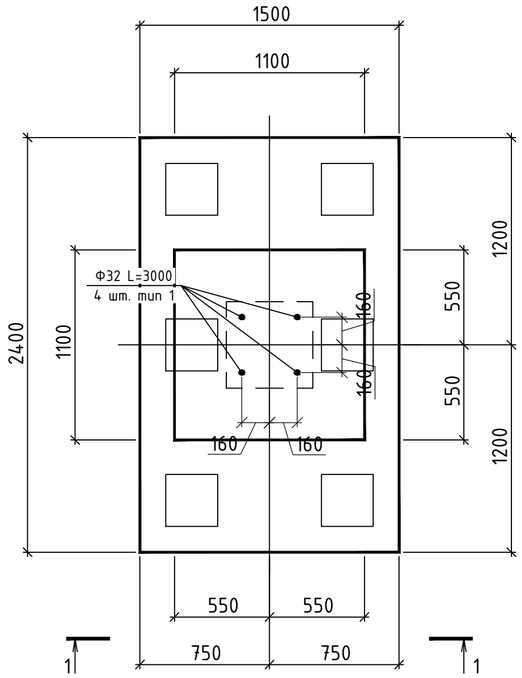

Схема раскладки арматуры в подошве

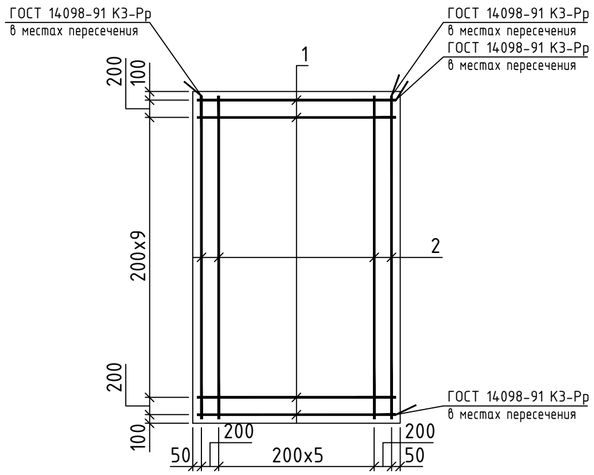

2 - 2

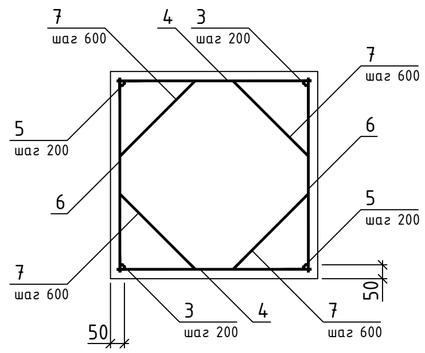

Тип 1

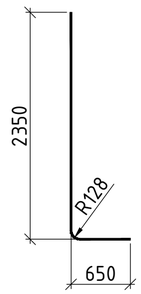

Спецификация ростверка РСм25

Поз.	Обозначение	Наименование	Кол.	Примеч.
		Детали		
1		Ø10 А500С ГОСТ 34028-2016L=1450	12	0.89 кг
2		Ø18 А500С ГОСТ 34028-2016L=2350	8	4.69 кг
3		Ø12 А500С ГОСТ 34028-2016L=1000	12	0.89 кг
4		Ø10 А500С ГОСТ 34028-2016L=1050	8	0.65 кг
5		Ø12 А500С ГОСТ 34028-2016L=1000	12	0.89 кг
6		Ø10 А500С ГОСТ 34028-2016L=1050	8	0.65 кг
7		Ø6 А240С ГОСТ 34028-2016L=708	8	0.16 кг
		Материалы		
8		Бетон класса В25		3.06 м3
		Бетон класса В7.5		0.5 м3

1 - 1

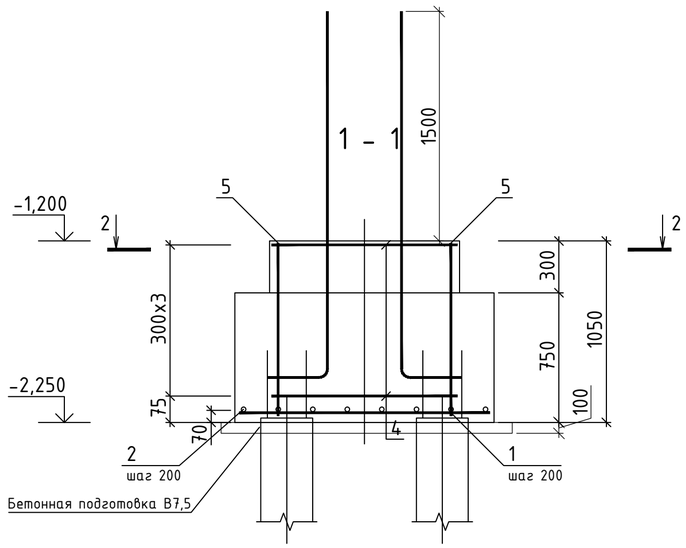

	Эскиз
7	558

Ведомость расхода стали, кг

Марка элемента	Изделия арматурные								
	Арматура класса								Всего
	А500С					А240С			
	ГОСТ 34028-2016					ГОСТ 34028-2016			
	Ø10	Ø12	Ø18		Итого	Ø6		Итого	
РСм25	21.1	21.3	37.6		79.1	1.3		1.3	81.2

Нагрузки на ростверк

Схема нагрузок	№ комб.	Расчет по прочности					Расчет по деформациям				
		Mx тсм	Qx тс	My тсм	Qy тс	N тс	Mx тсм	Qx тс	My тсм	Qy тс	N тс
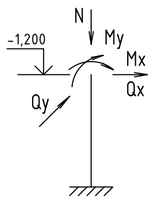	1	-0.3	-0.2	-1.9	-1.1	345.2	-0.3	-0.2	-1.8	-1.1	306.8
	2	-0.4	-0.2	-2.9	-1.5	345.6	-0.4	-0.2	-2.5	-1.3	307.0

1. Ось X совпадает с направлением оси
2. Нагрузки приведены к ц.т.подколонника в уровне верха подколонника

1. В спецификации и ведомости расхода стали не учтены выпуски.Выпуски диаметром Ø32 длиной 3000 мм в количестве 4 шт, общей массой 75,8 кг.

Изм.	Кол.уч.	Лист	№док.	Подпись	Дата
ГИП		Баранов			
Проверил		Баранов			
Разработал		Широбоков			

577-19-КЖ1

Торгово-развлекательный центр по ул. Ленина, 144 в г. Ижевске

Торгово-развлекательный центр

Стадия	Лист	Листов
Р	29	

Ростверк РСм25

ООО ПКБ "Скопас"

Взам. инв. №

Подпись и дата

Инв. № подл.

Копировал

Формат А2

Комплекс	№ фундамента	Масштаб	Дата
trc4	2	1:25	19-12-19

Ф О К - Комплекс

Версия передана
без права передачи

Согласовано:

Взам. инв. №

Подпись и дата

Инв. № подл.

РСм26

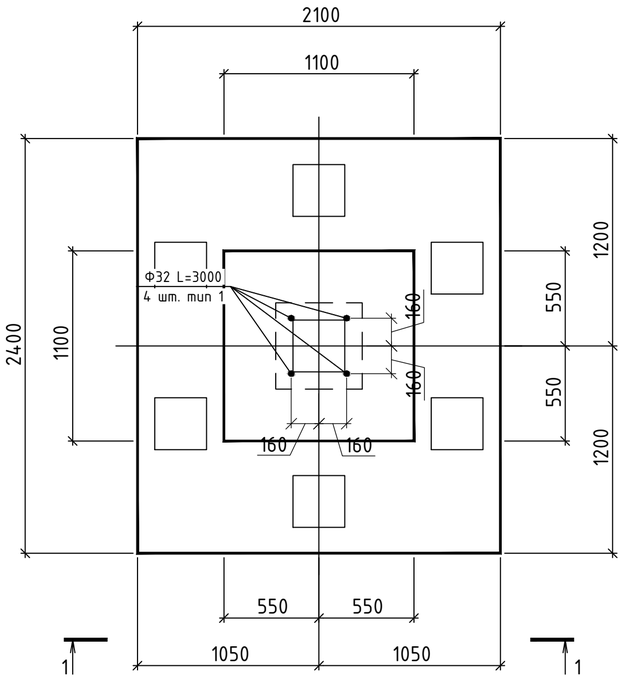

Схема раскладки арматуры в подошве

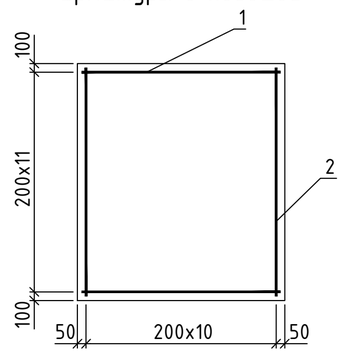

2 - 2

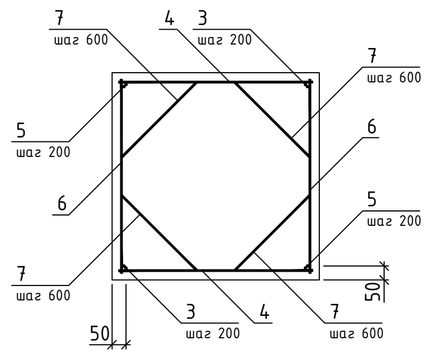

Спецификация ростверка РСм26

Поз.	Обозначение	Наименование	Кол.	Примеч.
		Детали		
1		Ø14 А500С ГОСТ 34028-2016L=2050	12	2.48 кг
2		Ø14 А500С ГОСТ 34028-2016L=2350	11	2.84 кг
3		Ø12 А500С ГОСТ 34028-2016L=850	12	0.75 кг
4		Ø10 А500С ГОСТ 34028-2016L=1050	6	0.65 кг
5		Ø12 А500С ГОСТ 34028-2016L=850	12	0.75 кг
6		Ø10 А500С ГОСТ 34028-2016L=1050	6	0.65 кг
7		Ø6 А240С ГОСТ 34028-2016L=708	8	0.16 кг
		Материалы		
8		Бетон класса В25		3.39 м3
		Бетон класса В7.5		0.6 м3

Тип 1

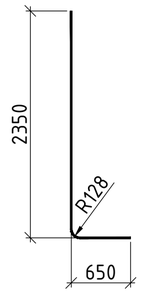

	Эскиз
7	558

1 - 1

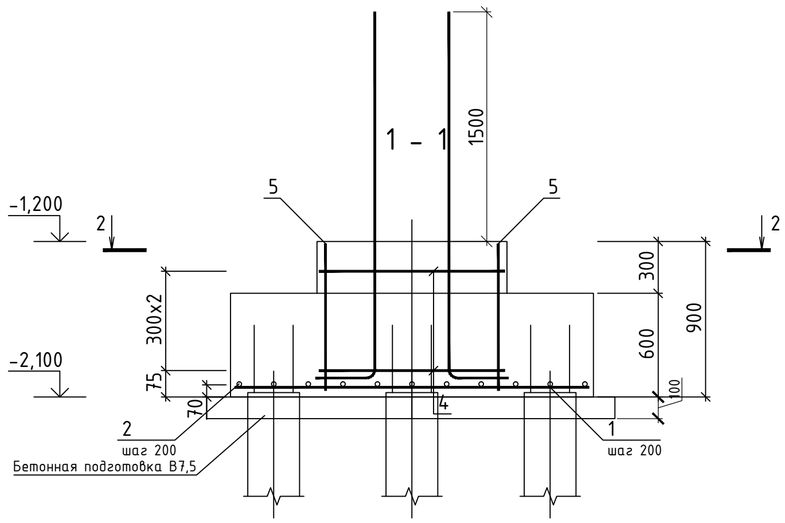

Ведомость расхода стали, кг

Марка элемента	Изделия арматурные								Всего
	Арматура класса								
	А500С					А240С			
	ГОСТ 34028-2016					ГОСТ 34028-2016			
	Ø10	Ø12	Ø14		Итого	Ø6		Итого	
РСм26	7.8	18.1	60.1		86.9	1.3		1.3	88.1

Нагрузки на ростверк

Схема нагрузок	№ комб.	Расчет по прочности					Расчет по деформациям				
		Mx тсм	Qx тс	My тсм	Qy тс	N тс	Mx тсм	Qx тс	My тсм	Qy тс	N тс
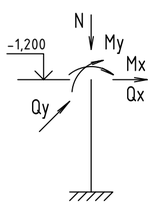	1	0.0	-0.1	-1.8	-1.1	357.6	0.0	-0.1	-1.7	-1.0	317.9
	2	-0.1	-0.1	-2.7	-1.4	357.7	-0.1	-0.1	-2.4	-1.3	318.0

1. Ось X совпадает с направлением оси
2. Нагрузки приведены к ц.т.подколонника в уровне верха подколонника

1. В спецификации и ведомости расхода стали не учтены выпуски.Выпуски диаметром Ø32 длиной 3000 мм в количестве 4 шт, общей массой 75,8 кг.

Изм.	Кол.уч.	Лист	№док.	Подпись	Дата
ГИП		Баранов			
Проверил		Баранов			
Разработал		Широбоков			

577-19-КЖ1

Торгово-развлекательный центр по ул. Ленина, 144 в г. Ижевске

Торгово-развлекательный центр	Стадия	Лист	Листов
	Р	30	

Ростверк РСм26

ООО ПКБ "Скопас"

Копировал

Формат А2

РСм27

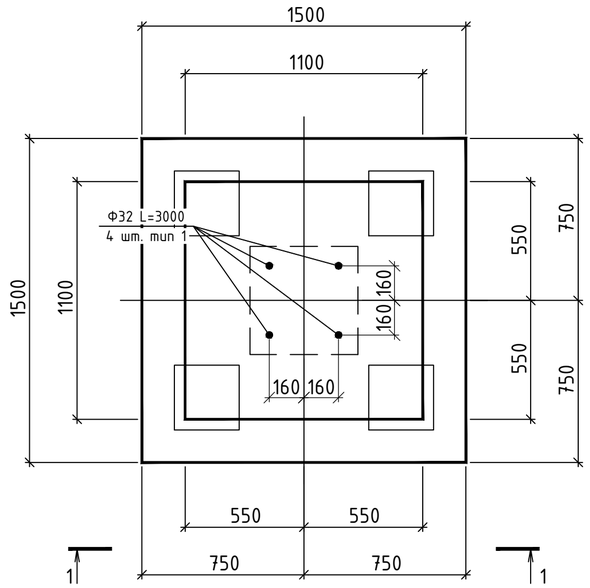

Схема раскладки арматуры в подошве

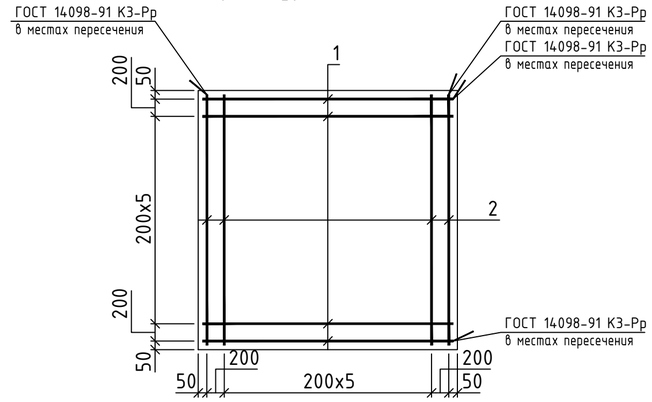

2 - 2

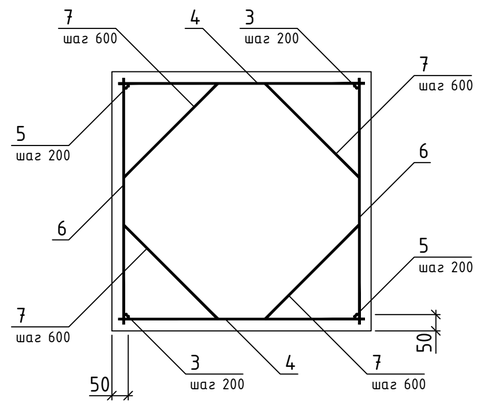

А

Тип 1

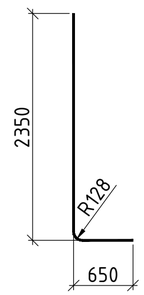

Спецификация ростверка РСм27

Поз.	Обозначение	Наименование	Кол.	Примеч.
		Детали		
1		Ф10 А500С ГОСТ 34028-2016 L=1450	8	0.89 кг
2		Ф12 А500С ГОСТ 34028-2016 L=1450	8	1.29 кг
3		Ф12 А500С ГОСТ 34028-2016 L=850	12	0.75 кг
4		Ф10 А500С ГОСТ 34028-2016 L=1050	6	0.65 кг
5		Ф12 А500С ГОСТ 34028-2016 L=850	12	0.75 кг
6		Ф10 А500С ГОСТ 34028-2016 L=1050	6	0.65 кг
7		Ф6 А240С ГОСТ 34028-2016 L=708	8	0.16 кг
		Материалы		
8		Бетон класса В25		1.56 м3
		Бетон класса В7.5		0.3 м3

1 - 1

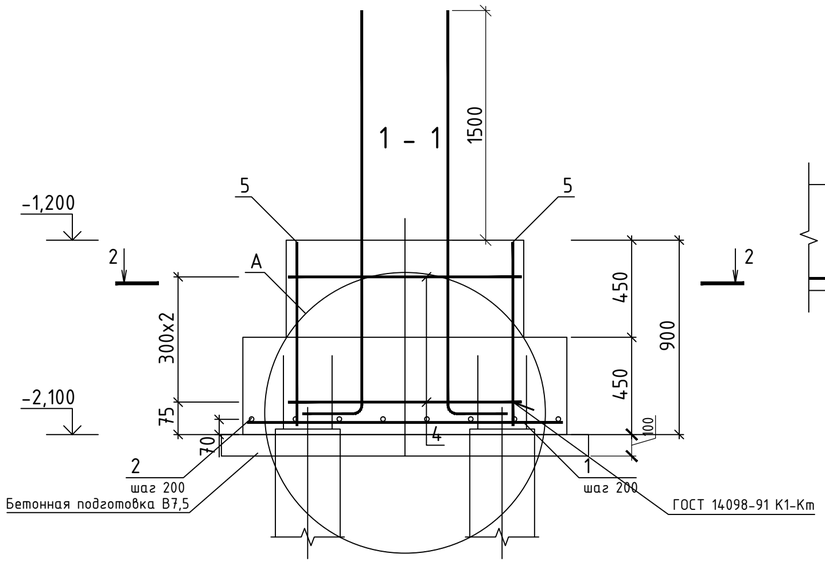

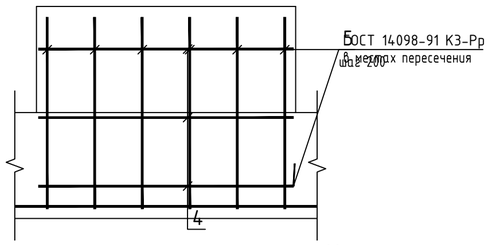

	Эскиз
7	558

Ведомость расхода стали, кг

Марка элемента	Изделия арматурные							Всего
	Арматура класса							
	А500С				А240С			
	ГОСТ 34028-2016				ГОСТ 34028-2016			
	Ф10	Ф12		Итого	Ф6		Итого	
РСм27	14.9	28.4		43.3	1.3		1.3	44.6

Нагрузки на ростверк

Схема нагрузок	№ комб.	Расчет по прочности					Расчет по деформациям				
		Mx тсм	Qx тс	My тсм	Qy тс	N тс	Mx тсм	Qx тс	My тсм	Qy тс	N тс
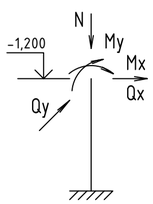	1	-6.9	-3.8	7.2	3.8	108.0	-6.2	-3.4	6.3	3.4	96.2
	2	-6.9	-3.8	6.1	3.5	107.2	-6.2	-3.4	5.6	3.2	95.7

1. Ось X совпадает с направлением оси
2. Нагрузки приведены к ц.т.подколонника в уровне верха подколонника

1. В спецификации и ведомости расхода стали не учтены выпуски.Выпуски диаметром Ф32 длиной 3000 мм в количестве 4 шт, общей массой 75,8 кг.

Согласовано:

Взам. инв. №

Подпись и дата

Инв. № подл.

Изм.	Кол.уч.	Лист	№док.	Подпись	Дата
ГИП		Баранов			
Проверил		Баранов			
Разработал		Широбоков			

577-19-КЖ1

Торгово-развлекательный центр по ул. Ленина, 144 в г. Ижевске

Торгово-развлекательный центр

Стадия	Лист	Листов
Р	31	

Ростверк РСм27

ООО ПКБ "Скопас"

Копировал

Формат А2

Комплекс	№ фундамента	Масштаб	Дата
trc4	2	1:20	19-12-19

Ф О К - Комплекс

Версия передана без права передачи

Согласовано:

Взам. инв. №

Подпись и дата

Инв. № подл.

РСм28

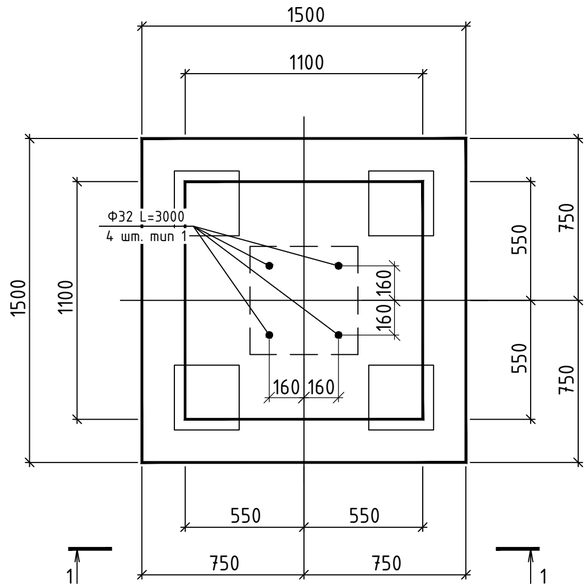

Схема раскладки арматуры в подошве

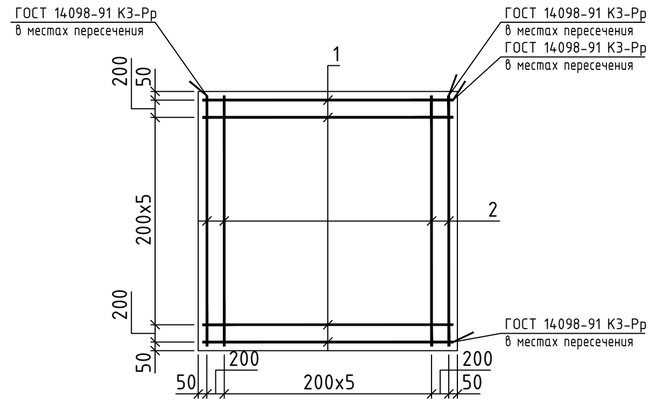

2 - 2

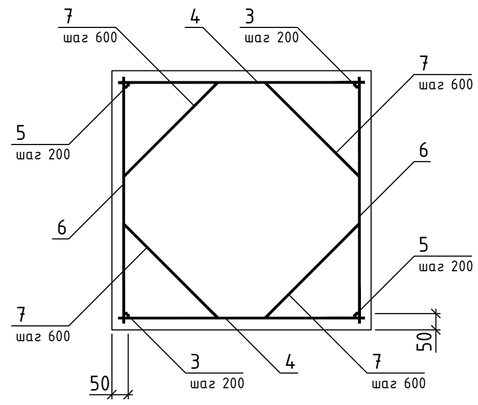

А

Спецификация ростверка РСм28

Поз.	Обозначение	Наименование	Кол.	Примеч.
		Детали		
1		Ф10 А500С ГОСТ 34028-2016L=1450	8	0.89 кг
2		Ф12 А500С ГОСТ 34028-2016L=1450	8	1.29 кг
3		Ф12 А500С ГОСТ 34028-2016L=850	12	0.75 кг
4		Ф10 А500С ГОСТ 34028-2016L=1050	6	0.65 кг
5		Ф12 А500С ГОСТ 34028-2016L=850	12	0.75 кг
6		Ф10 А500С ГОСТ 34028-2016L=1050	6	0.65 кг
7		Ф6 А240С ГОСТ 34028-2016L=708	8	0.16 кг
		Материалы		
8		Бетон класса В25		1.56 м3
		Бетон класса В7.5		0.3 м3

Тип 1

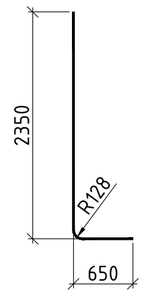

1 - 1

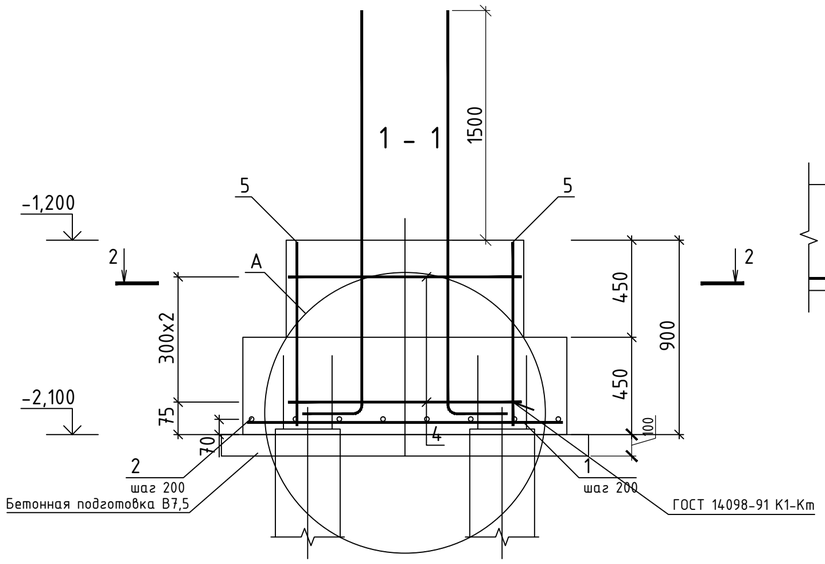

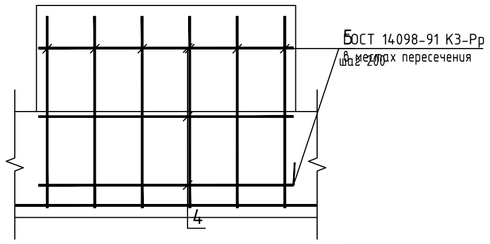

	Эскиз
7	558

Ведомость расхода стали, кг

Марка элемента	Изделия арматурные							Всего
	Арматура класса							
	А500С				А240С			
	ГОСТ 34028-2016				ГОСТ 34028-2016			
	Ф10	Ф12		Итого	Ф6		Итого	
РСм28	14.9	28.4		43.3	1.3		1.3	44.6

Нагрузки на ростверк

Схема нагрузок	№ комб.	Расчет по прочности					Расчет по деформациям				
		Mx тсм	Qx тс	My тсм	Qy тс	N тс	Mx тсм	Qx тс	My тсм	Qy тс	N тс
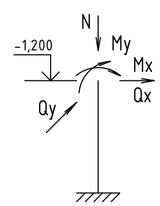	1	0.9	0.5	11.9	6.5	196.5	0.8	0.5	10.6	5.8	175.1
	2	0.8	0.5	10.8	6.2	195.4	0.8	0.4	9.9	5.6	174.4

1. Ось X совпадает с направлением оси
2. Нагрузки приведены к ц.т.подколонника в уровне верха подколонника

1. В спецификации и ведомости расхода стали не учтены выпуски.Выпуски диаметром Ф32 длиной 3000 мм в количестве 4 шт, общей массой 75,8 кг.

Изм.	Кол.уч.	Лист	№док.	Подпись	Дата
ГИП		Баранов			
Проверил		Баранов			
Разработал		Широбоков			

577-19-КЖ1

Торгово-развлекательный центр по ул. Ленина, 144 в г. Ижевске

Торгово-развлекательный центр

Стадия	Лист	Листов
Р	32	

Ростверк РСм28

ООО ПКБ "Скопас"

Копировал

Формат А2

Комплекс	№ фундамента	Масштаб	Дата
trc4	2	1:20	19-12-19

Ф О К - Комплекс

Версия передана
без права передачи

Согласовано:

Взам. инв. №

Подпись и дата

Инв. № подл.

Схема раскладки арматуры в подошве

РСм29

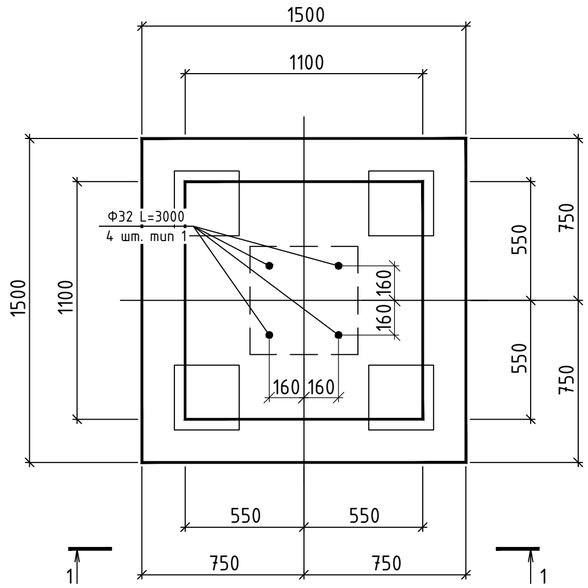

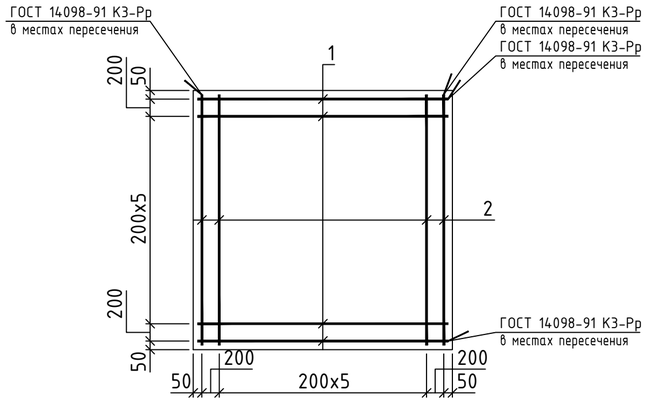

2 - 2

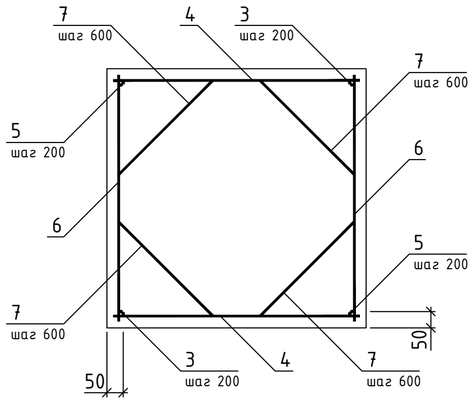

А

Спецификация ростверка РСм29

Поз.	Обозначение	Наименование	Кол.	Примеч.
		Детали		
1		Ф10 А500С ГОСТ 34028-2016L=1450	8	0.89 кг
2		Ф12 А500С ГОСТ 34028-2016L=1450	8	1.29 кг
3		Ф12 А500С ГОСТ 34028-2016L=850	12	0.75 кг
4		Ф10 А500С ГОСТ 34028-2016L=1050	6	0.65 кг
5		Ф12 А500С ГОСТ 34028-2016L=850	12	0.75 кг
6		Ф10 А500С ГОСТ 34028-2016L=1050	6	0.65 кг
7		Ф6 А240С ГОСТ 34028-2016L=708	8	0.16 кг
		Материалы		
8		Бетон класса В25		1.56 м3
		Бетон класса В7.5		0.3 м3

Тип 1

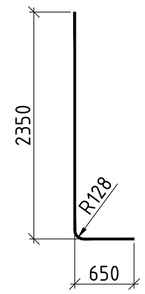

1 - 1

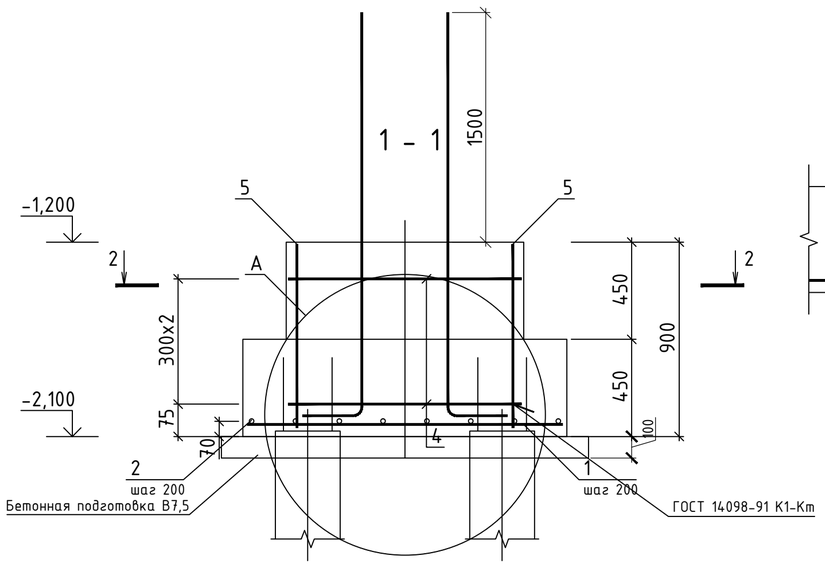

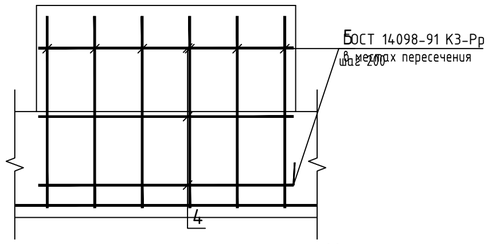

	Эскиз
7	558

Ведомость расхода стали, кг

Марка элемента	Изделия арматурные							Всего
	Арматура класса							
	А500С				А240С			
	ГОСТ 34028-2016				ГОСТ 34028-2016			
	Ф10	Ф12		Итого	Ф6		Итого	
РСм29	14.9	28.4		43.3	1.3		1.3	44.6

Нагрузки на ростверк

Схема нагрузок	№ комб.	Расчет по прочности					Расчет по деформациям				
		Mx тсм	Qx тс	My тсм	Qy тс	N тс	Mx тсм	Qx тс	My тсм	Qy тс	N тс
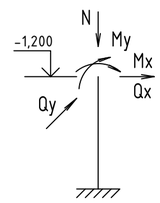	1	0.0	0.0	12.0	6.5	190.7	0.0	0.0	10.7	5.8	169.9
	2	-0.2	-0.1	10.9	6.2	189.7	-0.1	-0.1	9.9	5.6	169.2

1. Ось X совпадает с направлением оси
2. Нагрузки приведены к ц.т.подколонника в уровне верха подколонника

1. В спецификации и ведомости расхода стали не учтены выпуски.Выпуски диаметром Ф32 длиной 3000 мм в количестве 4 шт, общей массой 75,8 кг.

Изм.	Кол.уч.	Лист	№док.	Подпись	Дата
ГИП		Баранов			
Проверил		Баранов			
Разработал		Широбоков			

577-19-КЖ1

Торгово-развлекательный центр по ул. Ленина, 144 в г. Ижевске

Торгово-развлекательный центр

Стадия	Лист	Листов
Р	33	

Ростверк РСм29

ООО ПКБ "Скопас"

Копировал

Формат А2

Комплекс	№ фундамента	Масштаб	Дата
trc4	2	1:20	19-12-19

Ф О К - Комплекс

Версия передана
без права передачи

Согласовано:

Взам. инв. №

Подпись и дата

Инв. № подл.

РСм30

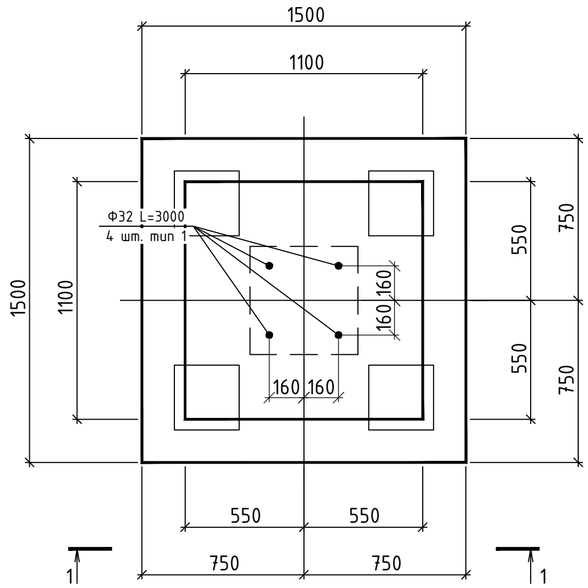

Схема раскладки арматуры в подошве

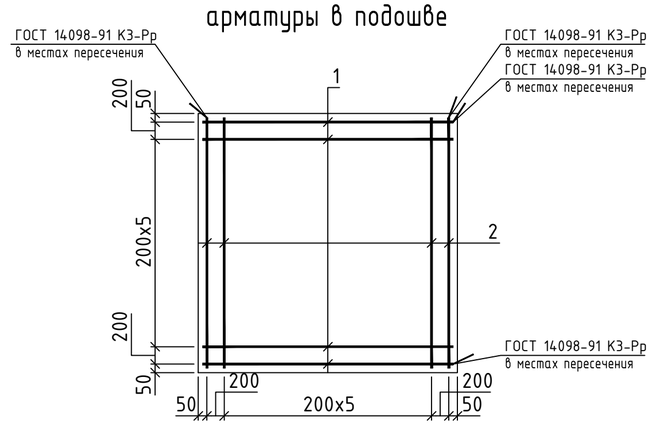

2 - 2

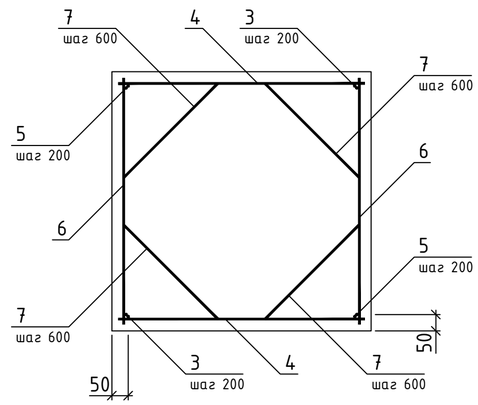

А

Спецификация ростверка РСм30

Поз.	Обозначение	Наименование	Кол.	Примеч.
		Детали		
1		Ф10 А500С ГОСТ 34028-2016 L=1450	8	0.89 кг
2		Ф12 А500С ГОСТ 34028-2016 L=1450	8	1.29 кг
3		Ф12 А500С ГОСТ 34028-2016 L=850	12	0.75 кг
4		Ф10 А500С ГОСТ 34028-2016 L=1050	6	0.65 кг
5		Ф12 А500С ГОСТ 34028-2016 L=850	12	0.75 кг
6		Ф10 А500С ГОСТ 34028-2016 L=1050	6	0.65 кг
7		Ф6 А240С ГОСТ 34028-2016 L=708	8	0.16 кг
		Материалы		
8		Бетон класса В25		1.56 м3
		Бетон класса В7.5		0.3 м3

Тип 1

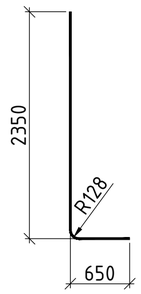

1 - 1

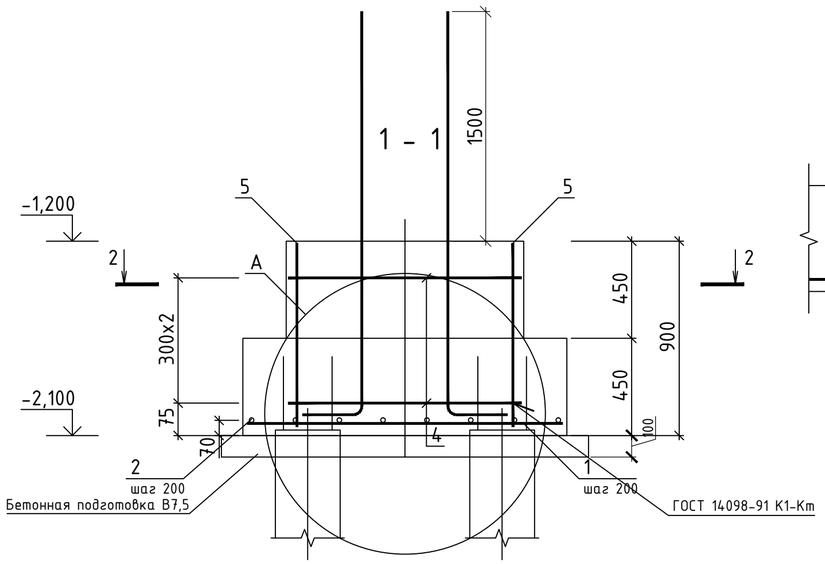

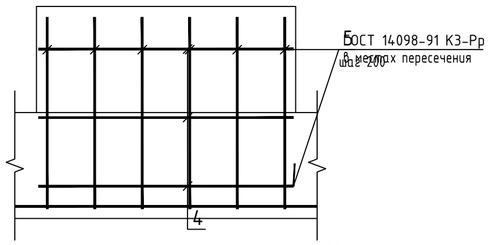

	Эскиз
7	558

Ведомость расхода стали, кг

Марка элемента	Изделия арматурные							
	Арматура класса							Всего
	А500С				А240С			
	ГОСТ 34028-2016				ГОСТ 34028-2016			
	Ф10	Ф12		Итого	Ф6		Итого	
РСм30	14.9	28.4		43.3	1.3		1.3	44.6

Нагрузки на ростверк

Схема нагрузок	№ комб.	Расчет по прочности					Расчет по деформациям				
		Mx тсм	Qx тс	My тсм	Qy тс	N тс	Mx тсм	Qx тс	My тсм	Qy тс	N тс
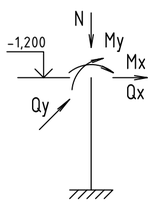	1	0.2	0.1	12.1	6.6	192.9	0.1	0.1	10.8	5.9	171.8
	2	0.0	0.0	11.1	6.3	192.0	0.0	0.0	10.1	5.7	171.2

1. Ось X совпадает с направлением оси
2. Нагрузки приведены к ц.т.подколонника в уровне верха подколонника

1. В спецификации и ведомости расхода стали не учтены выпуски.Выпуски диаметром Ф32 длиной 3000 мм в количестве 4 шт, общей массой 75,8 кг.

Изм.	Кол.уч.	Лист	№док.	Подпись	Дата
ГИП		Баранов			
Проверил		Баранов			
Разработал		Широбоков			

577-19-КЖ1

Торгово-развлекательный центр по ул. Ленина, 144 в г. Ижевске

Торгово-развлекательный центр

Стадия	Лист	Листов
Р	34	

Ростверк РСм30

ООО ПКБ "Скопас"

Копировал

Формат А2

Комплекс	№ фундамента	Масштаб	Дата
trc4	2	1:20	19-12-19

Ф О К - Комплекс

Версия передана
без права передачи

Согласовано:

Взам. инв. №

Подпись и дата

Инв. № подл.

РСм31

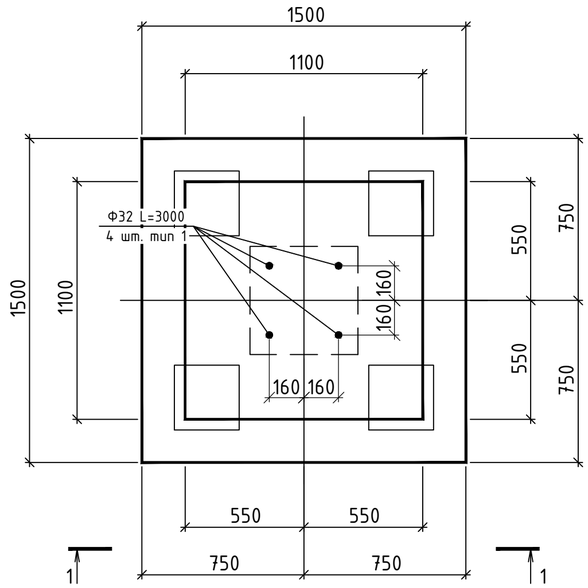

Схема раскладки арматуры в подошве

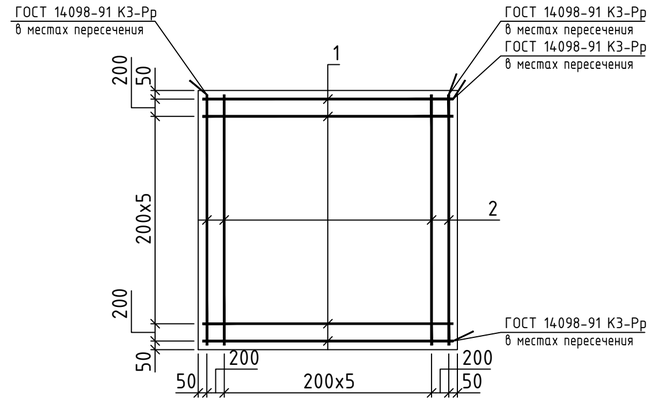

2 - 2

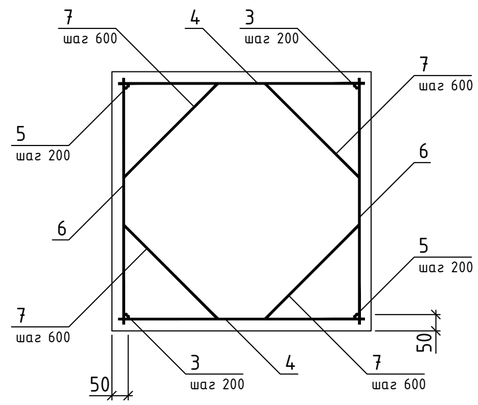

А

Спецификация ростверка РСм31

Поз.	Обозначение	Наименование	Кол.	Примеч.
		Детали		
1		Ф10 А500С ГОСТ 34028-2016 L=1450	8	0.89 кг
2		Ф12 А500С ГОСТ 34028-2016 L=1450	8	1.29 кг
3		Ф12 А500С ГОСТ 34028-2016 L=850	12	0.75 кг
4		Ф10 А500С ГОСТ 34028-2016 L=1050	6	0.65 кг
5		Ф12 А500С ГОСТ 34028-2016 L=850	12	0.75 кг
6		Ф10 А500С ГОСТ 34028-2016 L=1050	6	0.65 кг
7		Ф6 А240С ГОСТ 34028-2016 L=708	8	0.16 кг
		Материалы		
8		Бетон класса В25		1.56 м3
		Бетон класса В7.5		0.3 м3

Тип 1

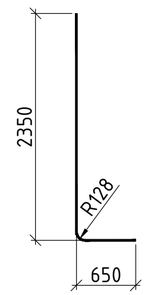

1 - 1

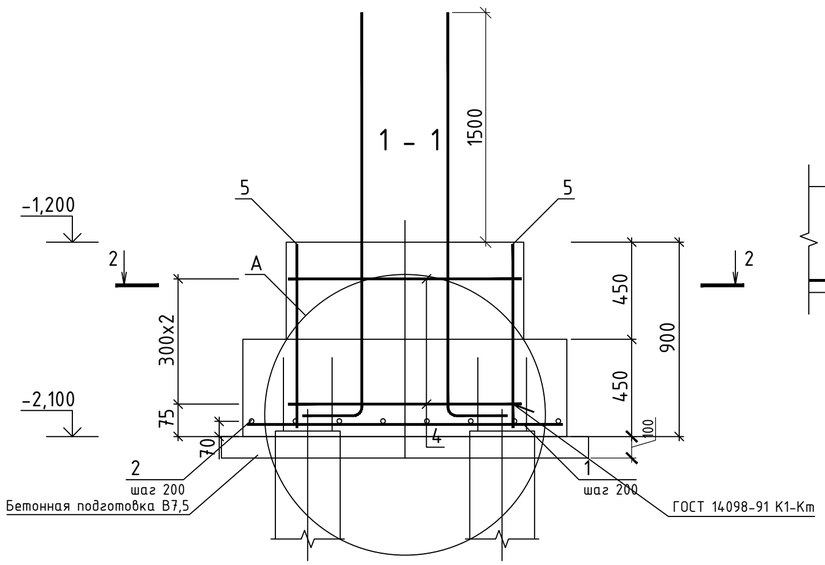

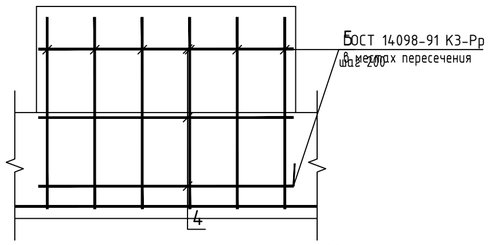

	Эскиз
7	558

Ведомость расхода стали, кг

Марка элемента	Изделия арматурные							Всего
	Арматура класса							
	А500С				А240С			
	ГОСТ 34028-2016				ГОСТ 34028-2016			
	Ф10	Ф12		Итого	Ф6		Итого	
РСм31	14.9	28.4		43.3	1.3		1.3	44.6

Нагрузки на ростверк

Схема нагрузок	№ комб.	Расчет по прочности					Расчет по деформациям				
		Mx тсм	Qx тс	My тсм	Qy тс	N тс	Mx тсм	Qx тс	My тсм	Qy тс	N тс
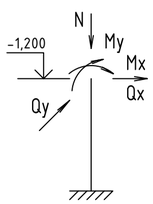	1	0.3	0.1	12.0	6.6	191.7	0.3	0.1	10.8	5.9	170.9
	2	0.1	0.0	11.1	6.3	191.0	0.1	0.0	10.1	5.7	170.4

1. Ось X совпадает с направлением оси
2. Нагрузки приведены к ц.т.подколонника в уровне верха подколонника

1. В спецификации и ведомости расхода стали не учтены выпуски.Выпуски диаметром Ф32 длиной 3000 мм в количестве 4 шт, общей массой 75,8 кг.

Изм.	Кол.уч.	Лист	№док.	Подпись	Дата
ГИП		Баранов			
Проверил		Баранов			
Разработал		Широбоков			

577-19-КЖ1

Торгово-развлекательный центр по ул. Ленина, 144 в г. Ижевске

Торгово-развлекательный центр

Стадия	Лист	Листов
Р	35	

Ростверк РСм31

ООО ПКБ "Скопас"

Копировал

Формат А2

Комплекс	№ фундамента	Масштаб	Дата
trc4	2	1:20	19-12-19

Ф О К - Комплекс

Версия передана
без права передачи

Согласовано:

Взам. инв. №

Подпись и дата

Инв. № подл.

РСм32

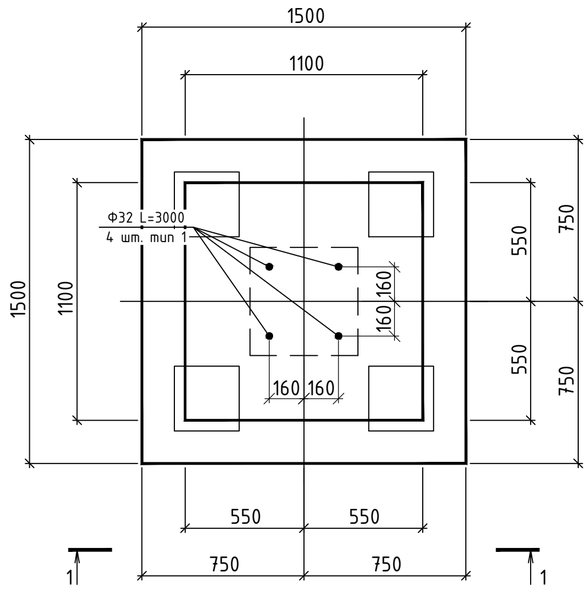

Схема раскладки арматуры в подошве

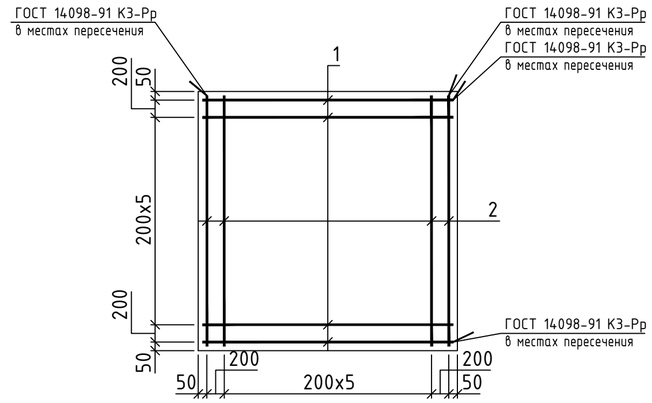

2 - 2

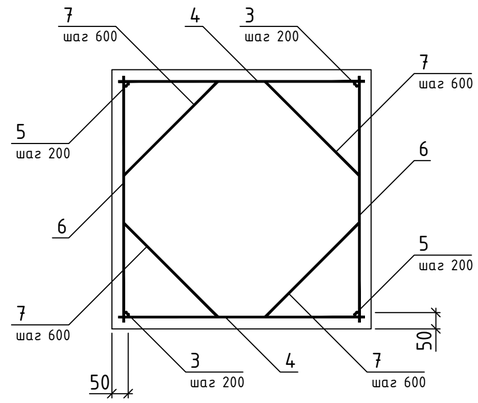

А

Тип 1

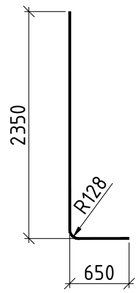

Спецификация ростверка РСм32

Поз.	Обозначение	Наименование	Кол.	Примеч.
		Детали		
1		Ø10 А500С ГОСТ 34028-2016L=1450	8	0.89 кг
2		Ø12 А500С ГОСТ 34028-2016L=1450	8	1.29 кг
3		Ø12 А500С ГОСТ 34028-2016L=850	12	0.75 кг
4		Ø10 А500С ГОСТ 34028-2016L=1050	6	0.65 кг
5		Ø12 А500С ГОСТ 34028-2016L=850	12	0.75 кг
6		Ø10 А500С ГОСТ 34028-2016L=1050	6	0.65 кг
7		Ø6 А240С ГОСТ 34028-2016L=708	8	0.16 кг
		Материалы		
8		Бетон класса В25		1.56 м3
		Бетон класса В7.5		0.3 м3

1 - 1

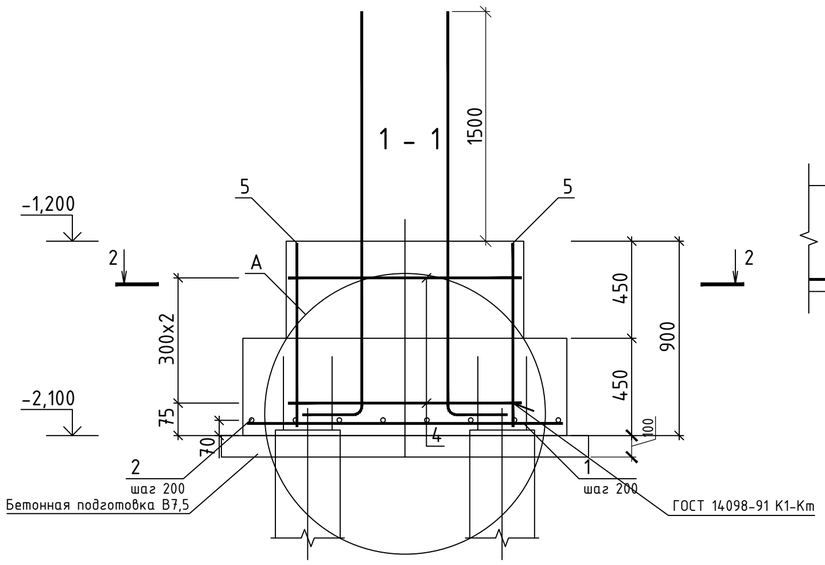

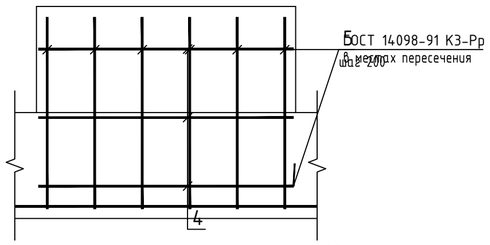

	Эскиз
7	558

Ведомость расхода стали, кг

Марка элемента	Изделия арматурные							Всего
	Арматура класса							
	А500С				А240С			
	ГОСТ 34028-2016				ГОСТ 34028-2016			
	Ø10	Ø12		Итого	Ø6		Итого	
РСм32	14.9	28.4		43.3	1.3		1.3	44.6

Нагрузки на ростверк

Схема нагрузок	№ комб.	Расчет по прочности					Расчет по деформациям				
		Mx тсм	Qx тс	My тсм	Qy тс	N тс	Mx тсм	Qx тс	My тсм	Qy тс	N тс
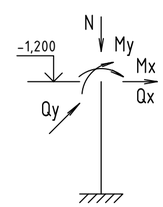	1	-0.3	-0.3	12.0	6.5	199.1	-0.3	-0.2	10.7	5.9	177.1
	2	-0.6	-0.3	11.2	6.3	198.6	-0.5	-0.3	10.1	5.7	176.8

1. Ось X совпадает с направлением оси
2. Нагрузки приведены к ц.т.подколонника в уровне верха подколонника

1. В спецификации и ведомости расхода стали не учтены выпуски.Выпуски диаметром Ø32 длиной 3000 мм в количестве 4 шт, общей массой 75,8 кг.

Изм.	Кол.уч.	Лист	№док.	Подпись	Дата
ГИП		Баранов			
Проверил		Баранов			
Разработал		Широбоков			

577-19-КЖ1

Торгово-развлекательный центр по ул. Ленина, 144 в г. Ижевске

Торгово-развлекательный центр

Стадия	Лист	Листов
Р	36	

Ростверк РСм32

ООО ПКБ "Скопас"

Копировал

Формат А2

Ф О К - Комплекс			
Комплекс	№ фундамента	Масштаб	Дата
trc4	2	1:25	19-12-19

Версия передана
без права передачи

Согласовано:

Взам. инв. №

Подпись и дата

Инв. № подл.

РСм33

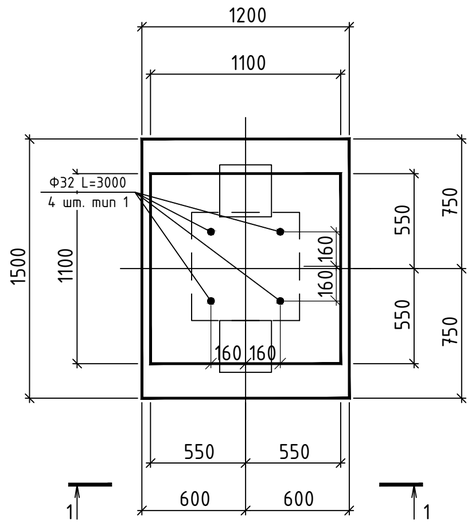

Схема раскладки арматуры в подошве

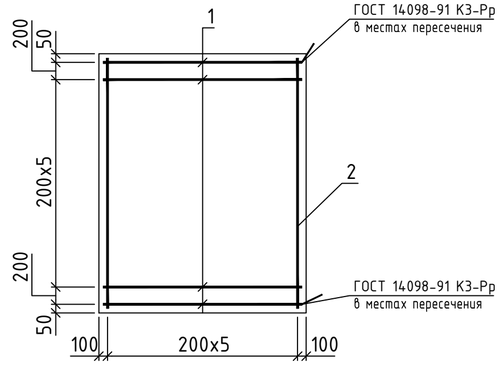

2 - 2

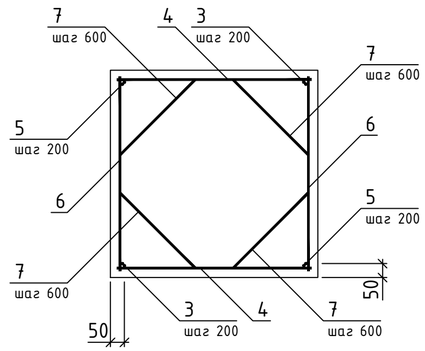

Спецификация ростверка РСм33

Поз.	Обозначение	Наименование	Кол.	Примеч.
		Детали		
1		Ф10 А500С ГОСТ 34028-2016L=1150	8	0.71 кг
2		Ф10 А500С ГОСТ 34028-2016L=1450	6	0.89 кг
3		Ф12 А500С ГОСТ 34028-2016L=850	12	0.75 кг
4		Ф10 А500С ГОСТ 34028-2016L=1050	6	0.65 кг
5		Ф12 А500С ГОСТ 34028-2016L=850	12	0.75 кг
6		Ф10 А500С ГОСТ 34028-2016L=1050	6	0.65 кг
7		Ф6 А240С ГОСТ 34028-2016L=708	8	0.16 кг
		Материалы		
8		Бетон класса В25		1.35 м3
		Бетон класса В7.5		0.3 м3

Тип 1

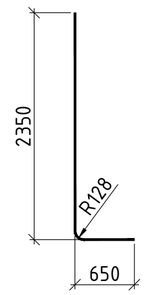

А

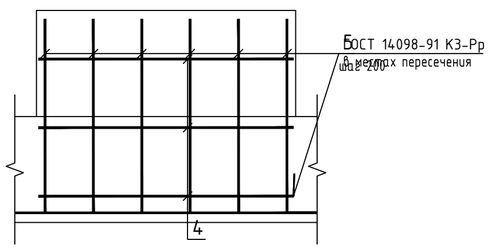

1 - 1

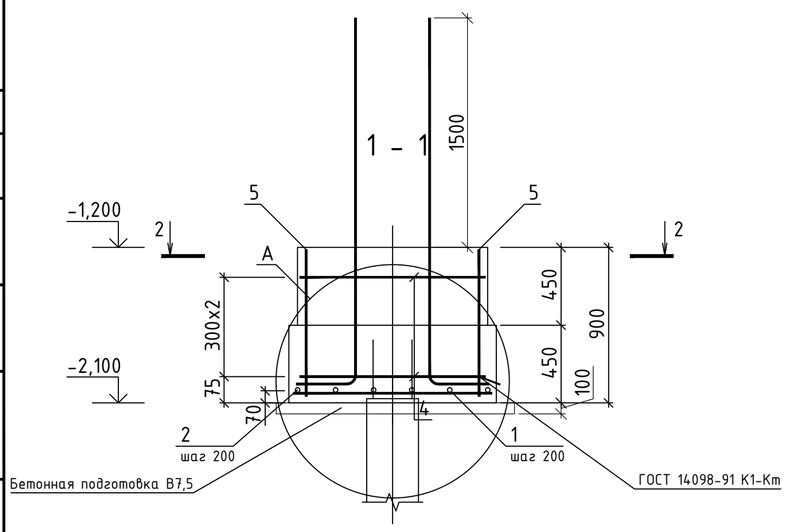

	Эскиз
7	558

Ведомость расхода стали, кг

Марка элемента	Изделия арматурные							Всего
	Арматура класса							
	А500С				А240С			
	ГОСТ 34028-2016				ГОСТ 34028-2016			
	Ф10	Ф12		Итого	Ф6		Итого	
РСм33	18.8	18.1		36.9	1.3		1.3	38.2

Нагрузки на ростверк

Схема нагрузок	№ комб.	Расчет по прочности					Расчет по деформациям				
		Mx тсм	Qx тс	My тсм	Qy тс	N тс	Mx тсм	Qx тс	My тсм	Qy тс	N тс
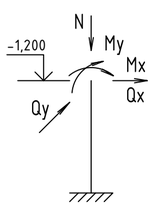	1	-0.3	-0.2	1.0	0.3	26.2	-0.3	-0.1	0.8	0.3	23.3
	2	-0.3	-0.2	0.2	0.2	25.2	-0.3	-0.2	0.2	0.2	22.6

1. Ось X совпадает с направлением оси
2. Нагрузки приведены к ц.т.подколонника в уровне верха подколонника

1. В спецификации и ведомости расхода стали не учтены выпуски.Выпуски диаметром Ф32 длиной 3000 мм в количестве 4 шт, общей массой 75,8 кг.

Изм.	Кол.уч.	Лист	№док.	Подпись	Дата
ГИП		Баранов			
Проверил		Баранов			
Разработал		Широбоков			

577-19-КЖ1

Торгово-развлекательный центр по ул. Ленина, 144 в г. Ижевске

Торгово-развлекательный центр	Стадия	Лист	Листов
	Р	37	
Ростверк РСм33	ООО ПКБ "Скопас"		

Копировал

Формат А2

РСм34

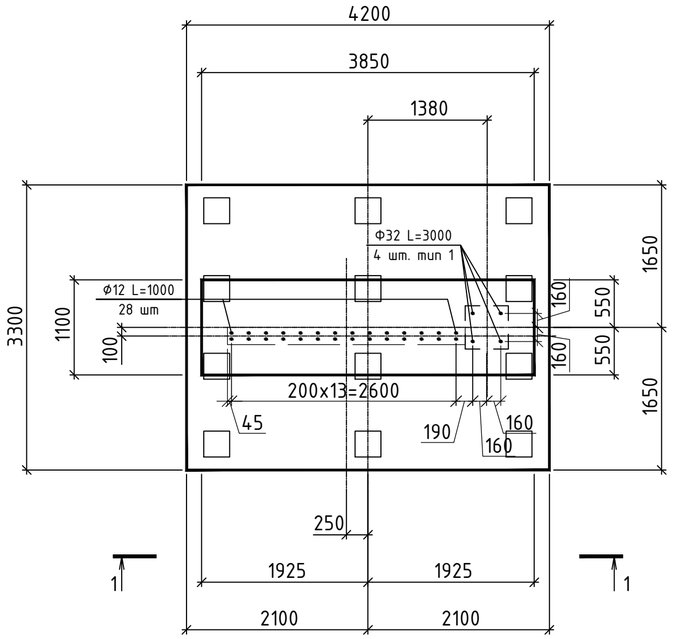

Схема раскладки арматуры в подошве

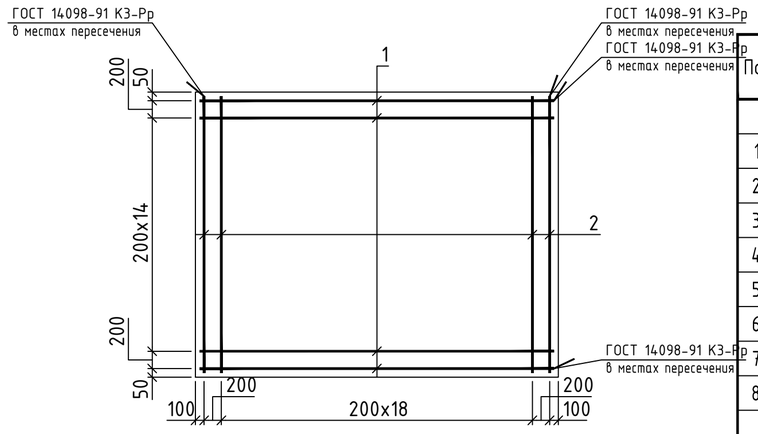

2 - 2

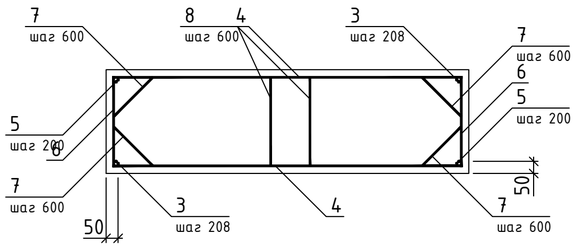

Спецификация ростверка РСм34

Поз.	Обозначение	Наименование	Кол.	Примеч.
		Детали		
1		Ф12 А500С ГОСТ 34028-2016 L=4150	17	3.68 кг
2		Ф16 А500С ГОСТ 34028-2016 L=3250	21	5.13 кг
3		Ф12 А500С ГОСТ 34028-2016 L=850	38	0.75 кг
4		Ф10 А500С ГОСТ 34028-2016 L=3800	6	2.34 кг
5		Ф12 А500С ГОСТ 34028-2016 L=850	12	0.75 кг
6		Ф10 А500С ГОСТ 34028-2016 L=1050	6	0.65 кг
7		Ф6 А240С ГОСТ 34028-2016 L=719	8	0.16 кг
8		Ф6 А240С ГОСТ 34028-2016 L=1150	4	0.26 кг
		Материалы		
		Бетон класса В25		9.59 м3
		Бетон класса В7.5		1.6 м3

1 - 1

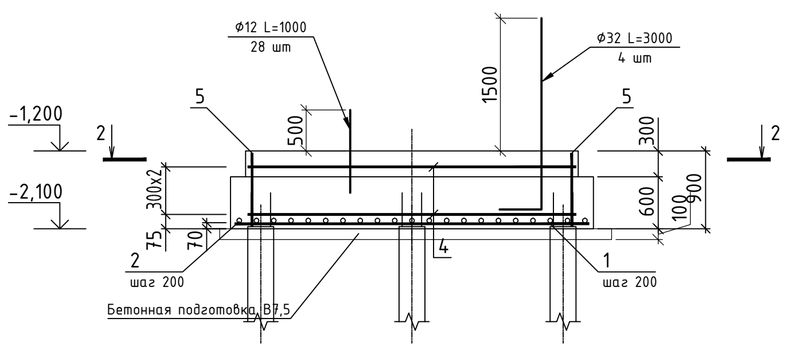

Тип 1

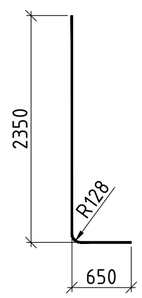

	Эскиз
7	569
8	1000

Ведомость расхода стали, кг

Марка элемента	Изделия арматурные								Всего
	Арматура класса								
	А500С					А240С			
	ГОСТ 34028-2016					ГОСТ 34028-2016			
	Ф10	Ф12	Ф16		Итого	Ф6		Итого	
РСм34	17.1	100.4	107.7		226.0	2.3		2.3	228.3

Нагрузки на ростверк

Схема нагрузок	№ комб.	Расчет по прочности					Расчет по деформациям				
		Mx тсм	Qx тс	My тсм	Qy тс	N тс	Mx тсм	Qx тс	My тсм	Qy тс	N тс
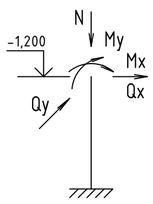	1	107.1	-17.6	-21.6	-3.1	340.9	94.3	-15.7	-19.2	-2.8	301.7
	2	102.4	-19.1	-21.9	-3.1	337.9	90.9	-16.7	-19.4	-2.8	299.5
	3	102.6	-19.4	-20.5	-2.6	338.3	91.1	-17.0	-18.5	-2.4	299.8
	4	106.8	-17.3	-22.1	-3.6	340.5	94.1	-15.4	-20.1	-3.2	301.4

1. Ось X совпадает с направлением оси
2. Нагрузки приведены к ц.т.подколонника в уровне верха подколонника

1. В спецификации и ведомости расхода стали не учтены выпуски.
Выпуски диаметром Ф32 длиной 3000 мм в количестве 4 шт, общей массой 75.8 кг.
Выпуски диаметром Ф12 длиной 1000 мм в количестве 28 шт, общей массой 24.9 кг.

Изм.	Кол.уч.	Лист	№док.	Подпись	Дата
ГИП		Баранов			
Проверил		Баранов			
Разработал		Широбоков			

577-19-КЖ1

Торгово-развлекательный центр по ул. Ленина, 144 в г. Ижевске

Торгово-развлекательный центр

Стадия	Лист	Листов
Р	38	

Ростверк РСм34

ООО ПКБ "Скопас"

Взам. инв. № | Подпись и дата | Инв. № подл.

Копировал | Формат А2

Комплекс	№ фундамента	Масштаб	Дата
trc4	2	1:25	19-12-19

Ф О К - Комплекс

Версия передана
без права передачи

РСм35

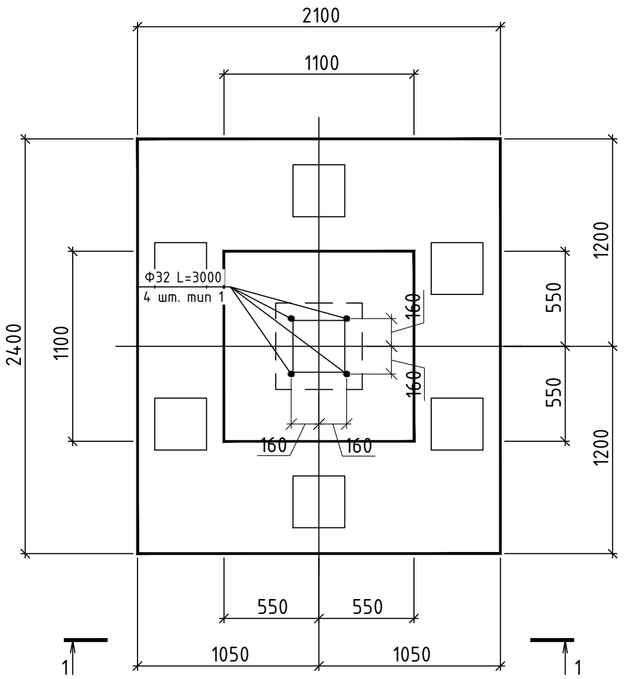

Схема раскладки арматуры в подошве

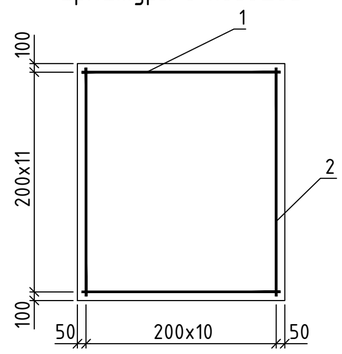

2 - 2

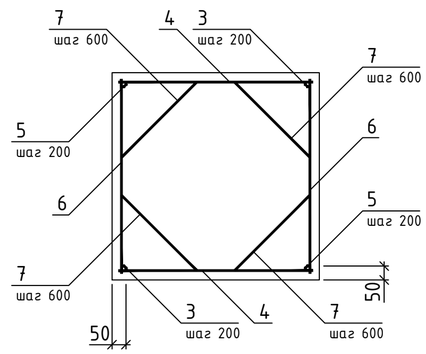

Спецификация ростверка РСм35

Поз.	Обозначение	Наименование	Кол.	Примеч.
		Детали		
1		Ф12 А500С ГОСТ 34028-2016L=2050	12	1.82 кг
2		Ф10 А500С ГОСТ 34028-2016L=2350	11	1.45 кг
3		Ф12 А500С ГОСТ 34028-2016L=1000	12	0.89 кг
4		Ф10 А500С ГОСТ 34028-2016L=1050	8	0.65 кг
5		Ф12 А500С ГОСТ 34028-2016L=1000	12	0.89 кг
6		Ф10 А500С ГОСТ 34028-2016L=1050	8	0.65 кг
7		Ф6 А240С ГОСТ 34028-2016L=708	8	0.16 кг
		Материалы		
8		Бетон класса В25		2.99 м3
		Бетон класса В7.5		0.6 м3

Тип 1

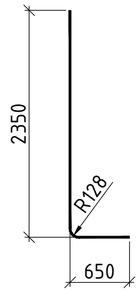

А

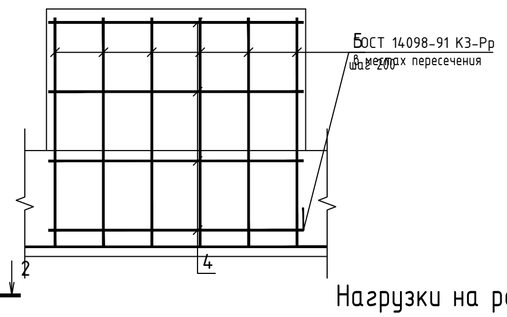

1 - 1

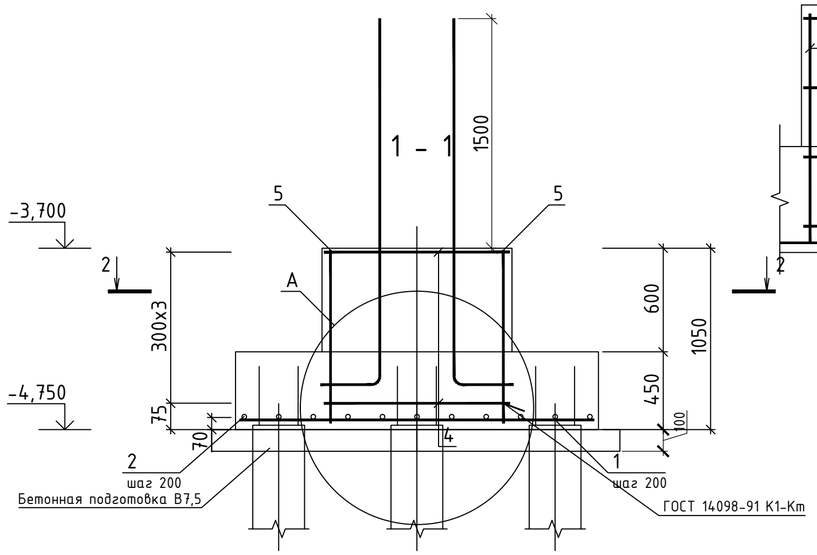

	Эскиз
7	558

Ведомость расхода стали, кг

Марка элемента	Изделия арматурные							Всего
	Арматура класса							
	А500С				А240С			
	ГОСТ 34028-2016				ГОСТ 34028-2016			
	Ф10	Ф12		Итого	Ф6		Итого	
РСм35	26.3	43.2		69.5	1.3		1.3	70.7

Нагрузки на ростверк

Схема нагрузок	№ комб.	Расчет по прочности					Расчет по деформациям				
		Mx тсм	Qx тс	My тсм	Qy тс	N тс	Mx тсм	Qx тс	My тсм	Qy тс	N тс
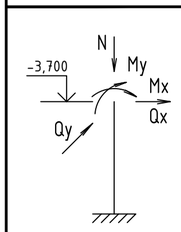	1	6.5	-0.1	5.7	-9.7	228.2	5.7	-0.5	5.0	-9.1	203.1
	2	6.3	-0.8	4.9	-12.6	227.9	5.6	-0.9	4.4	-11.1	202.8

1. Ось X совпадает с направлением оси
2. Нагрузки приведены к ц.т.подколонника в уровне верха подколонника

1. В спецификации и ведомости расхода стали не учтены выпуски.Выпуски диаметром Ф32 длиной 3000 мм в количестве 4 шт, общей массой 75,8 кг.

Изм.	Кол.уч.	Лист	№док.	Подпись	Дата
ГИП		Баранов			
Проверил		Баранов			
Разработал		Широбоков			

577-19-КЖ1

Торгово-развлекательный центр по ул. Ленина, 144 в г. Ижевске

Торгово-развлекательный центр

Стадия	Лист	Листов
Р	39	

Ростверк РСм35

ООО ПКБ "Скопас"

Согласовано:

Взам. инв. №

Подпись и дата

Инв. № подл.

Копировал

Формат А2

Комплекс	№ фундамента	Масштаб	Дата
trc4	2	1:25	19-12-19

Ф О К - Комплекс

Версия передана
без права передачи

РСм36

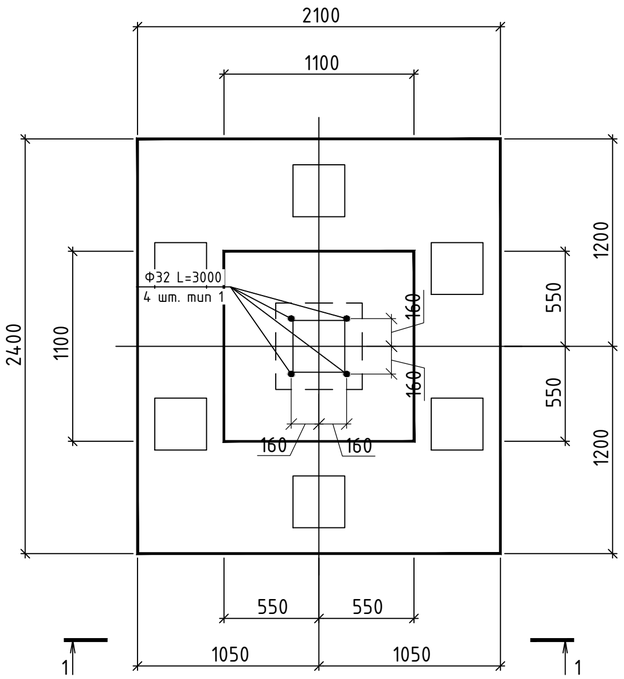

Схема раскладки арматуры в подошве

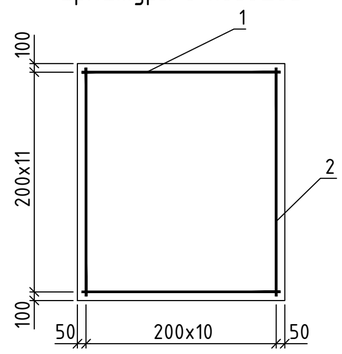

2 - 2

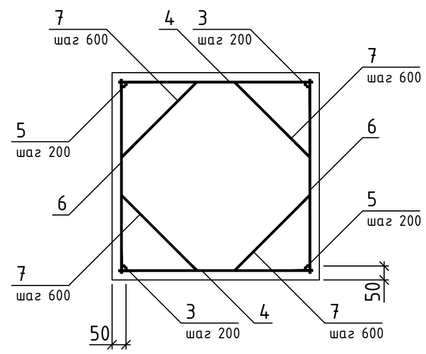

Спецификация ростверка РСм36

Поз.	Обозначение	Наименование	Кол.	Примеч.
		Детали		
1		Ф12 А500С ГОСТ 34028-2016L=2050	12	1.82 кг
2		Ф10 А500С ГОСТ 34028-2016L=2350	11	1.45 кг
3		Ф12 А500С ГОСТ 34028-2016L=1000	12	0.89 кг
4		Ф10 А500С ГОСТ 34028-2016L=1050	8	0.65 кг
5		Ф12 А500С ГОСТ 34028-2016L=1000	12	0.89 кг
6		Ф10 А500С ГОСТ 34028-2016L=1050	8	0.65 кг
7		Ф6 А240С ГОСТ 34028-2016L=708	8	0.16 кг
		Материалы		
8		Бетон класса В25		2.99 м3
		Бетон класса В7.5		0.6 м3

Тип 1

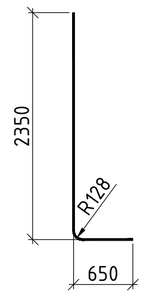

А

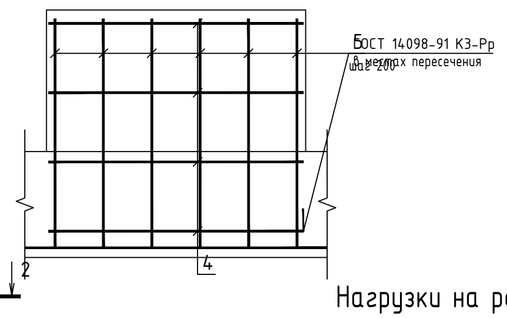

1 - 1

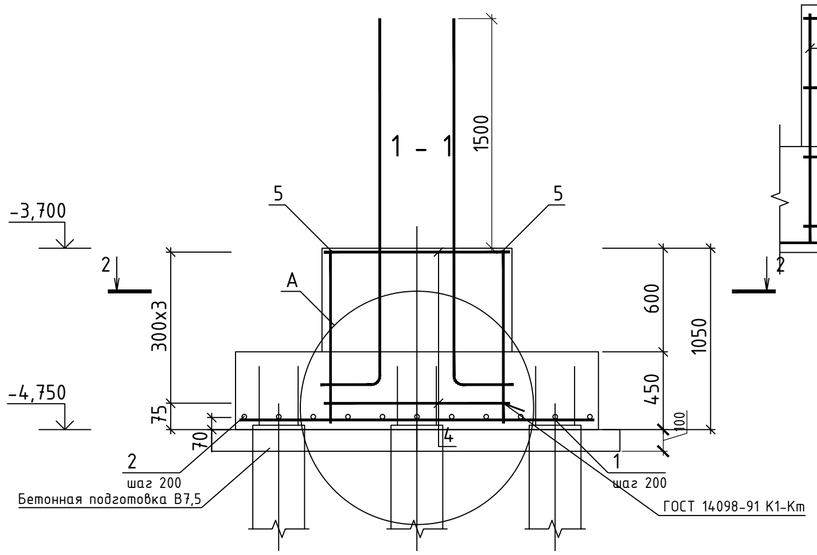

	Эскиз
7	558

Ведомость расхода стали, кг

Марка элемента	Изделия арматурные							Всего
	Арматура класса							
	А500С				А240С			
	ГОСТ 34028-2016				ГОСТ 34028-2016			
	Ф10	Ф12		Итого	Ф6		Итого	
РСм36	26.3	43.2		69.5	1.3		1.3	70.7

Нагрузки на ростверк

Схема нагрузок	№ комб.	Расчет по прочности					Расчет по деформациям				
		Mx тсм	Qx тс	My тсм	Qy тс	N тс	Mx тсм	Qx тс	My тсм	Qy тс	N тс
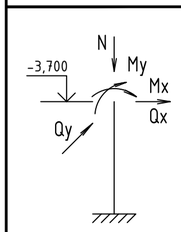	1	7.3	8.1	-3.5	14.3	188.6	6.4	6.9	-3.2	12.6	167.3
	2	7.2	8.2	-4.3	11.3	185.8	6.3	7.0	-3.7	10.4	165.3

1. Ось X совпадает с направлением оси
2. Нагрузки приведены к ц.т.подколонника в уровне верха подколонника

1. В спецификации и ведомости расхода стали не учтены выпуски.Выпуски диаметром Ф32 длиной 3000 мм в количестве 4 шт, общей массой 75,8 кг.

Изм.	Кол.уч.	Лист	№док.	Подпись	Дата
ГИП		Баранов			
Проверил		Баранов			
Разработал		Широбоков			

577-19-КЖ1

Торгово-развлекательный центр по ул. Ленина, 144 в г. Ижевске

Торгово-развлекательный центр

Стадия	Лист	Листов
Р	40	

Ростверк РСм36

ООО ПКБ "Скопас"

Согласовано:

Взам. инв. №

Подпись и дата

Инв. № подл.

Копировал

Формат А2

Комплекс	№ фундамента	Масштаб	Дата
trc4	2	1:75	19-12-19

Ф О К - Комплекс

Версия передана без права передачи

Согласовано:

Взам. инв. №

Подпись и дата

Инв. № подл.

РСм37

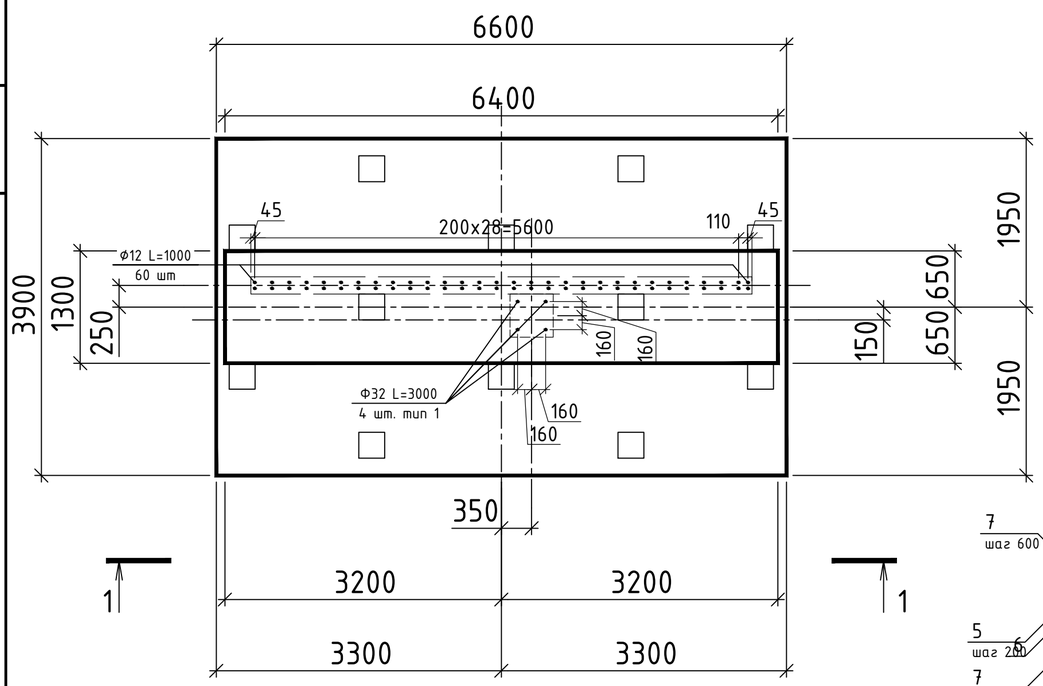

Схема раскладки арматуры в подошве

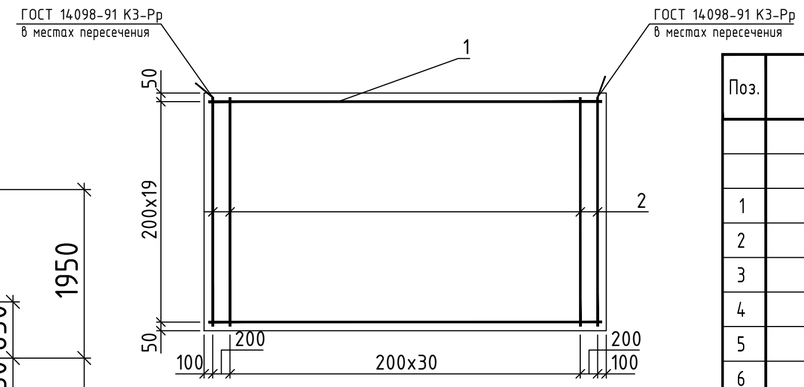

2 - 2

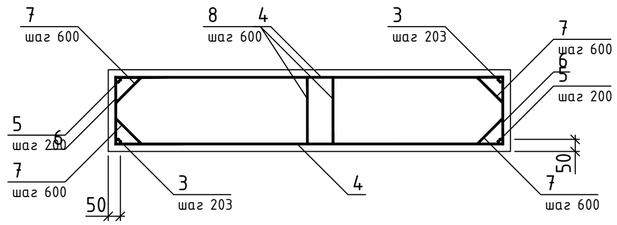

Спецификация ростверка РСм37

Поз.	Обозначение	Наименование	Кол.	Примеч.
		Детали		
1		Ф12 А500С ГОСТ 34028-2016 L=6550	20	6.11 кг
2		Ф12 А500С ГОСТ 34028-2016 L=3850	33	3.42 кг
3		Ф12 А500С ГОСТ 34028-2016 L=850	64	0.75 кг
4		Ф10 А500С ГОСТ 34028-2016 L=6350	6	4.11 кг
5		Ф12 А500С ГОСТ 34028-2016 L=850	14	0.75 кг
6		Ф10 А500С ГОСТ 34028-2016 L=1250	6	0.77 кг
7		Ф6 А240С ГОСТ 34028-2016 L=712	8	0.16 кг
8		Ф6 А240С ГОСТ 34028-2016 L=1350	4	0.30 кг
		Материалы		
9		Бетон класса В25		15.33 м3
		Бетон класса В7.5		2.8 м3

Тип 1

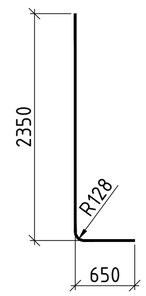

А

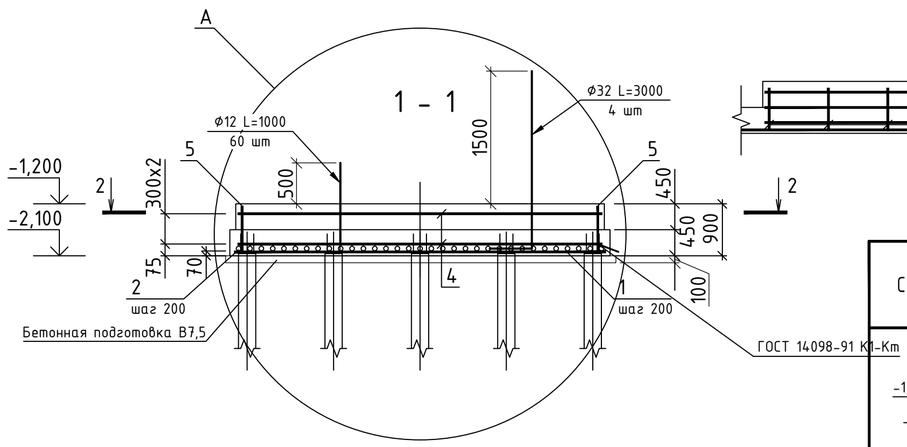

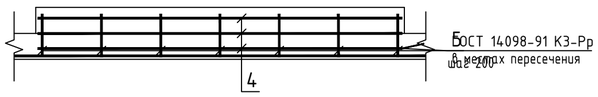

	Эскиз
7	562
8	1199

Ведомость расхода стали, кг

Марка элемента	Изделия арматурные							
	Арматура класса							Всего
	А500С				А240С			
	ГОСТ 34028-2016				ГОСТ 34028-2016			
	Ф10	Ф12		Итого	Ф6		Итого	
РСм37	28.1	305.2		333.4	2.5		2.5	335.8

Нагрузки на ростверк

Схема нагрузок	№ комб.	Расчет по прочности					Расчет по деформациям				
		Mx тсм	Qx тс	My тсм	Qy тс	N тс	Mx тсм	Qx тс	My тсм	Qy тс	N тс
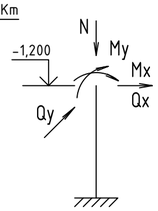	1	-11.3	7.1	40.5	2.4	193.7	-10.4	6.4	36.6	2.3	172.7
	2	-25.8	6.1	44.2	3.2	192.0	-20.6	5.8	39.2	2.8	171.6
	3	-12.9	7.0	42.4	2.9	189.4	-11.4	6.4	37.1	2.6	169.7
	4	-24.2	6.2	42.2	2.7	196.3	-19.6	5.8	37.8	2.5	174.6

1. Ось X совпадает с направлением оси
2. Нагрузки приведены к ц.т.подколонника в уровне верха подколонника

1. В спецификации и ведомости расхода стали не учтены выпуски.
Выпуски диаметром Ф32 длиной 3000 мм в количестве 4 шт, общей массой 75.8 кг.
Выпуски диаметром Ф12 длиной 1000 мм в количестве 60 шт, общей массой 53.3 кг.

Изм.	Кол.уч.	Лист	№док.	Подпись	Дата
ГИП		Баранов			
Проверил		Баранов			
Разработал		Широбоков			

577-19-КЖ1

Торгово-развлекательный центр по ул. Ленина, 144 в г. Ижевске

Торгово-развлекательный центр	Стадия	Лист	Листов
	Р	41	

Ростверк РСм37

ООО ПКБ "Скопас"

Копировал

Формат А2

Комплекс	№ фундамента	Масштаб	Дата
trc4	2	1:75	19-12-19

Ф О К - Комплекс

Версия передана
без права передачи

Согласовано:

Взам. инв. №

Подпись и дата

Инв. № подл.

РСм38

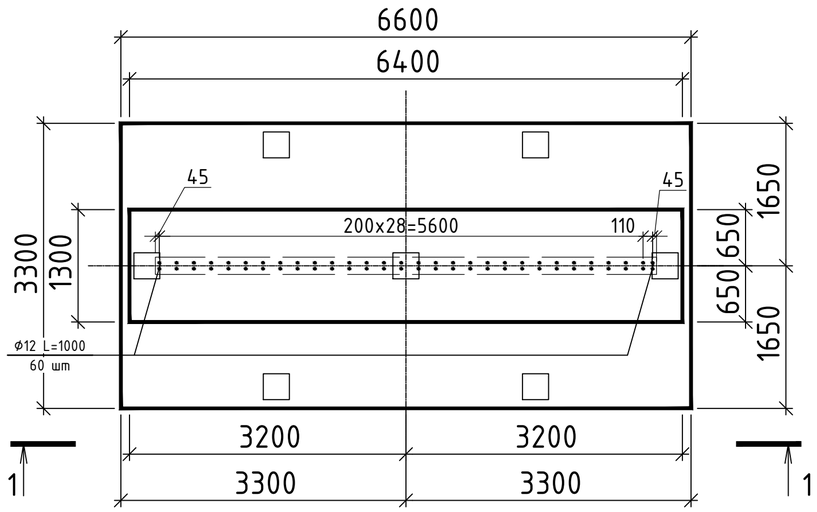

Схема раскладки арматуры в подошве

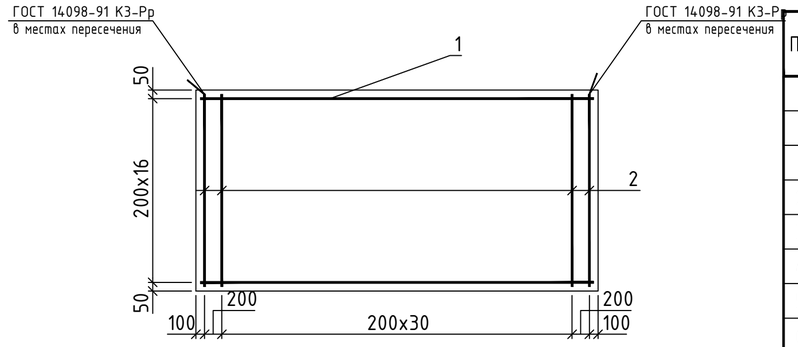

2 - 2

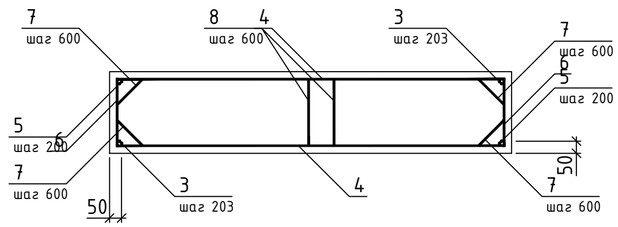

Спецификация ростверка РСм38

Поз.	Обозначение	Наименование	Кол.	Примеч.
		Детали		
1		Ф12 А500С ГОСТ 34028-2016L=6550	17	6.11 кг
2		Ф12 А500С ГОСТ 34028-2016L=3250	33	2.89 кг
3		Ф12 А500С ГОСТ 34028-2016L=850	64	0.75 кг
4		Ф10 А500С ГОСТ 34028-2016L=6350	6	4.11 кг
5		Ф12 А500С ГОСТ 34028-2016L=850	14	0.75 кг
6		Ф10 А500С ГОСТ 34028-2016L=1250	6	0.77 кг
7		Ф6 А240С ГОСТ 34028-2016L=712	8	0.16 кг
8		Ф6 А240С ГОСТ 34028-2016L=1350	4	0.30 кг
		Материалы		
9		Бетон класса В25		13.55 м3
		Бетон класса В7.5		2.4 м3

А

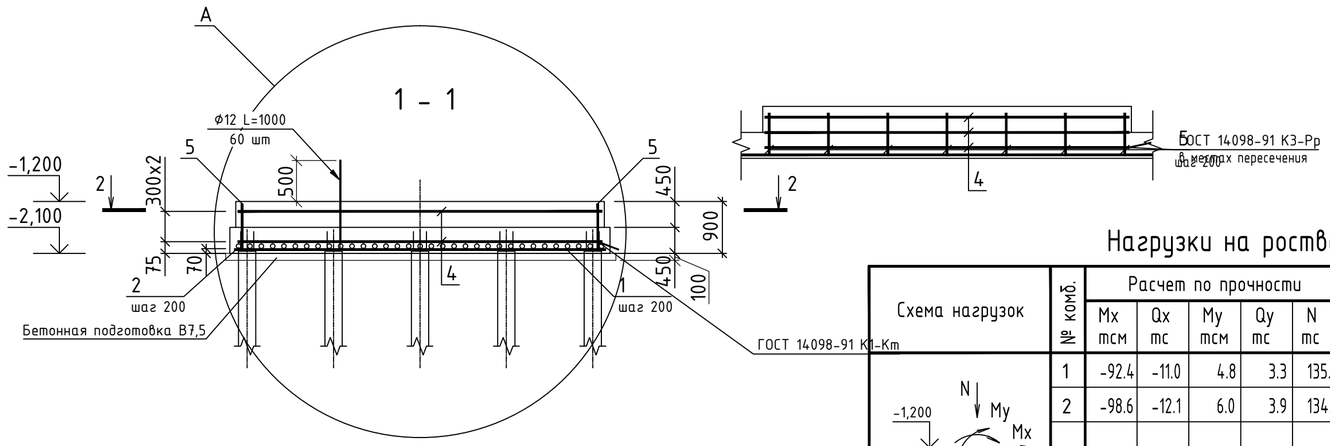

	Эскиз
7	562
8	1199

Ведомость расхода стали, кг

Марка элемента	Изделия арматурные							
	Арматура класса							Всего
	А500С				А240С			
	ГОСТ 34028-2016				ГОСТ 34028-2016			
	Ф10	Ф12		Итого	Ф6		Итого	
РСм38	28.1	267.6		295.7	2.5		2.5	298.2

Нагрузки на ростверк

Схема нагрузок

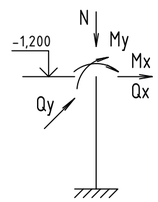

№ комб.	Расчет по прочности					Расчет по деформациям				
	Mx тсм	Qx тс	My тсм	Qy тс	N тс	Mx тсм	Qx тс	My тсм	Qy тс	N тс
1	-92.4	-11.0	4.8	3.3	135.0	-83.8	-10.0	4.5	3.1	121.2
2	-98.6	-12.1	6.0	3.9	134.8	-88.2	-10.8	5.4	3.5	121.1

1. Ось X совпадает с направлением оси
2. Нагрузки приведены к ц.т.подколонника в уровне верха подколонника

1. В спецификации и ведомости расхода стали не учтены выпуски.
Выпуски диаметром Ф12 длиной 1000 мм в количестве 60 шт, общей массой 53.3 кг.

Изм.	Кол.уч.	Лист	№док.	Подпись	Дата
ГИП		Баранов			
Проверил		Баранов			
Разработал		Широбоков			

577-19-КЖ1

Торгово-развлекательный центр по ул. Ленина, 144 в г. Ижевске

Торгово-развлекательный центр

Стадия	Лист	Листов
Р	42	

Ростверк РСм38

ООО ПКБ "Скопас"

Копировал

Формат А2

Комплекс	№ фундамента	Масштаб	Дата
trc4	2	1:100	19-12-19

Ф О К - Комплекс

Версия передана
без права передачи

Согласовано:

Взам. инв. №

Подпись и дата

Инв. № подл.

РСм39

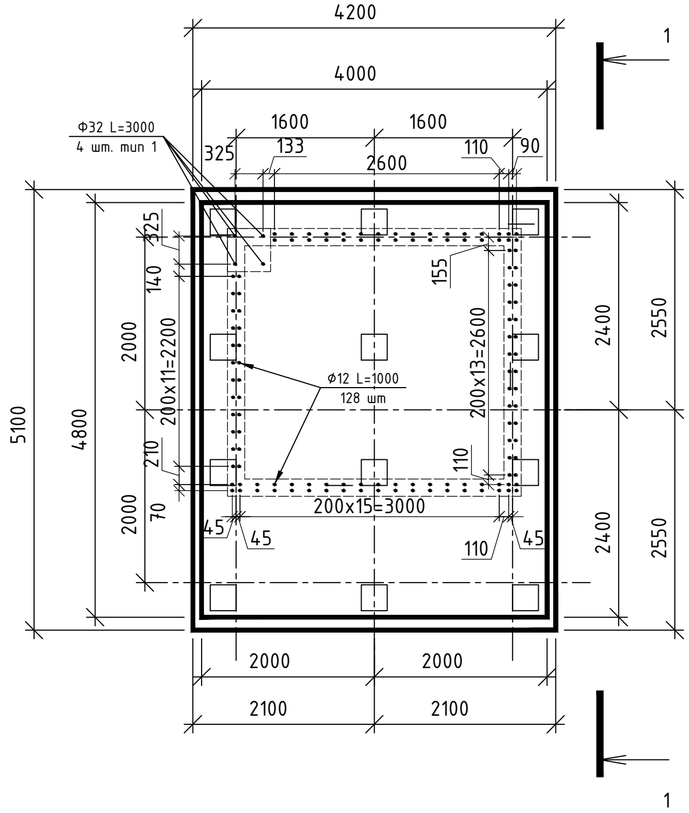

Схема раскладки арматуры в подошве

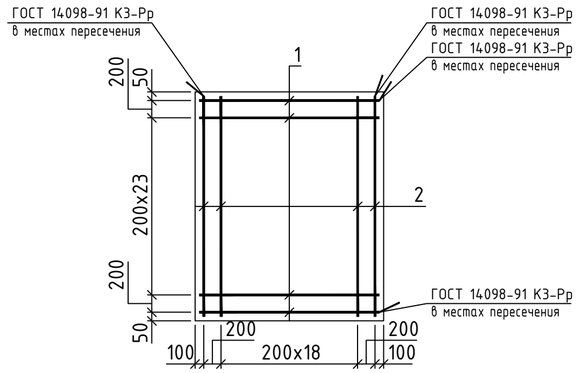

2 - 2

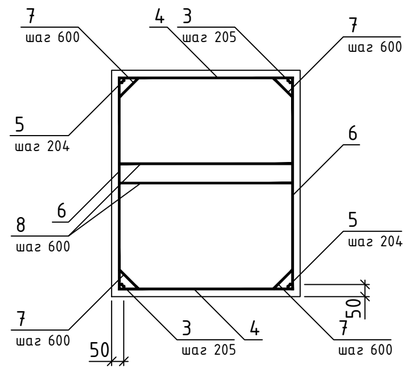

Тип 1

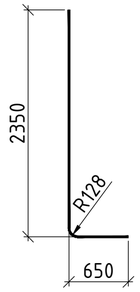

Спецификация ростверка РСм39

Поз.	Обозначение	Наименование	Кол.		Примеч.
		Детали			
1		Ф12 А500С ГОСТ 34028-2016L=4150	26		3.68 кг
2		Ф12 А500С ГОСТ 34028-2016L=5050	21		4.48 кг
3		Ф12 А500С ГОСТ 34028-2016L=850	40		0.75 кг
4		Ф10 А500С ГОСТ 34028-2016L=3950	6		2.44 кг
5		Ф12 А500С ГОСТ 34028-2016L=850	48		0.75 кг
6		Ф10 А500С ГОСТ 34028-2016L=4750	6		2.93 кг
7		Ф6 А240С ГОСТ 34028-2016L=721	8		0.16 кг
8		Ф6 А240С ГОСТ 34028-2016L=4050	4		0.90 кг
		Материалы			
9		Бетон класса В25			18.28 м3
		Бетон класса В7.5			2.4 м3

1 - 1

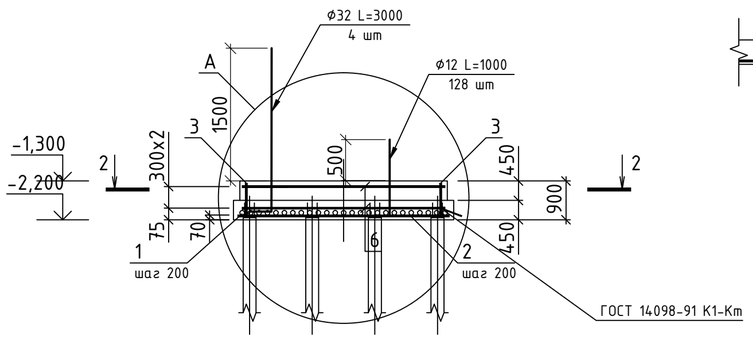

А

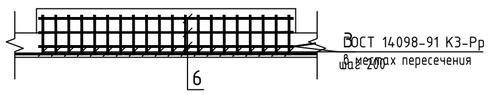

	Эскиз
7	571
8	3900

Ведомость расхода стали, кг

Марка элемента	Изделия арматурные							Всего
	Арматура класса							
	А500С				А240С			
	ГОСТ 34028-2016				ГОСТ 34028-2016			
	Ф10	Ф12		Итого	Ф6		Итого	
РСм39	32.2	256.4		288.5	4.9		4.9	293.4

Нагрузки на ростверк

Схема нагрузок	№ комб.	Расчет по прочности					Расчет по деформациям				
		Mx тсм	Qx тс	My тсм	Qy тс	N тс	Mx тсм	Qx тс	My тсм	Qy тс	N тс
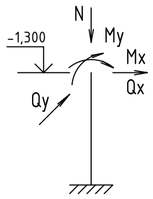	1	-1.1	10.1	53.6	3.8	382.7	-5.8	8.7	41.1	2.2	336.0
	2	-78.9	9.2	-11.8	-10.9	345.6	-67.1	8.1	-5.3	-8.3	310.7
	3	-8.8	10.1	101.2	4.2	359.0	-10.6	8.7	74.8	2.4	319.2
	4	-72.1	9.2	-59.4	-11.3	369.3	-62.3	8.1	-39.0	-8.5	327.5
	5	-52.3	10.1	101.2	4.2	394.0	-46.9	8.7	74.8	2.4	348.4
	6	-28.6	9.2	-59.4	-11.3	334.3	-26.1	8.1	-39.0	-8.5	298.3
	7	-77.2	11.1	80.2	-2.3	389.7	-66.1	9.4	60.0	-2.2	343.9

1. Ось X совпадает с направлением оси
2. Нагрузки приведены к ц.т.подколонника в уровне верха подколонника

1. В спецификации и ведомости расхода стали не учтены выпуски.
Выпуски диаметром Ф32 длиной 3000 мм в количестве 4 шт, общей массой 75.8 кг.
Выпуски диаметром Ф12 длиной 1000 мм в количестве 128 шт, общей массой 113.7 кг.

Изм.	Кол.уч.	Лист	№док.	Подпись	Дата
ГИП		Баранов			
Проверил		Баранов			
Разработал		Широбоков			

577-19-КЖ1

Торгово-развлекательный центр по ул. Ленина, 144 в г. Ижевске

Торгово-развлекательный центр

Стадия	Лист	Листов
Р	43	

Ростверк РСм39

ООО ПКБ "Скопас"

Копировал

Формат А2

Комплекс	№ фундамента	Масштаб	Дата
trc4	2	1:50	19-12-19

Ф О К - Комплекс

Версия передана
без права передачи

Согласовано:

Взам. инв. №

Подпись и дата

Инв. № подл.

Схема раскладки арматуры в подошве

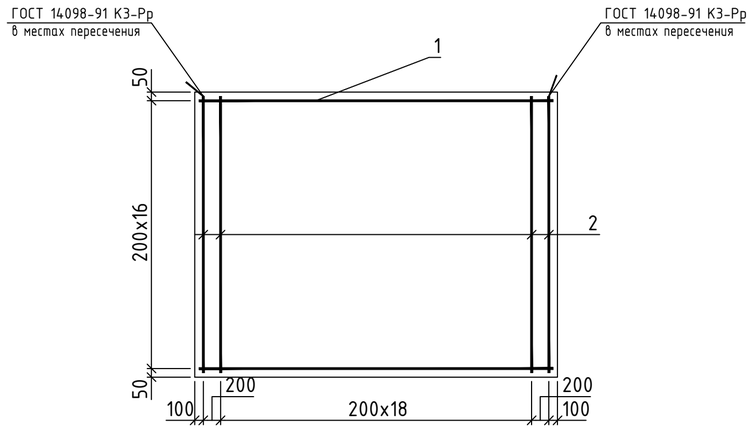

РСм40

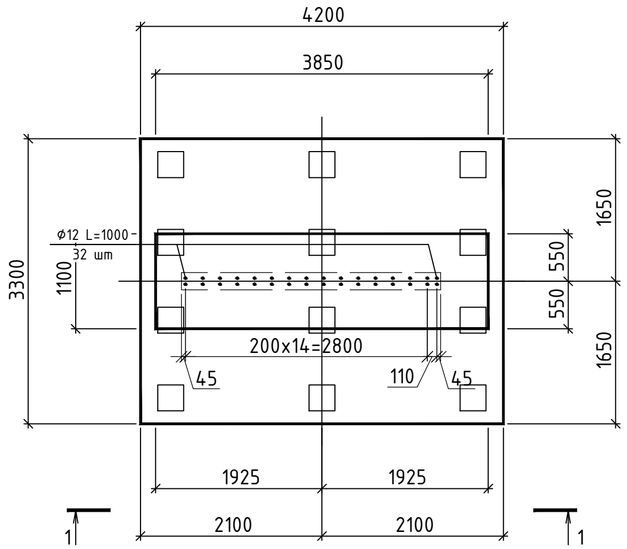

2 - 2

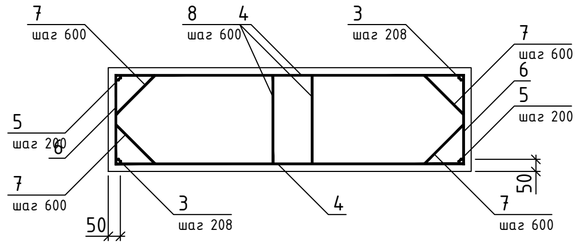

А

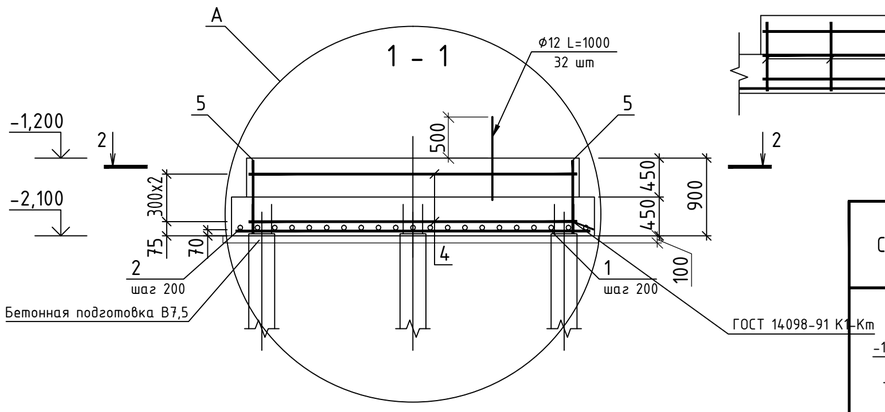

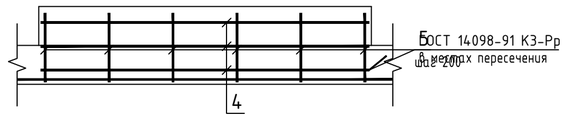

	Эскиз
7	569
8	1000

Спецификация ростверка РСм40

Поз.	Обозначение	Наименование	Кол.	Примеч.
		Детали		
1		Ф12 А500С ГОСТ 34028-2016L=4150	17	3.68 кг
2		Ф12 А500С ГОСТ 34028-2016L=3250	21	2.89 кг
3		Ф12 А500С ГОСТ 34028-2016L=850	38	0.75 кг
4		Ф10 А500С ГОСТ 34028-2016L=3800	6	2.34 кг
5		Ф12 А500С ГОСТ 34028-2016L=850	12	0.75 кг
6		Ф10 А500С ГОСТ 34028-2016L=1050	6	0.65 кг
7		Ф6 А240С ГОСТ 34028-2016L=719	8	0.16 кг
8		Ф6 А240С ГОСТ 34028-2016L=1150	4	0.26 кг
		Материалы		
9		Бетон класса В25		8.14 м3
		Бетон класса В7.5		1.6 м3

Ведомость расхода стали, кг

Марка элемента	Изделия арматурные							
	Арматура класса							Всего
	А500С				А240С			
	ГОСТ 34028-2016				ГОСТ 34028-2016			
	Ф10	Ф12		Итого	Ф6		Итого	
РСм40	17.1	160.1		178.9	2.3		2.3	181.2

Нагрузки на ростверк

Схема нагрузок	№ комб.	Расчет по прочности					Расчет по деформациям				
		Mx тсм	Qx тс	My тсм	Qy тс	N тс	Mx тсм	Qx тс	My тсм	Qy тс	N тс
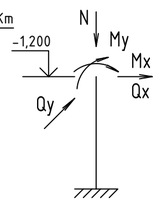	1	10.6	2.1	2.7	3.8	112.2	9.0	1.7	2.5	3.5	100.2
	2	10.3	2.5	3.5	4.4	112.4	8.8	2.0	3.1	3.9	100.3

1. Ось X совпадает с направлением оси
2. Нагрузки приведены к ц.т.подколонника в уровне верха подколонника

1. В спецификации и ведомости расхода стали не учтены выпуски.
Выпуски диаметром Ф12 длиной 1000 мм в количестве 32 шт, общей массой 28.4 кг.

Изм.	Кол.уч.	Лист	№док.	Подпись	Дата
ГИП		Баранов			
Проверил		Баранов			
Разработал		Широбоков			

577-19-КЖ1

Торгово-развлекательный центр по ул. Ленина, 144 в г. Ижевске

Торгово-развлекательный центр

Стадия	Лист	Листов
Р	44	

Ростверк РСм40

ООО ПКБ "Скопас"

Копировал

Формат А2

Комплекс	№ фундамента	Масштаб	Дата
trc4	2	1:75	19-12-19

Ф О К - Комплекс

Версия передана
без права передачи

Согласовано:

Взам. инв. №

Подпись и дата

Инв. № подл.

РСм41

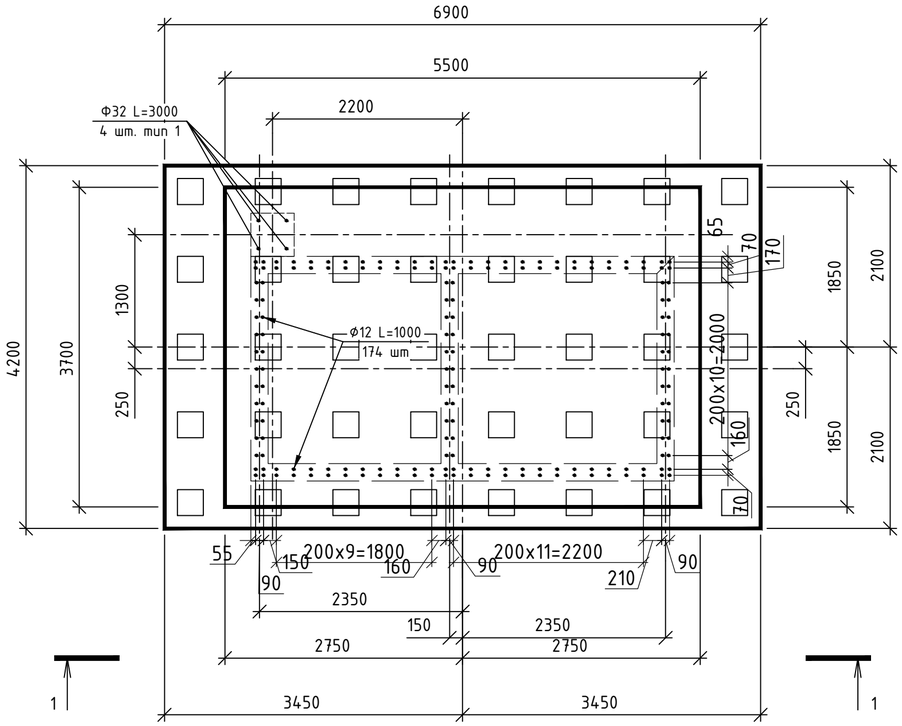

Схема раскладки арматуры в подошве

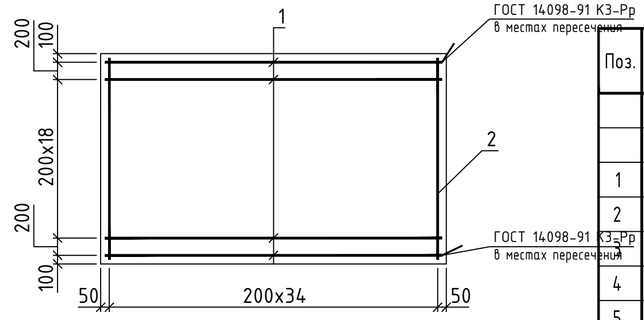

2 - 2

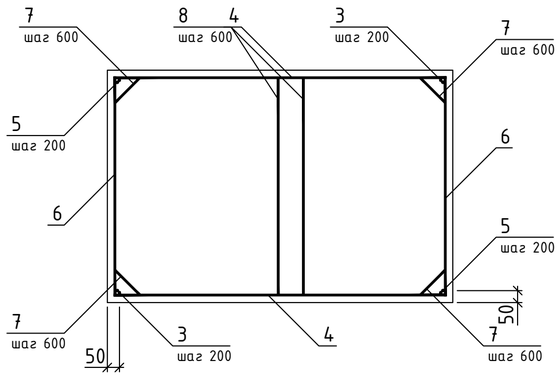

Спецификация ростверка РСм41

Поз.	Обозначение	Наименование	Кол.	Примеч.
		Детали		
1		Ф12 А500С ГОСТ 34028-2016L=6850	21	6.39 кг
2		Ф12 А500С ГОСТ 34028-2016L=4150	35	3.68 кг
3		Ф12 А500С ГОСТ 34028-2016L=850	56	0.75 кг
4		Ф10 А500С ГОСТ 34028-2016L=5450	6	3.36 кг
5		Ф12 А500С ГОСТ 34028-2016L=850	38	0.75 кг
6		Ф10 А500С ГОСТ 34028-2016L=3650	6	2.25 кг
7		Ф6 А240С ГОСТ 34028-2016L=708	8	0.16 кг
8		Ф6 А240С ГОСТ 34028-2016L=3750	4	0.83 кг
		Материалы		
9		Бетон класса В25		22.20 м3
		Бетон класса В7.5		3.1 м3

Тип 1

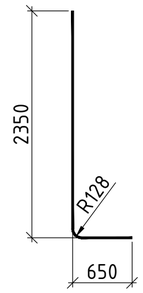

А

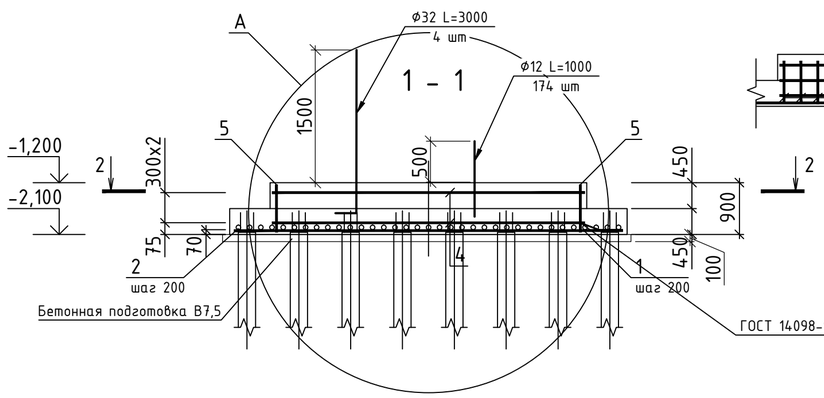

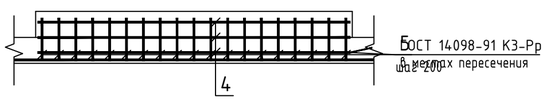

	Эскиз
7	558
8	3600

Ведомость расхода стали, кг

Марка элемента	Изделия арматурные							
	Арматура класса							Всего
	А500С				А240С			
	ГОСТ 34028-2016				ГОСТ 34028-2016			
	Ф10	Ф12		Итого	Ф6		Итого	
РСм41	33.7	346.8		380.5	4.6		4.6	385.1

Нагрузки на ростверк

Схема нагрузок	№ комб.	Расчет по прочности					Расчет по деформациям				
		Mx тсм	Qx тс	My тсм	Qy тс	N тс	Mx тсм	Qx тс	My тсм	Qy тс	N тс
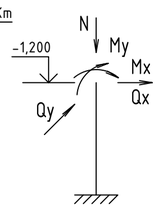	1	32.2	-9.9	0.4	-13.2	365.4	16.4	-6.4	7.1	-11.2	317.7
	2	-125.4	-11.3	56.1	-3.0	385.4	-116.4	-5.0	52.5	-7.2	337.2
	3	-40.3	-10.9	81.1	4.9	371.9	-49.2	-4.7	69.6	-1.6	327.6
	4	-52.9	-10.3	-23.7	-21.1	378.9	-50.8	-6.7	-9.1	-16.8	327.3
	5	-68.6	-10.9	81.1	4.9	393.7	-72.8	-4.7	69.6	-1.6	345.8
	6	-24.6	-10.3	-23.7	-21.1	357.1	-27.2	-6.7	-9.1	-16.8	309.2
	7	-126.8	-11.3	35.9	-11.0	394.9	-117.4	-5.0	37.5	-12.9	344.0

1. Ось X совпадает с направлением оси
2. Нагрузки приведены к ц.т.подколонника в уровне верха подколонника

1. В спецификации и ведомости расхода стали не учтены выпуски.
Выпуски диаметром Ф32 длиной 3000 мм в количестве 4 шт, общей массой 75.8 кг.
Выпуски диаметром Ф12 длиной 1000 мм в количестве 174 шт, общей массой 154.5 кг.

Изм.	Кол.уч.	Лист	№док.	Подпись	Дата
ГИП		Баранов			
Проверил		Баранов			
Разработал		Широбоков			

577-19-КЖ1

Торгово-развлекательный центр по ул. Ленина, 144 в г. Ижевске

Торгово-развлекательный центр

Стадия	Лист	Листов
Р	45	

Ростверк РСм41

ООО ПКБ "Скопас"

Копировал

Формат А2

Комплекс	№ фундамента	Масштаб	Дата
trc4	2	1:50	19-12-19

Ф О К - Комплекс

Версия передана
без права передачи

Согласовано:

Взам. инв. №

Подпись и дата

Инв. № подл.

РСм42

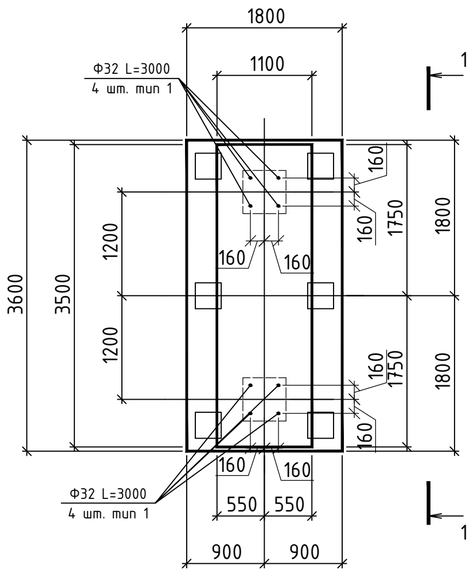

Схема раскладки арматуры в подошве

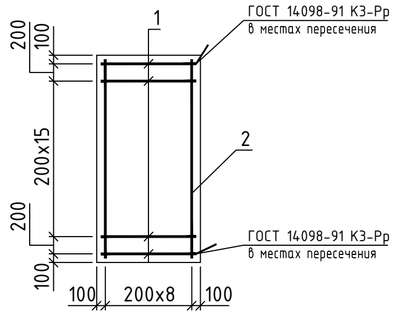

2 - 2

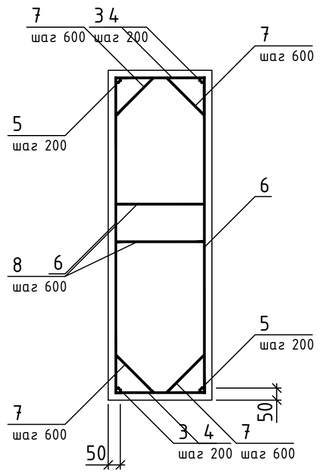

Тип 1

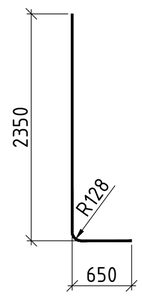

	Эскиз
7	558
8	1000

Спецификация ростверка РСм42

Поз.	Обозначение	Наименование	Кол.	Примеч.
		Детали		
1		Ф12 А500С ГОСТ 34028-2016 L=1750	18	1.55 кг
2		Ф12 А500С ГОСТ 34028-2016 L=3550	9	3.15 кг
3		Ф12 А500С ГОСТ 34028-2016 L=1150	12	1.02 кг
4		Ф10 А500С ГОСТ 34028-2016 L=1050	8	0.65 кг
5		Ф12 А500С ГОСТ 34028-2016 L=1150	36	1.02 кг
6		Ф10 А500С ГОСТ 34028-2016 L=3450	8	2.13 кг
7		Ф6 А240С ГОСТ 34028-2016 L=708	8	0.16 кг
8		Ф6 А240С ГОСТ 34028-2016 L=1150	4	0.26 кг
		Материалы		
9		Бетон класса В25		6.99 м3
		Бетон класса В7.5		0.8 м3

1 - 1

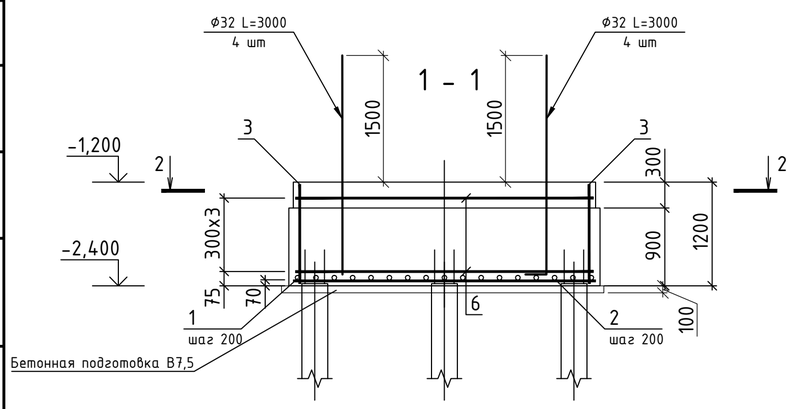

Ведомость расхода стали, кг

Марка элемента	Изделия арматурные							Всего
	Арматура класса							
	А500С				А240С			
	ГОСТ 34028-2016				ГОСТ 34028-2016			
	Ф10	Ф12		Итого	Ф6		Итого	
РСм42	22.2	105.3		127.5	2.3		2.3	129.8

Нагрузки на ростверк

Схема нагрузок	№ комб.	Расчет по прочности					Расчет по деформациям				
		Mx тсм	Qx тс	My тсм	Qy тс	N тс	Mx тсм	Qx тс	My тсм	Qy тс	N тс
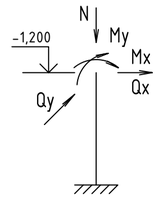	1	-7.9	-4.4	118.8	-3.7	274.7	-7.1	-3.9	105.1	-3.4	242.8
	2	-7.9	-4.4	118.6	-3.8	272.6	-7.1	-3.9	105.9	-3.4	241.4
	3	-7.9	-4.4	121.0	-3.4	273.7	-7.1	-3.9	107.5	-3.2	242.1
	4	-7.9	-4.4	116.4	-4.1	273.6	-7.1	-3.9	104.3	-3.6	242.1

1. Ось X совпадает с направлением оси
2. Нагрузки приведены к ц.т.подколонника в уровне верха подколонника

1. В спецификации и ведомости расхода стали не учтены выпуски.
Выпуски диаметром Ф32 длиной 3000 мм в количестве 8 шт, общей массой 151.6 кг.

Изм.	Кол.уч.	Лист	№док.	Подпись	Дата
ГИП		Баранов			
Проверил		Баранов			
Разработал		Широбоков			

577-19-КЖ1

Торгово-развлекательный центр по ул. Ленина, 144 в г. Ижевске

Торгово-развлекательный центр

Стадия	Лист	Листов
Р	46	

Ростверк РСм42

ООО ПКБ "Скопас"

Копировал

Формат А2

Комплекс	№ фундамента	Масштаб	Дата
trc4	2	1:75	19-12-19

Ф О К - Комплекс

Версия передана
без права передачи

Согласовано:

Взам. инв. №

Подпись и дата

Инв. № подл.

РСм43

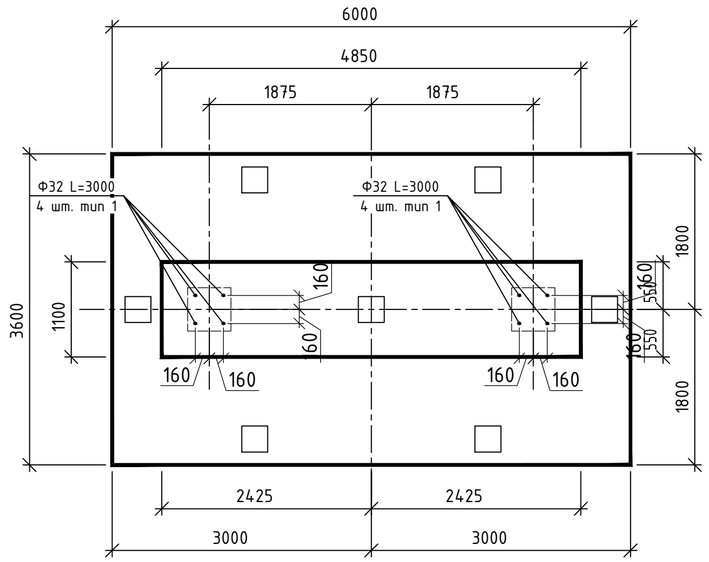

Схема раскладки арматуры в подошве

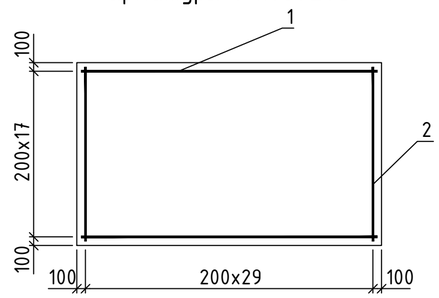

2 - 2

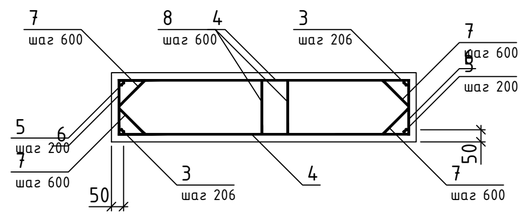

Спецификация ростверка РСм43

Поз.	Обозначение	Наименование	Кол.	Примеч.
		Детали		
1		Ф12 А500С ГОСТ 34028-2016 L=5950	18	5.28 кг
2		Ф12 А500С ГОСТ 34028-2016 L=3550	30	3.15 кг
3		Ф12 А500С ГОСТ 34028-2016 L=850	48	0.75 кг
4		Ф10 А500С ГОСТ 34028-2016 L=4800	6	2.96 кг
5		Ф12 А500С ГОСТ 34028-2016 L=850	12	0.75 кг
6		Ф10 А500С ГОСТ 34028-2016 L=1050	6	0.65 кг
7		Ф6 А240С ГОСТ 34028-2016 L=717	8	0.16 кг
8		Ф6 А240С ГОСТ 34028-2016 L=1150	4	0.26 кг
		Материалы		
9		Бетон класса В25		12.12 м3
		Бетон класса В7.5		2.4 м3

Тип 1

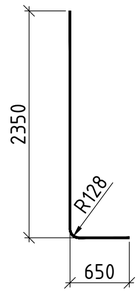

1 - 1

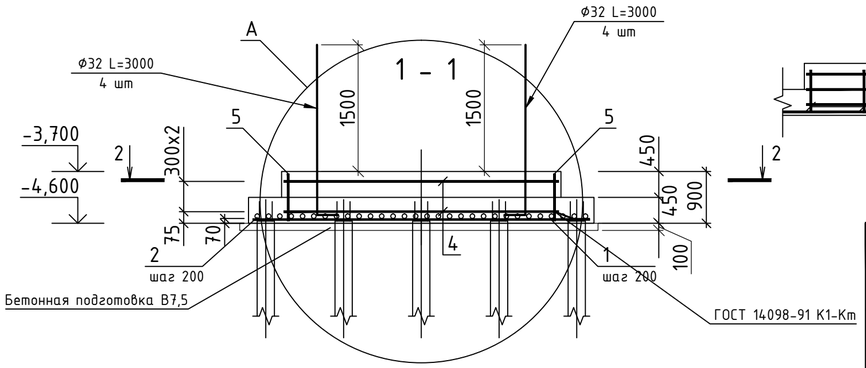

А

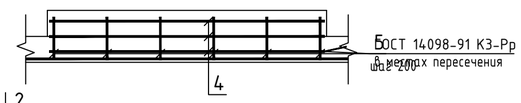

	Эскиз
7	567
8	1000

Ведомость расхода стали, кг

Марка элемента	Изделия арматурные							Всего
	Арматура класса							
	А500С				А240С			
	ГОСТ 34028-2016				ГОСТ 34028-2016			
	Ф10	Ф12		Итого	Ф6		Итого	
РСм43	21.7	234.9		256.6	2.3		2.3	258.9

Нагрузки на ростверк

Схема нагрузок	№ комб.	Расчет по прочности					Расчет по деформациям				
		Mx тсм	Qx тс	My тсм	Qy тс	N тс	Mx тсм	Qx тс	My тсм	Qy тс	N тс
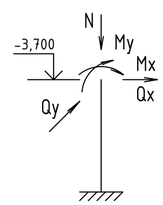	1	-9.6	-0.3	-1.0	-0.7	118.9	-8.4	-0.3	-0.9	-0.7	106.3
	2	-9.9	-0.4	-0.8	-0.7	118.8	-8.8	-0.3	-0.7	-0.7	106.2
	3	-9.6	-0.3	-1.1	-0.8	118.9	-8.5	-0.3	-0.8	-0.7	106.3

1. Ось X совпадает с направлением оси
2. Нагрузки приведены к ц.т.подколонника в уровне верха подколонника

1. В спецификации и ведомости расхода стали не учтены выпуски.
Выпуски диаметром Ф32 длиной 3000 мм в количестве 8 шт, общей массой 151.6 кг.

Изм.	Кол.уч.	Лист	№док.	Подпись	Дата
ГИП		Баранов			
Проверил		Баранов			
Разработал		Широбоков			

577-19-КЖ1

Торгово-развлекательный центр по ул. Ленина, 144 в г. Ижевске

Торгово-развлекательный центр

Стадия	Лист	Листов
Р	47	

Ростверк РСм43

ООО ПКБ "Скопас"

Копировал

Формат А2

РСм44

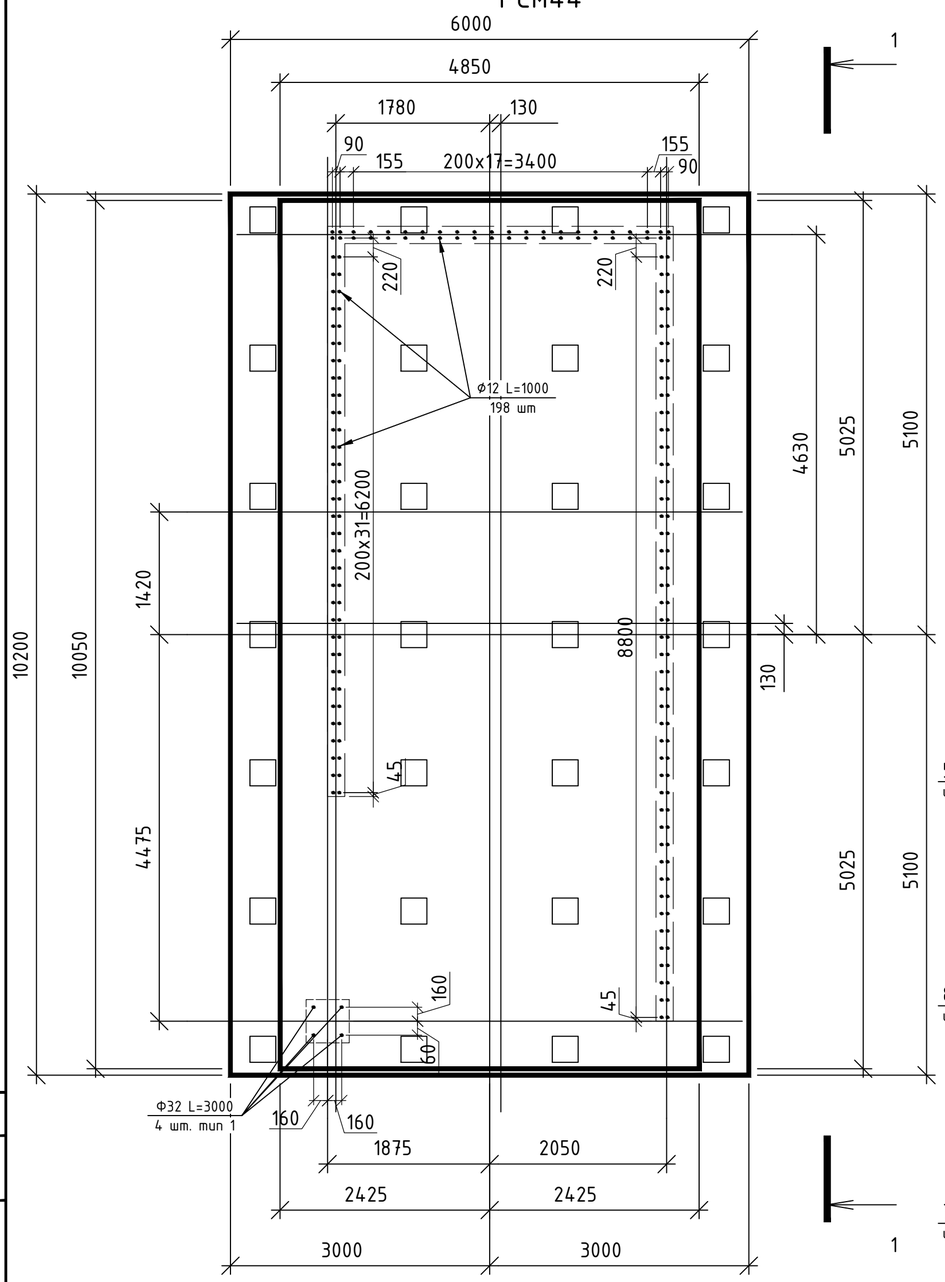

Схема раскладки арматуры в подошве

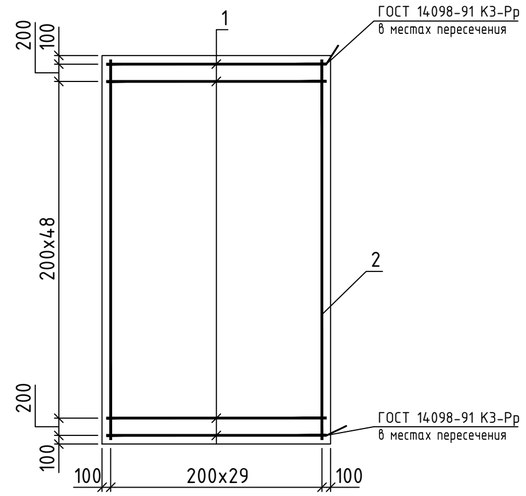

2 - 2

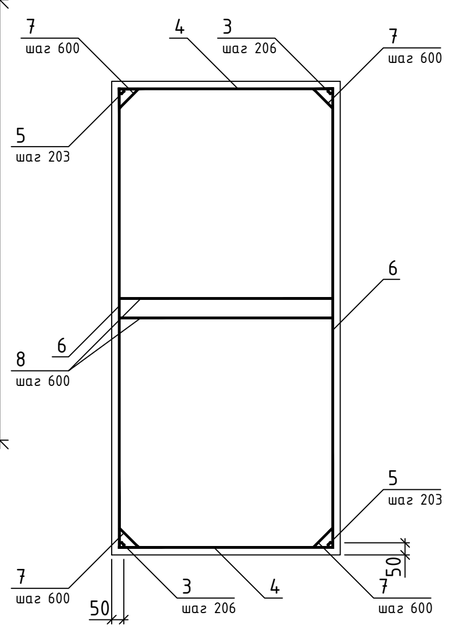

Тип 1

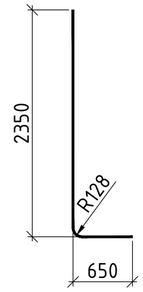

	Эскиз
7	571
8	4750

Спецификация ростверка РСм44

Поз.	Обозначение	Наименование	Кол.	Примеч.
		Детали		
1		Ф12 А500С ГОСТ 34028-2016L=5950	51	5.28 кг
2		Ф12 А500С ГОСТ 34028-2016L=10150	30	9.46 кг
3		Ф12 А500С ГОСТ 34028-2016L=850	48	0.75 кг
4		Ф10 А500С ГОСТ 34028-2016L=4800	6	2.96 кг
5		Ф12 А500С ГОСТ 34028-2016L=850	10	0.75 кг
6		Ф10 А500С ГОСТ 34028-2016L=10000	6	6.47 кг
7		Ф6 А240С ГОСТ 34028-2016L=721	8	0.16 кг
8		Ф6 А240С ГОСТ 34028-2016L=4900	4	1.09 кг
		Материалы		
9		Бетон класса В25		51.34 м3
		Бетон класса В7.5		6.5 м3

Ведомость расхода стали, кг

Марка элемента	Изделия арматурные							Всего
	Арматура класса							
	А500С				А240С			
	ГОСТ 34028-2016				ГОСТ 34028-2016			
	Ф10	Ф12		Итого	Ф6		Итого	
РСм44	54.8	664.1		719.7	5.6		5.6	725.3

1 - 1

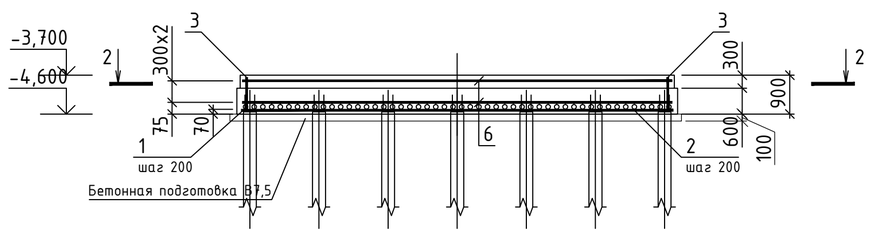

Нагрузки на ростверк

Схема нагрузок	№ комб.	Расчет по прочности					Расчет по деформациям				
		Mx тсм	Qx тс	My тсм	Qy тс	N тс	Mx тсм	Qx тс	My тсм	Qy тс	N тс
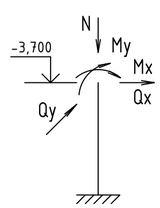	1	175.0	-0.7	306.3	36.6	478.9	-10.5	15.6	414.1	15.9	523.7
	2	145.1	-4.1	8.9	24.8	455.0	-57.7	12.8	181.1	2.0	521.5
	3	145.1	-4.1	8.8	24.7	455.0	-37.0	15.3	392.1	10.5	538.6
	4	166.0	-3.8	285.4	36.4	483.5	-31.2	13.1	203.1	7.4	506.6
	5	154.1	-1.0	29.7	24.9	450.4	-43.3	13.1	377.6	10.3	541.8
	6	164.8	-4.0	138.7	25.7	483.0	-24.9	15.3	218.5	7.6	503.4
	7	156.2	-0.8	176.4	35.7	450.9	-44.3	12.9	273.5	2.6	541.4

1. Ось X совпадает с направлением оси
2. Нагрузки приведены к ц.т.подколонника в уровне верха подколонника

1. В спецификации и ведомости расхода стали не учтены выпуски.
Выпуски диаметром Ф32 длиной 3000 мм в количестве 4 шт, общей массой 75.8 кг.
Выпуски диаметром Ф12 длиной 1000 мм в количестве 198 шт, общей массой 175.8 кг.

Изм.	Кол.уч.	Лист	№док.	Подпись	Дата
ГИП		Баранов			
Проверил		Баранов			
Разработал		Широбоков			

577-19-КЖ1

Торгово-развлекательный центр по ул. Ленина, 144 в г. Ижевске

Торгово-развлекательный центр

Стадия	Лист	Листов
Р	48	

Ростверк РСм44

ООО ПКБ "Скопас"

Согласовано:

Взам. инв. №

Подпись и дата

Инв. № подл.

Копировал

Формат А2

Комплекс	№ фундамента	Масштаб	Дата
trc4	2	1:50	19-12-19

Ф О К - Комплекс

Версия передана
без права передачи

Согласовано:

Взам. инв. №

Подпись и дата

Инв. № подл.

РСм45

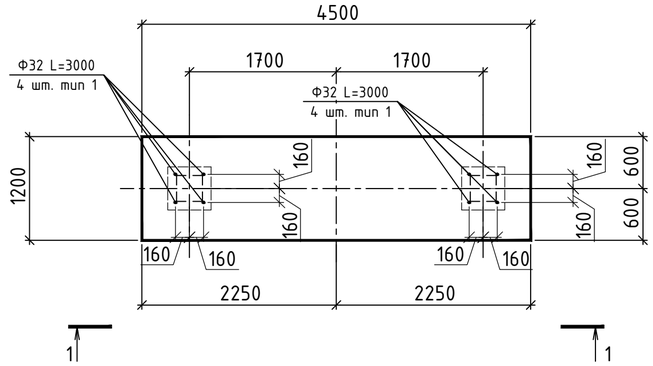

Схема раскладки арматуры в подошве

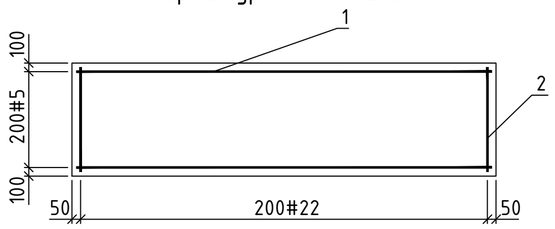

2 - 2

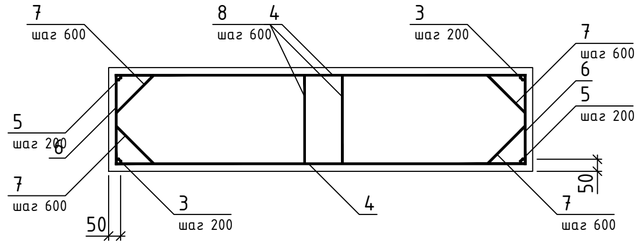

Спецификация ростверка РСм45

Поз.	Обозначение	Наименование	Кол.	Примеч.
		Детали		
1		Ф12 А500С ГОСТ 34028-201 L=4450	6	3.95 кг
2		Ф12 А500С ГОСТ 34028-201 L=1150	23	1.02 кг
3		Ф12 А500С ГОСТ 34028-201 L=850	46	0.75 кг
4		Ф10 А500С ГОСТ 34028-201 L=4450	6	2.74 кг
5		Ф12 А500С ГОСТ 34028-201 L=850	12	0.75 кг
6		Ф10 А500С ГОСТ 34028-201 L=1050	6	0.65 кг
7		Ф6 А240С ГОСТ 34028-201 L=708	8	0.16 кг
8		Ф6 А240С ГОСТ 34028-201 L=1150	4	0.26 кг
		Материалы		
9		Бетон класса В25		4.66 м3
		Бетон класса В7.5		0.7 м3

Тип 1

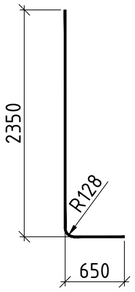

А

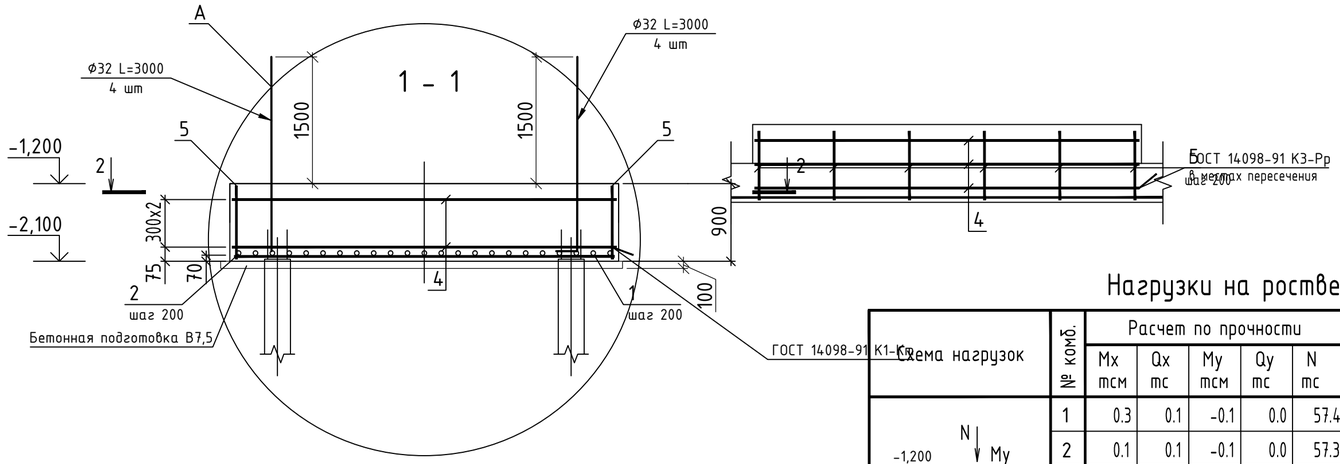

	Эскиз
7	558
8	1000

Ведомость расхода стали, кг

Марка элемента	Изделия арматурные							
	Арматура класса							Всего
	А500С				А240С			
	ГОСТ 34028-201				ГОСТ 34028-201			
	Ф10	Ф12		Итого	Ф6		Итого	
РСм45	20.4	90.1		111.3	2.3		2.3	113.6

Нагрузки на ростверк

Схема нагрузок	№ комб.	Расчет по прочности					Расчет по деформациям				
		Mx тсм	Qx тс	My тсм	Qy тс	N тс	Mx тсм	Qx тс	My тсм	Qy тс	N тс
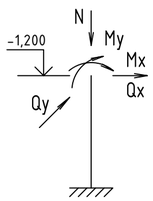	1	0.3	0.1	-0.1	0.0	57.4	0.5	0.1	-0.2	0.0	51.9
	2	0.1	0.1	-0.1	0.0	57.3	0.0	0.1	-0.1	0.0	51.9
	3	0.2	0.1	0.8	0.2	57.4	0.2	0.1	0.5	0.2	52.0
	4	0.2	0.1	-1.0	-0.2	57.3	0.3	0.1	-0.8	-0.2	51.8

1. Ось X совпадает с направлением оси
2. Нагрузки приведены к ц.т.подколонника в уровне верха подколонника

1. В спецификации и ведомости расхода стали не учтены выпуски.
Выпуски диаметром Ф32 длиной 3000 мм в количестве 8 шт, общей массой 151.6 кг.

Изм.	Кол.уч.	Лист	№док.	Подпись	Дата
ГИП		Баранов			
Проверил		Баранов			
Разработал		Широбоков			

577-19-КЖ1

Торгово-развлекательный центр по ул. Ленина, 144 в г. Ижевске

Торгово-развлекательный центр

Стадия	Лист	Листов
Р	49	

Ростверк РСм45

ООО ПКБ "Скопас"

Копировал

Формат А2

Спецификация к схеме расположения элементов фундаментов

Марка, поз.	Обозначение	Наименование	Кол.	Масса ед., кг	Приме-чание
		Фундаменты			
РСм1	577-19-КЖ1 л.5	РСм1	1		
РСм2	577-19-КЖ1 л.6	РСм2	1		
РСм3	577-19-КЖ1 л.7	РСм3	1		
РСм4	577-19-КЖ1 л.8	РСм4	1		
РСм5	577-19-КЖ1 л.9	РСм5	1		
РСм6	577-19-КЖ1 л.10	РСм6	1		
РСм7	577-19-КЖ1 л.11	РСм7	1		
РСм8	577-19-КЖ1 л.12	РСм8	1		
РСм9	577-19-КЖ1 л.13	РСм9	1		
РСм10	577-19-КЖ1 л.14	РСм10	1		
РСм11	577-19-КЖ1 л.15	РСм11	1		
РСм12	577-19-КЖ1 л.16	РСм12	1		
РСм13	577-19-КЖ1 л.17	РСм13	1		
РСм14	577-19-КЖ1 л.18	РСм14	1		
РСм15	577-19-КЖ1 л.19	РСм15	1		
РСм16	577-19-КЖ1 л.20	РСм16	1		
РСм17	577-19-КЖ1 л.21	РСм17	1		
РСм18	577-19-КЖ1 л.22	РСм18	1		
РСм19	577-19-КЖ1 л.23	РСм19	1		
РСм20	577-19-КЖ1 л.24	РСм20	1		
РСм21	577-19-КЖ1 л.25	РСм21	1		
РСм22	577-19-КЖ1 л.26	РСм22	1		
РСм23	577-19-КЖ1 л.27	РСм23	1		
РСм24	577-19-КЖ1 л.28	РСм24	1		
РСм25	577-19-КЖ1 л.29	РСм25	1		
РСм26	577-19-КЖ1 л.30	РСм26	1		
РСм27	577-19-КЖ1 л.31	РСм27	1		
РСм28	577-19-КЖ1 л.32	РСм28	1		
РСм29	577-19-КЖ1 л.33	РСм29	1		

Спецификация к схеме расположения элементов фундаментов

Марка, поз.	Обозначение	Наименование	Кол.	Масса ед., кг	Приме-чание
РСм30	577-19-КЖ1 л.34	РСм30	1		
РСм31	577-19-КЖ1 л.35	РСм31	1		
РСм32	577-19-КЖ1 л.36	РСм32	1		
РСм33	577-19-КЖ1 л.37	РСм33	1		
РСм34	577-19-КЖ1 л.38	РСм34	1		
РСм35	577-19-КЖ1 л.39	РСм35	1		
РСм36	577-19-КЖ1 л.40	РСм36	1		
РСм37	577-19-КЖ1 л.41	РСм37	1		
РСм38	577-19-КЖ1 л.42	РСм38	1		
РСм39	577-19-КЖ1 л.43	РСм39	1		
РСм40	577-19-КЖ1 л.44	РСм40	1		
РСм41	577-19-КЖ1 л.45	РСм41	1		
РСм42	577-19-КЖ1 л.46	РСм42	1		
РСм43	577-19-КЖ1 л.47	РСм43	1		
РСм44	577-19-КЖ1 л.48	РСм44	1		
РСм45	577-19-КЖ1 л.49	РСм45	1		
	Поддетонка под ростверками	Бетон В7.5			38,3 м3
		Фундаменые балки			
	ГОСТ 34028-2016	⌀20 А500С; Lобщ.=1200 м.п.		3000	
	ГОСТ 34028-2016	⌀16 А500С; Lобщ.=400 м.п.		650	
Х-1	ГОСТ 34028-2016	⌀10 А240; L=1500 мм	1700	0.9	
Ш-1	ГОСТ 34028-2016	⌀6 А240; L=500 мм	430	0.1	
		Бетон В20 F150 W6			45,6 м3
	Поддетонка под балками	Бетон В7.5			8 м3

Изм.	Кол.уч.	Лист	№док.	Подпись	Дата	577-19-КЖ1			
						Торгово-развлекательный центр по ул. Ленина, 144 в г. Ижевске			
ГИП		Баранов				Торгово-развлекательный центр	Стадия	Лист	Листов
Проверил		Баранов					Р	50	
Разработал		Широбоков				Спецификация на фундаменты	ООО ПКБ "Скопас"		

Копировал

Формат А2