Ведомость рабочих чертежей основного комплекта. (начало)

Лист	Наименование	Примечание
1	Общие данные (начало).	
1.1–1.2	Общие данные (продолжение).	
1.3	Общие данные (окончание).	
2	Опалубочная схема монолитных стен на отм. –3,600.	
3	Опалубочная схема монолитной плиты на отм. –0,100.	
4	Опалубочная схема монолитной плиты на отм. +5,300.	
5	Опалубочная схема монолитной плиты на отм. +9,800.	
6	Опалубочная схема монолитной плиты на отм. +14,300.	
7	Опалубочная схема монолитной плиты на отм. +18,800.	
8	Разрез 1–1.	
9	Деталь стыковки рабочей арматуры внахлестку. Разрез А–А. Разрез Б–Б.	
10	Опалубочная схема монолитной плиты на отм. –0,100. Схема расположения основной нижней и верхней арматуры.	
11	Опалубочная схема монолитной плиты на отм. –0,100. Схема расположения дополнительной верхней арматуры вдоль буквенных осей.	
12	Спецификация плиты покрытия на отм. –0,100.	
13	Опалубочная схема монолитной плиты на отм. +5,300. Схема расположения основной нижней и верхней арматуры.	
14	Опалубочная схема монолитной плиты на отм. +5,300. Схема расположения дополнительной нижней арматуры вдоль буквенных осей.	
15	Опалубочная схема монолитной плиты на отм. +5,300. Схема расположения дополнительной нижней арматуры вдоль цифровых осей.	
16	Опалубочная схема монолитной плиты на отм. +5,300. Схема расположения дополнительной верхней арматуры вдоль цифровых осей.	
17	Опалубочная схема монолитной плиты на отм. +5,300. Схема расположения дополнительной верхней арматуры вдоль буквенных осей.	
18	Спецификация плиты покрытия на отм. +5,300. (начало)	
19	Спецификация плиты покрытия на отм. +5,300. (окончание)	
20	Опалубочная схема монолитной плиты на отм. +9,800. Схема расположения основной нижней и верхней арматуры.	
21	Опалубочная схема монолитной плиты на отм. +9,800. Схема расположения дополнительной нижней арматуры вдоль буквенных осей.	
22	Опалубочная схема монолитной плиты на отм. +9,800. Схема расположения дополнительной нижней арматуры вдоль цифровых осей.	
23	Опалубочная схема монолитной плиты на отм. +9,800. Схема расположения дополнительной верхней арматуры вдоль цифровых осей.	
24	Опалубочная схема монолитной плиты на отм. +9,800. Схема расположения дополнительной верхней арматуры вдоль буквенных осей.	
25	Спецификация плиты покрытия на отм. +9,800. (начало)	
26	Спецификация плиты покрытия на отм. +9,800. (окончание)	
27	Опалубочная схема монолитной плиты на отм. +14,300. Схема расположения основной нижней и верхней арматуры.	

Ведомость рабочих чертежей основного комплекта. (продолжение)

Лист	Наименование	Примечание
28	Опалубочная схема монолитной плиты на отм. +14,300. Схема расположения дополнительной нижней арматуры вдоль буквенных осей.	
29	Опалубочная схема монолитной плиты на отм. +14,300. Схема расположения дополнительной нижней арматуры вдоль цифровых осей.	
30	Опалубочная схема монолитной плиты на отм. +14,300. Схема расположения дополнительной верхней арматуры вдоль цифровых осей.	
31	Опалубочная схема монолитной плиты на отм. +14,300. Схема расположения дополнительной верхней арматуры вдоль буквенных осей.	
32	Спецификация плиты покрытия на отм. +14,300. (начало)	
33	Спецификация плиты покрытия на отм. +14,300. (окончание)	
34	Опалубочная схема монолитной плиты на отм. +18,800. Схема расположения основной нижней и верхней арматуры.	
35	Опалубочная схема монолитной плиты на отм. +18,800. Схема расположения дополнительной верхней арматуры вдоль цифровых осей.	
36	Опалубочная схема монолитной плиты на отм. +18,800. Схема расположения дополнительной верхней арматуры вдоль буквенных осей.	
37	Спецификация плиты покрытия на отм. +18,800.	
38	Разрез 3–3. Армирвоание монолитной бали Б1, Б3.	
39	Разрез 4–4. Армирвоание монолитной бали Б2, Б4.	
40	Армирвоание монолитной бали Б5. Армирвоание монолитной бали Б6, Б7.	
41	Армирвоание монолитной бали Б8–Б10.	
42	Фрагмент №1.	
43	Узел 1–5.	
44	Спецификация элементов монолитной стены С1.2.–С1.7.	
45	Спецификация элементов монолитной стены С1.8.–С1.9.	
46	Фрагмент плана в осях 8–9/В–Д на отм. –0,100.	
47	Спецификация элементов монолитной стены С2.5.–С2.10.	
48	Фрагмент плана в осях 8–9/В–Д на отм. +5,300, +9,800.	

Изм.	Кол.уч	Лист	№Док.	Подпись	Дата	577-19-КЖ2			
						Торгово-развлекательный центр по ул. Ленина, 144 в г. Ижевске			
ГИП		Баранов			04.20	Торгово-развлекательный центр	Стадия	Лист	Листов
Проверил		Баранов			04.20		Р	1	
						Лестна Л1. Узел 4–5.	ООО ПКБ "СКОПАС"		
Разработал		Дубравинский			04.20				

Взам. инв. N

Подпись и дата

Инв. N подл. 19

Формат А3

Ведомость рабочих чертежей основного комплекта. (продолжение)

Лист	Наименование	Примечание
49	Спецификация элементов монолитной стены С3.3, С4.3. – С3.10, С4.10.	
50	Спецификация элементов монолитной стены С3.8, С4.8– С3.9, С4.9.	
51	Фрагмент плана в осях 8–9/В–Д на отм. +14,300.	
52	Фрагмент №2.	
53	Спецификация элементов монолитной стены С2.13–С2.18.	
54	Спецификация элементов монолитной стены С2.19, С2.20.	
55	Фрагмент плана в осях 1–3/Б–В на отм. +5,300, +9,800.	
56	Спецификация элементов монолитной стены С3.14, С4.14. – С3.19, С4.19.	
57	Спецификация элементов монолитной стены С3.20, С4.20.	
58	Фрагмент плана в осях 1–3/Б–В на отм. +14,300.	
59	Спецификация элементов монолитной стены С5.20	
60	Колонна К1.1 Схема армирования.	
61	Колонна К2.1 Схема армирования. Колонна К3.1 Схема армирования.	
62	Колонна К4.1 Схема армирования.	
63	Колонна К1.4 Схема армирования.	
64	Колонна К1.2 Схема армирования.	
65	Колонна К2.2 Схема армирования. Колонна К3.2 Схема армирования.	
66	Колонна К4.2 Схема армирования.	
67	Колонна К1.3 Схема армирования.	
68	Лестна Л1. Разрез 1–1.	
69	Лестна Л1. Схема расположения элементов, в осях "8/1 – 9 / Г–Д" на отм. –3,600, –0,100.	
70	Лестна Л1. Схема расположения элементов, в осях "8/1 – 9 / Г–Д" на отм. +5,300, +9,800, +14,300.	
71	Узел 1–3.	
72	Узел 4–5.	
73	Спецификация элементов лестницы Л1.	
74	Лестна Л2. Разрез 1–1.	
75	Лестна Л1. Схема расположения элементов, в осях "1 – 2/3 / Б – Б/1" на отм. +1,700, +5,300, +9,800, +14,300.	
76	Спецификация элементов лестницы Л2.	
77	Спецификация изделий и конструкций. (начало)	

Ведомость рабочих чертежей основного комплекта. (окончание)

Лист	Наименование	Примечание
78	Спецификация изделий и конструкций. (продолжение)	
79	Спецификация изделий и конструкций. (окончание)	

Взам. инв. N

Подпись и дата

Инв. N подл. 19

Изм.	Кол.уч	Лист	№Док.	Подпись	Дата	577-19-КЖ2			
						Торгово-развлекательный центр по ул. Ленина, 144 в г. Ижевске			
ГИП		Баранов			04.20	Торгово-развлекательный центр	Стадия	Лист	Листов
Проверил		Баранов			04.20		Р	1.1	
Разработал		Дубравинский			04.20	Лестна Л1. Узел 4–5.	ООО ПКБ "СКОПАС"		

Формат А3

Ведомость спецификаций. (начало)

Лист	Наименование	Примечание
12	Спецификация плиты покрытия на отм. -0,100.	
18	Спецификация плиты покрытия на отм. +5,300. (начало)	
19	Спецификация плиты покрытия на отм. +5,300. (окончание)	
25	Спецификация плиты покрытия на отм. +9,800. (начало)	
26	Спецификация плиты покрытия на отм. +9,800. (окончание)	
32	Спецификация плиты покрытия на отм. +14,300. (начало)	
33	Спецификация плиты покрытия на отм. +14,300. (окончание)	
37	Спецификация плиты покрытия на отм. +18,800.	
38	Спецификация элементов монолитной балки Б1, Б3.	
39	Спецификация элементов монолитной балки Б2, Б4.	
40	Спецификация элементов монолитной балки Б5-Б7.	
41	Спецификация элементов монолитной балки Б8-Б10.	
42	Спецификация элементов монолитной стены С1.1.	
44	Спецификация элементов монолитной стены С1.2-С1.7.	
45	Спецификация элементов монолитной стены С1.8-С1.9.	
46	Спецификация элементов монолитной стены С2.1-С2.4.	
47	Спецификация элементов монолитной стены С2.5-2.10.	
48	Спецификация элементов монолитной стены С3.1, С4.1, С3.2, С4.2.	
49	Спецификация элементов монолитной стены С3.3, С4.3 - С3.7, С4.7, С3.10, С4.10.	
50	Спецификация элементов монолитной стены С3.8, С4.8 - С3.9, С4.9.	
51	Спецификация элементов монолитной стены С5.1-С5.3.	
52	Спецификация элементов монолитной стены С2.11-С.12.	
53	Спецификация элементов монолитной стены С2.13-С2.18.	
54	Спецификация элементов монолитной стены С2.19-С2.20.	
55	Спецификация элементов монолитной стены С3.11, С4.11 - С3.13, С4.13.	
56	Спецификация элементов монолитной стены С3.14, С4.14 - С3.19, С4.19.	
57	Спецификация элементов монолитной стены С3.20, С4.20.	
58	Спецификация элементов монолитной стены С5.11, С5.16- С5.19.	
59	Спецификация элементов монолитной стены С5.20	
60	Спецификация элементов замаркированных на данном листе.	
61	Спецификация элементов на монолитную колонну К2.1, К3.1.	

Ведомость спецификаций. (окончание)

Лист	Наименование	Примечание
62	Спецификация элементов замаркированных на данном листе.	
63	Спецификация элементов замаркированных на данном листе.	
64	Спецификация элементов замаркированных на данном листе.	
65	Спецификация элементов на монолитную колонну К2.2, К3.1.	
66	Спецификация элементов замаркированных на данном листе.	
67	Спецификация элементов замаркированных на данном листе.	
73	Спецификация элементов лестницы Л1.	
76	Спецификация элементов лестницы Л2.	
77	Спецификация изделий и конструкций.	

Взам. инв. N

Подпись и дата

Инв. N подл. 19

Изм.	Кол.уч	Лист	№Док.	Подпись	Дата	577-19-КЖ2			
						Торгово-развлекательный центр по ул. Ленина, 144 в г. Ижевске			
ГИП		Баранов			04.20	Торгово-развлекательный центр	Стадия	Лист	Листов
Проверил		Баранов			04.20		Р	1.2	
Разработал		Дубравинский			04.20	Общие данные (продолжение).	ООО ПКБ "СКОПАС"		

Формат А3

Ведомость прилагаемых и ссылочных документов.

Обозначение	Наименование	Примечание
ГОСТ 5781-82	Сталь горячекатаная для армирования железобетонных конструкций. Технические условия	
ГОСТ 530-2012	Кирпич и камень керамические. Общие технические условия	
ГОСТ 8240-97	Швеллеры стальные горячекатаные. Сортамент.	
ГОСТ 8509-93	Уголки стальные горячекатаные равнополочные. Сортамент.	
ГОСТ 23279-85	Сетки арматурные сварные для железобетонных конструкций и изделий. Общие технические условия	
ГОСТ 19904-90	Прокат листовой холоднокатаный. Сортамент	
ГОСТ 13579-78	Блоки бетонные для стен подвалов. Технические условия	
ГОСТ 6266-97	Листы гипсокартонные. Технические условия	
ГОСТ 8645-68	Трубы стальные прямоугольные. Сортамент	
ГОСТ 19903-74	Прокат листовой горячекатаный. Сортамент	
Серия 1.450.3-7.94 в.2	Конструкции из горячекатанных профилей. Чертежи КМ	
ГОСТ 103-2006	Полоса стальная горячекатаная. Сортамент	
ГОСТ 8717.0-84*	Ступени железобетонные и бетонные. Технические условия	
Серия 1.141-1	Предварительно напряженные панели с круглыми пустотами	
ГОСТ 13579-78	Блоки бетонные для стен подвалов. Технические условия	
ТУ 5762-043-17925162-2006	Минераловатные плиты производства "ТехноНИКОЛЬ"	
ГОСТ 2590-88	Прокат стальной горячекатаный круглый. Сортамент	
Серия 1.400-15 в.1	Рабочие чертежи унифицированных закладных деталей	

Взам. инв. N	
Подпись и дата	
Инв. N подл.	19

Изм.	Кол.уч	Лист	№Док.	Подпись	Дата	577-19-КЖ2		
						Торгово-развлекательный центр по ул. Ленина, 144 в г. Ижевске		
ГИП		Баранов			04.20	Торгово-развлекательный центр	Стадия	Лист	Листов
Проверил		Баранов			04.20		Р	1.3	
Разработал		Дубравинский			04.20	Общие данные (продолжение).	ООО ПКБ "СКОПАС"		

Формат А3

Перечень видов работ, для которых необходимо составления актов освидетельствования скрытых работ.

Лист	Наименование	Примечание
	Земляные работы:	
	Устройство естественных оснований под земляные сооружения, фундаменты, трубопроводы в котлованах, траншеях или на поверхности земли.	
	Элементы дренажей (дренажные слои и их основания, колодцы, трубопроводы и их обсыпка); обратные засыпки выемок в местах пересечения с дорогами, тротуарами и иными территориями с дорожными покрытиями.	
	Устройство оснований и фундаментов.	
	Монтаж металлических конструкций.	
	Опирание элементов, их анкеровка в случае, если они скрываются последующими работами.	
	Заделка (замоноличивание) и герметизация стыков и швов.	
	Изоляционные работы:	
	Подготовка поверхностей под огрунтовку и нанесение первого слоя гидроизоляции.	
	Устройство каждого предыдущего слоя гидроизоляции до нанесения последующего.	
	Выполнение гидроизоляции на участках, подлежащих закрытию грунтом, кладкой.	
	Устройство оснований под изоляционный слой.	
	Устройство каждого слоя теплоизоляции до нанесения последующего.	
	Устройство полов:	
	Устройство оснований под полы , подстилающего слоя, гидроизоляции, стяжки.	
	Мероприятия, необходимые для возобновления работ при перерывах в ведении работ более месяца, при консервации и расконсервации работ.	
	Устройство звукоизоляции, теплоизоляции, пароизоляции.	
	Крепление лестничных маршей и площадок и т.п..	
	Поэтажная геодезическая съёмка с определением отметок при монтаже.	
	Установка оконных и дверных блоков (крепление коробо, теплоизоляция, защитная отработка).	

1. Освидетельствование скрытых работ, ответственных конструкций, участков сетей инженерно-технического обеспечения производится на основании следующих документов:

1.1 МДС 11-15.2001 "Методическое пособие по организации деятельности государственного заказчика на строительстве и заказчика-застройщика" п.2.5 стр.44 абзац 2,3 сверху.

1.2 РД 11-02-2006 "Требования к составу и порядку ведения исполнительной документации при строительстве, реконструкции, капитальном ремонте объектов капитального строительства и требования, предъявляемые к актам освидетельствования работ, конструкций, участков сетей инженерно-технического обеспечения" п. 5.1-5.4.

1.3 СП 11-110-99 "Авторский надзор за строительством зданий и сооружений" п. 6.2.6.

1.4 "Исполнительная документация в строительстве". Справочное пособие. Санкт-Петербург. 2011г.

1.5 Постановление Правительства Российской Федерации от 21 июня 2010 №468 "О порядке проведения строительного контроля при осуществлении строительства, реконструкции и капитального ремонта объектов капитального строительства" пункты 3-10.

2. Вызов представителей проектной организации на освидетельствование строительных работ, ответственных строительных конструкций, участков сетей инженерно-технического обеспечения осуществляется в письменном виде.

В случае необходимости проведения освидетельствования работ в несколько этапов вызов проектной организации на освидетельствование следует производить поэтапно с письменным сообщением. Акты по освидетельствованию конструкций, требующих поэтапного (промежуточного) осмотра, предъявленные проектной организации на рассмотрение без ее участия в промежуточной приемке не рассматриваются и не подписываются.

Уведомление на освидетельствование должно приходить в проектную организацию с учетом прибытия на строительную площадку в указанные сроки.

Взам. инв. N	Подпись и дата	Инв. N подл.
		19

Изм.	Кол.уч	Лист	№Док.	Подпись	Дата	577-19-КЖ2			
						Торгово-развлекательный центр по ул. Ленина, 144 в г. Ижевске			
ГИП		Баранов			04.20	Торгово-развлекательный центр	Стадия	Лист	Листов
Проверил		Баранов			04.20		Р	1.4	
Разработал		Дубравинский			04.20	Общие данные (продолжение).	ООО ПКБ "СКОПАС"		

Формат А3

Общие указания

Технические решения принятые в рабочих чертежах, соответствуют требованиям экологических, санитарно-гигиенических, противопожарных и других норм, действующих на территории Российской Федерации и обеспечивают безопасную для жизни и здоровья людей эксплуатацию объекта при соблюдении предусмотренных рабочими чертежами мероприятий.

1) Рабочий проект разработан на основании: задания на проектирование.

2) За отметку 0,000 принят уровень чистого пола здания первого этажа, соответствующий абсолютной отметке 160,09м.

3) Основные характеристики здания:
- уровень ответственности сооружения – II
- степень огнестойкости – II
- класс конструктивной пожарной опасности – С0;
- класс функциональной пожарной опасности – Ф1.3

4) Принятые нагрузки и воздействия для расчета строительных конструкций:
- наружная температура наиболее холодной пятидневки -35 °С;
- расчетная нагрузка снегового покрова для V района по СНиП 23-01-99* – 320 кгс/м^2
- нормативная ветровая нагрузка по I району – 23 кгс/м^2.
- зона влажности по СНиП 23-02-2003 – сухая;

5) Строительно-монтажные работы должны выполняться в строгом соответствии с указаниями:
- СНиП 3.03.01-87 "Несущие и ограждающие конструкции";
- СНиП 12-03-2001 "Безопасность труда в строительстве. Часть 1. Общие положения";
- СНиП 12-04-2002 "Безопасность труда в строительстве. Часть 2. Строительное производство";
- СНиП 12-01-04 "Организация строительства";
- СНиП 3.04.01-87 "Изоляционные и отделочные покрытия";
- ГОСТ 12.3.005-75 "Работы окрасочные. Общие требования";
- ГОСТ 23118-99 "Конструкции стальные строительные. Общие технические условия";
- РД 34.15.132-96 "Сварка и контроль качества сварных соединений металлоконструкций зданий при сооружении промышленных объектов";
- ППБ-01-03* "Правила пожарной безопасности в Российской Федерации";
- СП 53-101-98 "Изготовление и контроль качества стальных строительных конструкций";

6) При производстве работ в зимних условиях руководствоваться соответствующими разделами СНиП 3.03.01-87, СНиП 3.04.01-87, СНиП 12-04-2002 и СНиП 12-03-2001.

Объемно-планировочные и конструктивные решения

1) Проектируемое здание ТРЦ – трёхэтажное. Здание запроектировано без чердака, с подвалом. Высота первого этажа – 4,6м, второго и третьего -3,7м. Здание – прямоугольное в плане с размерами в осях 66 х 36м;

2) Конструктивная схема проектируемого здания – каркас. Пилоны, перекрытия, стены лестничных клеток и стены лифтовой шахты выполнены из бетона. Кладка наружной стены – многослойная на гибких связях.

3) Отмостка запроектирована асфальтобетонная, с утеплением, по всему периметру здания.

4) Кровля проектируемого здания – плоская.

5) Фундаменты монолитные столбчатые на естественном основании.

6) Стыки и пересечения стержней вязать стальной проволокой 2Ø1,2-П-О-Ч ГОСТ 3282-74* через одно пересечение.

7) Защитный слой обеспечивать с помощью пластиковых фиксаторов с расчетом 3 шт/м^2.

8) Обратную засыпку пазух фундаментов выполнить среднезернистым песком слоями 20-30см с послойным уплотнением до Ксот=0.92, выполнять после устройства приямков.

Огнезащита и антикоррозионная защита строительных конструкций

1) Степень очистки поверхности несущих стальных конструкций от окислов (окалины, ржавчины, шлаковых включений жировых загрязнений) перед нанесением защитных покрытий – II по ГОСТ 9.402-80.

2) Антикоррозийное покрытие металлоконструкций выполнить по подготовленной поверхности эмалью ПФ-115 по ГОСТ 6465-76 в два слоя по грунтовке ГФ-021 (ГОСТ 25129-82), в один слой общей толщиной 55мкм.

3) Стальные несущие элементы окрасить огнезащитной краской по грунтовке ГФ-021 (ГОСТ 25129-82) в один слой толщиной 0,05мм.

4) Подземные части стальных опор и косоуров обмазать горячим битумом за 2 раза.

5) Качество лакокрасочного покрытия должно соответствовать классу до VII по ГОСТ 9.032-74.

6) Деревянные несущие элементы обработать огнезащитной краской.

7) Антисептирование древесины выполнить антисептическим составом.

Стальные конструкции

1) Материал для стальных конструкций (фасонные профили и листовой прокат) принят по группе 2, 3.

2) Сталь С255, С235 должна соответствовать техническим требованиям ГОСТ 27772-88*. Сталь для труб по ГОСТ 10705, группа В.

3) Сварка конструкций должна выполняться по разработаному технологическому процессу. Отклонение размеров швов сварных соединений от проектных не должно превышать значений указанных в ГОСТ 5264-80. Сварку всех металлоконструкций выполнять электродами Э-42 по ГОСТ 9467-75*. Размеры швов должны обеспечивать его рабочее сечение определяемое величиной проектного значения катета с учетом предельной величины зазора.

4) Сварные соеденения по окончанию сварки должны быть очищены от шлака, брызг, натеков металла. Около шва сварного соеденения должен быть поставлен номер или знак сварщика. При сварке в монтажных условиях допускается маркировку швов производить на исполнительных схемах.

5) Категория сварных швов-I, уровень качества – II (средний) по ГОСТ 23118-99.

6) Контроль качества швов визуальный.

						577-19-КЖ2		
						Торгово-развлекательный центр по ул. Ленина, 144 в г. Ижевске		
Изм.	Кол.уч	Лист	№Док.	Подпись	Дата			
ГИП		Баранов			04.20	Торгово-развлекательный центр	Стадия	Лист	Листов
Проверил		Баранов			04.20		Р	1.5	
Разработал		Дубравинский			04.20	Общие данные (продолжение).	ООО ПКБ "СКОПАС"		

Формат А3

Взам. инв. N	Подпись и дата	Инв. N подл.
		19

УКЛАДКА БЕТОНА:

1. При подборе состава бетонной смеси обеспечивать требуемые показатели качества (удобоукладываемость, сохранность, нерасслаеваемость , воздухосодержание и другие показатели).

2. Толщина защитного слоя бетона для рабочей арматуры принята : – в ж . б . балках – 4,0 см.

3. Свойства подобранной бетонной смеси должны соответствовать технологии производства бетонных работ, включающей сроки и условия твердения бетона , способы , режимы приготовления и транспортирования бетонной смеси .

4. Транспортирование бетонной смеси осуществлять способами и средствами, обеспечивающими сохранность ее свойств и исключающими ее расслоение, а также загрязнение посторонними материалами. Допускается восстанавление отдельных показателей качества бетонной смеси на месте укладки за счет введения химических добавок или использование технологических приемов при условии обеспечения всех других требуемых показателей качества.

5. Укладку и уплотение бетона выполнять таким образом, чтобы можно было гарантировать в конструкциях достаточную однородность и плотность бетона.

6. При возобновлении бетонирования рабочие швы должны быть обработаны согласно СП 70.13330.2012, п. 5.3.

7. Поверхность рабочих швов, устраиваемых при укладке бетонной смеси с перерывами, должна быть перпендикулярна оси бетонируемой поверхности фундаментов, возобновление бетонирования допускается производить по достижении бетоном прочности не менее 1,5 МПа.

8. В начальный период твердения бетон необходимо защитить от попадания атмосферных осадков или потерь влаги, в последующем поддерживать температурно –влажностный режим с созданием условий, обеспечивающих нарастание его прочности.

9. Распалубка конструкций и последующая обработка бетона допускается при достижении бетоном 70% проектной прочности. Снятие всех типов опалубки следует производить после предварительного отрыва от бетона.

10. Приемку законченных бетонных и железобетонных конструкций или частей сооружений следует оформлять в установленном порядке с оформлением соответствующих актов освидетельствования скрытых работ. Приемку производить с учетом требований изложенных в п . 5.18 СП 70.13330.2012.

11. Запрещается езда автомашин по арматурным стержням, изделиям и свежеуложенному бетону.

КОНТРОЛЬ КАЧЕСТВА :

12. Контроль и оценку прочности бетона выполнять с помощью неразрушающих методов. Для неразрушающего контроля могут использоваться следующие приборы :
- перечисленные в ГОСТ 22690–88 и ГОСТ 17624–2012;
- УК 1401, разработанные и выпускаемые фирмой " АКС ";
- ИПС –МГ 4+, разработанные и выпускаемые фирмой СКБ " Стройприбор ";
- " ОНИКС ", разработанные и выпускаемые фирмой " КАРАТ ";
- ГПНВ и ПИБ , выпускавшиеся и выпускаемые фирмой СКБ " Стройприбор ";
- выпускаемые ВНИИФТРИ и фирмой " КОНТРАС ".

АРМИРОВАНИЕ КОНСТРУКЦИЙ:

1. Армирование монолитных поясов предусмотрено из отдельных стержней исходя из максимальной длины стержня. Марка арматурной стали – Ст 3 пс . При необходимости стыковку стержней производить нахлесткой. Длина нахлестки стержней не менее 50d.

2. Арматура не должна иметь механических повреждений или пластических деформаций, ухудшающих сцепление с бетоном, загрязнения и коррозионные поражения.

3. Проектное положение нижней арматуры должно обеспечиваться пластмассовыми или цементно –песчаными фиксаторами, верхней арматуры – фиксаторами из арматурной стали .

4. Все изготовляемые арматурные изделия должны отвечать требованиям ГОСТ 10922–2012 и ГОСТ 14098–2014.

6. Все сопряжения арматуры выполнять вязальной проволокой 1,2–0–Ч по ГОСТ 3282–74 с шагом через 2 стержня в шахматном порядке. Возможно соединение стержней арматуры на сварке при диаметре арматуры ∅10 и более, тип шва, катет шва выполнять согласно ГОСТ 14098–2014. Длина шва не менее 10 диаметров арматуры.

ОПАЛУБКА:

7. Опалубка переставная, из водостойкой ламинированной фанеры.

8. Выполнение монолитных поясов производить в соответствии с проектом производства работ (ППР), в котором предусмотреть последовательность бетонирования, места устройства рабочих и температурных швов, снятия и перестановки опалубки, обеспечивающие прочность, трещиностойкость и жесткость конструкций в процессе возведения. При разработке ППР следует предусмотреть мероприятия, ограничивающие образование и развитие технологических трещин. Производство строительно –монтажных работ при отсутствии ППР запрещается.

БЕТОНИРОВАНИЕ ПРИ ОТРИЦАТЕЛЬНЫХ ТЕМПЕРАТУРАХ:

1. Все строительно –монтажные работы в зимних условиях должны производиться с соблюдением соответствующих разделов СНиПов и других нормативных документов, а также на основании утвержденного проекта производства работ.
2. Зимние условия для производства работ определяются среднесуточной температурой наружного воздуха +5 °С и ниже, а также минимальной суточной температурой – 0 ° С и ниже.
3. В настоящих указаниях приведены общие данные о методах выполнения работ в зимних условиях. Качество материалов, применяемых в зимних условиях (кирпич, раствор, бетон) вне зависимости от паспортов для них, должны подвергаться систематическому контролю путем лабораторных испытаний. Материалы, качество которых не удовлетворяет требованиям проекта, к применению не допускаются.
4. Монтаж железобетонных и бетонных конструкций разрешается производить на непромёрзшее основание с защитой от промерзания как во время производства работ, так и после их окончания. Разрыв во времени между окончательной планировкой и устройством фундаментов не должен превышать 1,5–2ч. Засыпку пазух производить местным непучинистым грунтом после устройства гидроизоляции.
5. Приготовление бетонной смеси следует производить в обогреваемых бетоносмесительных установках, применяя подогретую воду, оттаянные или подогретые заполнители, обеспечивающие получение бетонной смеси с заданной температурой. Допускается применение неотогретых сухих заполнителей, не содержащих наледи на зёрнах и смёрзшихся комьев. При этом продолжительность перемешивания бетонной смеси должна быть увеличена не менее чем на 25% по сравнению с летними условиями.
6. Способы и средства транспортирования должны обеспечивать предотвращение снижения температуры бетонной смеси ниже расчётной. Рекомендуемый способ бетонирования и выдерживания бетонной смеси в опалубке – предварительный разогрев смеси, индукционный нагрев, обогрев в греющей опалубке. Минимальная температура воздуха при бетонировании от –15° С до –25° С в зависимости от метода прогрева. Температура бетонной смеси, уложенной в опалубку, к началу выдерживания – не менее +5° С. Прочность бетона монолитных и сборно –монолитных конструкций к моменту замерзания должна быть не менее 70%.
7. Мелкие заделки выполнять из бетона с электропрогревом или из кирпича марки не ниже М100. При монтаже сборных железобетонных конструкций на растворе укладку и разравнивание раствора производить непосредственно перед установкой конструкций на место, предварительно очистив поверхности стыков конструкций от снега и наледи. Установка на слой замерзшего раствора или бетона запрещается.
8. Монолитные бетонные и железобетонные работы должны производиться в соответствии с проектами производства работ или техническими картами, в которых должны быть указаны:
а) способы и температурно –влажностные режимы выдерживания и прогрева бетона;
б) способы утепления опалубки и открытых поверхностей конструкций и укрытия последних влагонепроницаемыми материалами;
в) данные об ожидаемом нарастании прочности бетона и принятых температурах и условиях выдерживания;
г) сроки и порядок распалубки и загружения конструкций. Прочность бетона монолитных конструкций и монолитной части сборно –монолитных конструкций к моменту замерзания или охлаждения ниже расчётных температур должна быть указана в проекте производства работ в соответствии с СП 70.13330.2012.
9. Марка бетона или раствора для заделки стыков и швов, подвергающихся подогреву или обогреву, должны повышаться на одну ступень по сравнению с проектными. Сварку при температуре до –30°С следует производить по обычной технологии, но при этом следует повышать сварочный ток на 1% при падении температуры ниже 0°С на каждые 2,5 – 3°С.
10. При бетонировании при отрицательных температурах наружного воздуха, использовать бетоны с добавлением противоморозных добавок.
11. Запрещается использование добавок:
- вызывающих коррозию арматуры и закладных деталей (добавки, содержащие хлористые соли);
- снижающих защитные свойства бетона по отношению к стальной арматуре;
- увеличивающих склонность к коррозионному растрескиванию;
- способствующих образованию высолов.
11. В качестве противоморозных добавок могут быть использованы:
- противоморозные добавки, приведённые в прил . Н СП 70.13330.2012 (П , В , ГО , У , М , Г , А);
- добавки серии Криопласт , выпускаемые фирмой ОАО " Полипласт ";
- добавки Glenium 150, Rheobuild 181 A , Scalnit 50, Winterfliessmittel 578, поставляемые фирмой BASF.
12. При бетонировании при отрицательных температурах наружного воздуха, ускоренное нарастание прочности бетона достигается электропрогревом.
13. Перед укладкой бетонной смеси выпуски арматуры забетонированных конструкций должны быть утеплены на высоту не менее, чем 0,5м.

						577-19-КЖ2			
						Торгово-развлекательный центр по ул. Ленина, 144 в г. Ижевске			
Изм.	Кол.уч	Лист	№Док.	Подпись	Дата				
ГИП		Баранов			04.20	Торгово-развлекательный центр	Стадия	Лист	Листов
Проверил		Баранов			04.20		Р	1.6	
Разработал		Дубравинский			04.20	Общие данные (окончание).	ООО ПКБ "СКОПАС"		

Взам. инв. N | Подпись и дата | Инв. N подл. 19

Формат А3

Опалубочная схема монолитных стен на отм. -3,600.

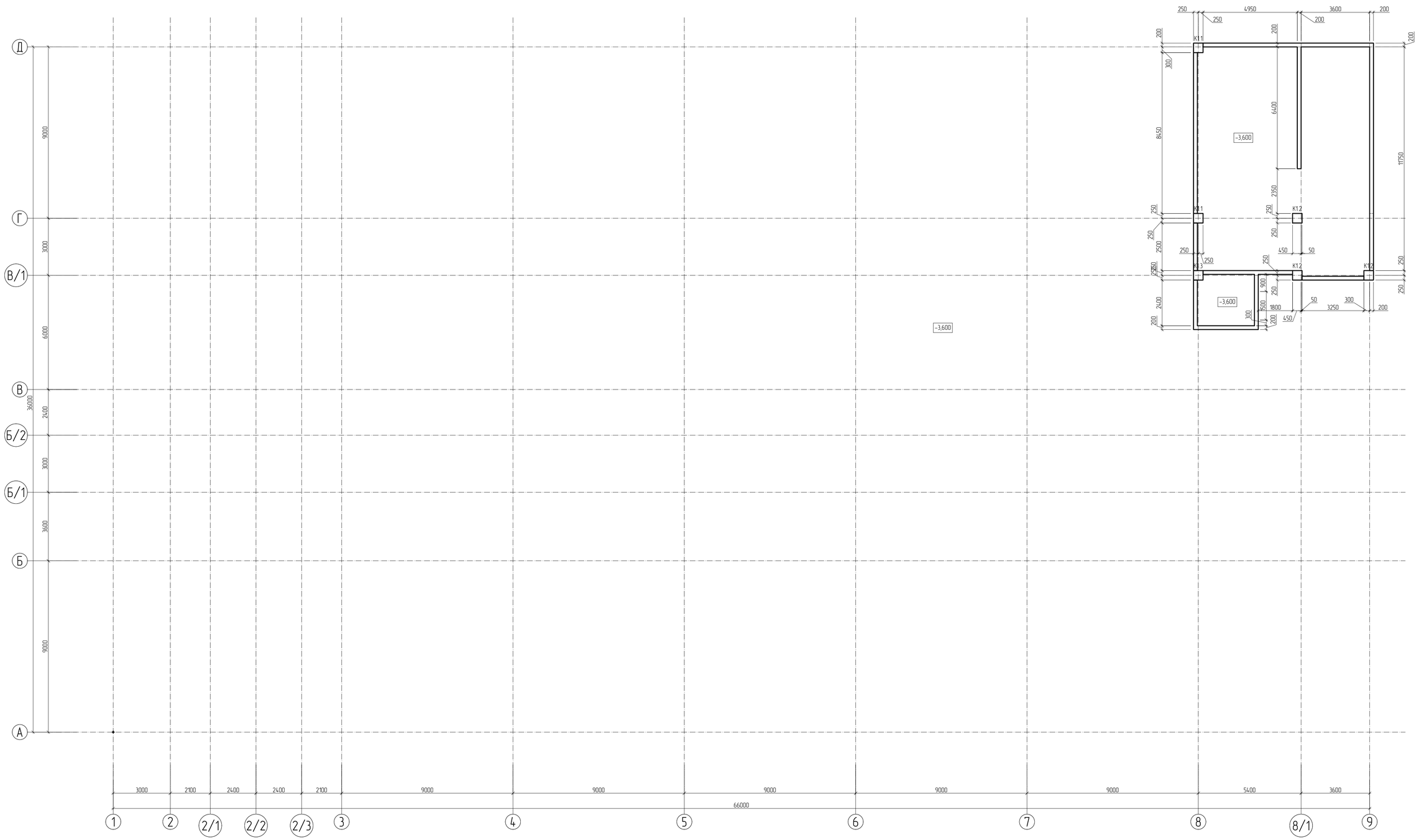

Ведомость отверстий в перекрытии.

Марка, поз.	Размер отверстия, b x h или a x l, (мм)	Раздел	Количество шт.	Отметка низа, от уровня пола (м)
1	250 x 500	ИОС	1	0,000

Изм.	Кол.уч.	Лист	№Док.	Подпись	Дата	577-19-КЖ2		
						Торгово-развлекательный центр по ул. Ленина, 144 в г. Ижевске		
ГИП		Баранов			04.20	Торгово-развлекательный центр	Стадия	Лист	Листов
Проверил		Баранов			04.20		Р	2	
Разработал		Дубравинский			04.20	Опалубочная схема монолитных стен на отм. -3,600.	ООО ПКБ "СКОПАС"		

Формат А1

Взам. инв. N | Подпись и дата | Инв. N подл. 19

Опалубочная схема монолитной плиты на отм. -0,100.

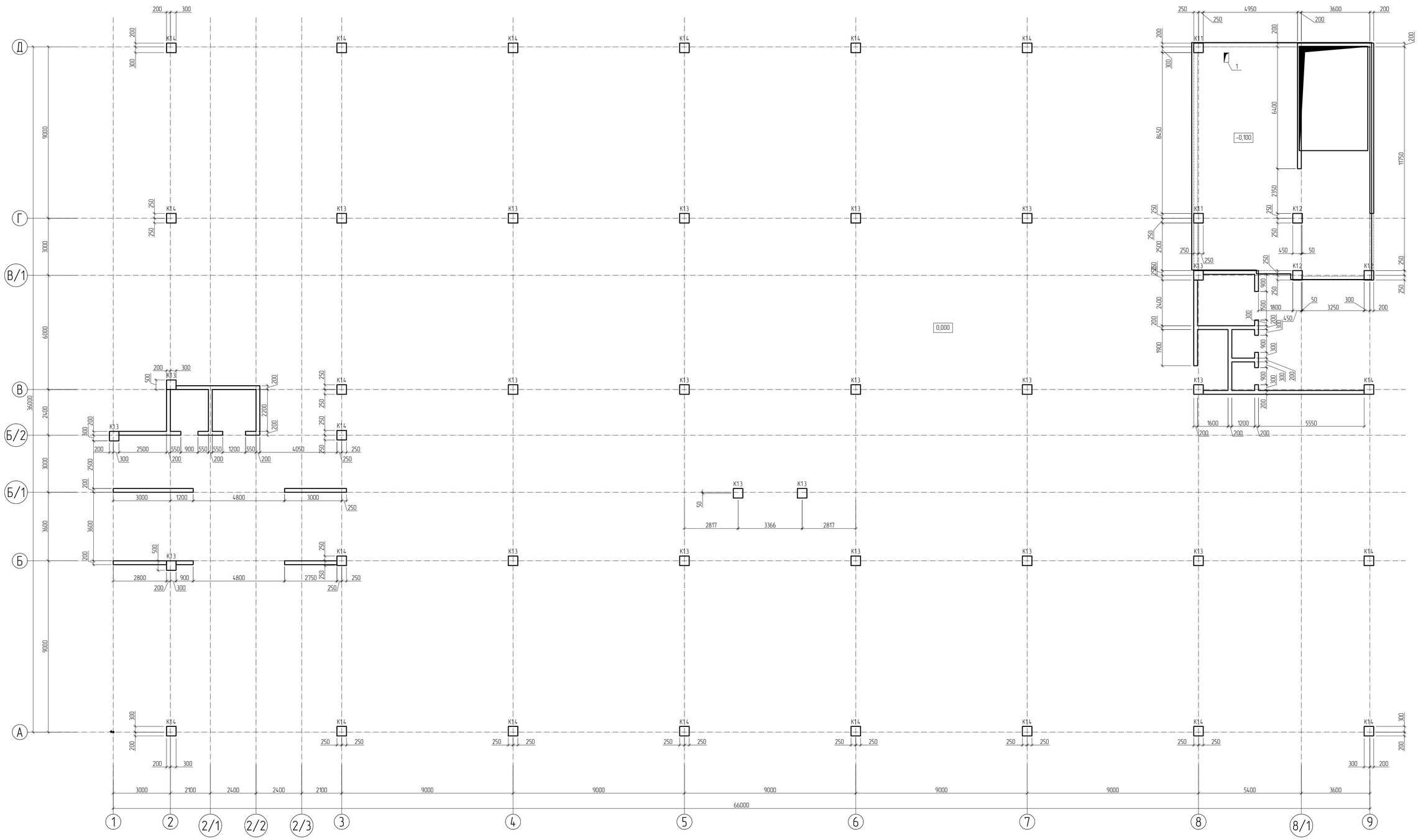

Ведомость отверстий в перекрытии.

Марка, поз.	Размер отверстия, b x h или a x l, (мм)	Раздел	Количество шт.	Отметка низа, от уровня пола (м)
1	250 x 500	ИОС	1	0,000

Изм.	Кол.уч.	Лист	№Док.	Подпись	Дата	577-19-КЖ2			
						Торгово-развлекательный центр по ул. Ленина, 144 б г. Ижевске			
ГИП		Баранов			04.20	Торгово-развлекательный центр	Стадия	Лист	Листов
Проверил		Баранов			04.20		Р	3	
Разработал		Дубровинский			04.20	Опалубочная схема монолитной плиты на отм. -0,100.	ООО ПКБ "СКОПАС"		

Формат А1

Взам. инв. N	Подпись и дата	Инв. N подл.
		19

Опалубочная схема монолитной плиты на отм. +5,300.

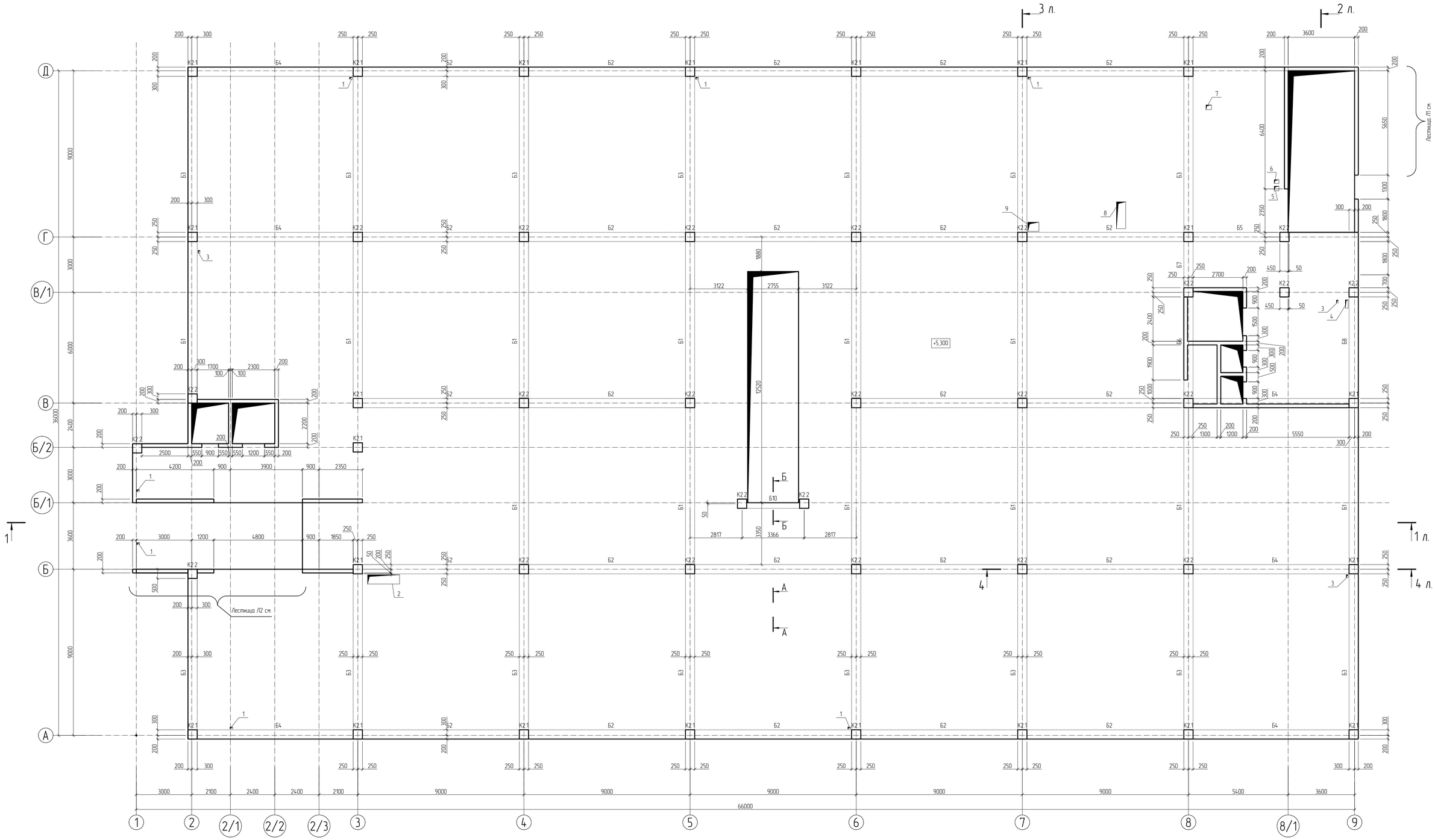

Ведомость отверстий в перекрытии. (Начало)

Марка, поз.	Размер отверстия, b x h или a x l, (мм)	Раздел	Количество шт.	Отметка низа, от уровня пола (м)
1	150 x 100	ИОС	6	0,000
2	1730 x 500	ИОС	1	0,000
3	100 x 150	ИОС	3	0,000
4	150 x 450	ИОС	1	0,000
5	250 x 250	ИОС	1	0,000

Ведомость отверстий в перекрытии. (Окончание)

Марка, поз	Размер отверстия, b x h или a x l, (мм)	Раздел	Количество шт.	Отметка низа, от уровня пола (м)
6	250 x 200	ИОС	1	0,000
7	300 x 250	ИОС	1	0,000
8	500 x 1450	ИОС	1	0,000
9	600 x 500	ИОС	1	0,000

Изм.	Кол.уч.	Лист	№Док.	Подпись	Дата	577-19-КЖ2		
						Торгово-развлекательный центр по ул. Ленина, 144 в г. Ижевске		
ГИП		Баранов			04.20	Торгово-развлекательный центр	Стадия	Лист	Листов
Проверил		Баранов			04.20		Р	4	
Разработал		Дубровинский			04.20	Опалубочная схема монолитной плиты на отм. +5,300.	ООО ПКБ "СКОПАС"		

Взам. инв. N | Подпись и дата | Инв. N подл. 19

Формат А1

Опалубочная схема монолитной плиты на отм. +9,800.

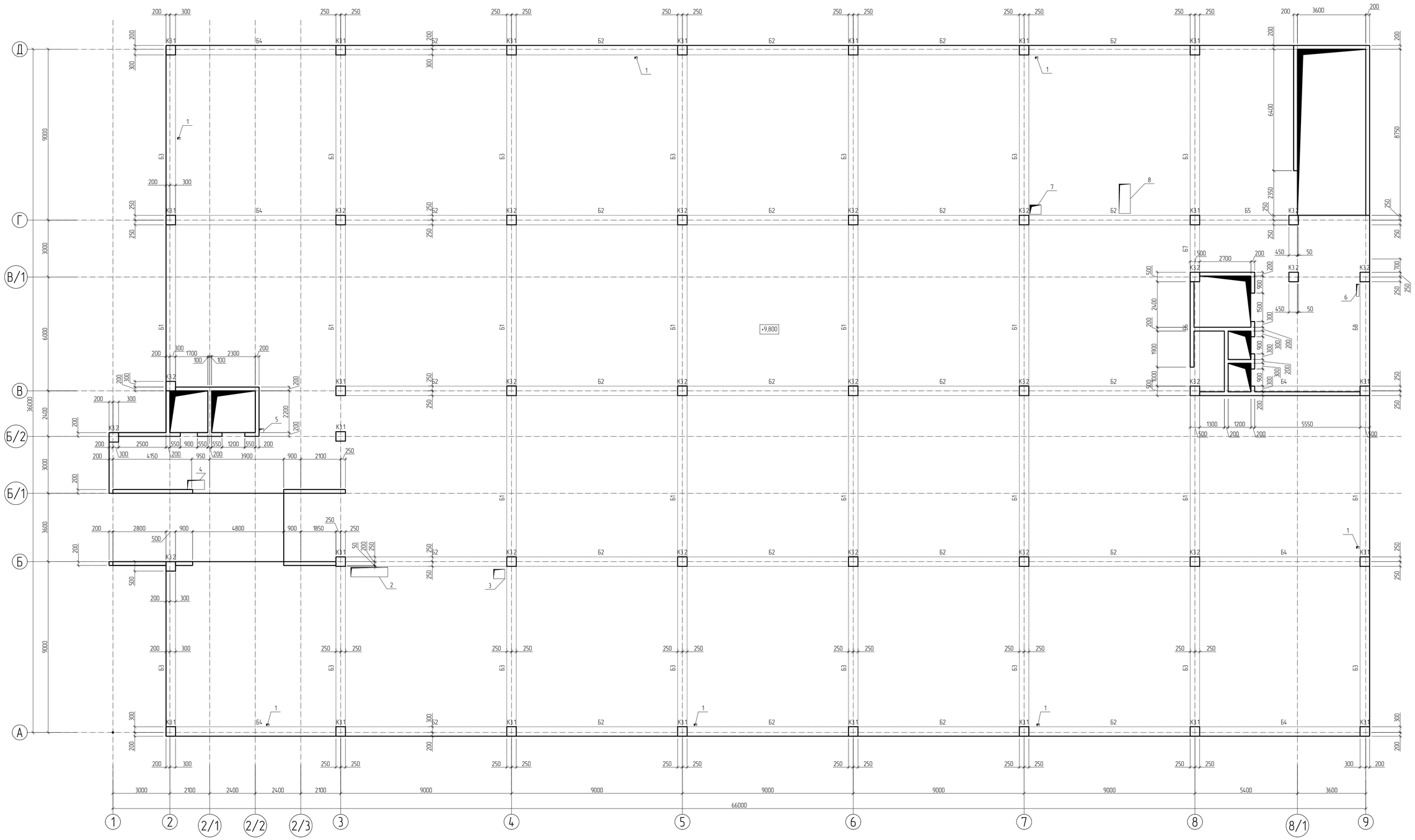

Ведомость отверстий в перекрытии. (Начало)

Марка, поз.	Размер отверстия, b x h или a x l, (мм)	Раздел	Количество шт.	Отметка низа, от уровня пола (м)
1	150 x 100	ИОС	7	0,000
2	1950 x 500	ИОС	1	0,000
3	600 x 500	ИОС	1	0,000
4	900 x 500	ИОС	1	0,000
5	250 x 200	ИОС	1	0,000

Ведомость отверстий в перекрытии. (Окончание)

Марка, поз.	Размер отверстия, b x h или a x l, (мм)	Раздел	Количество шт.	Отметка низа, от уровня пола (м)
6	150 x 650	ИОС	1	0,000
7	600 x 500	ИОС	1	0,000
8	600 x 1550	ИОС	1	0,000

Изм.	Кол.уч.	Лист	№Док.	Подпись	Дата	577-19-КЖ2		
						Торгово-развлекательный центр по ул. Ленина, 144 в г. Ижевске		
ГИП		Баранов			04.20	Торгово-развлекательный центр	Стадия	Лист	Листов
Проверил		Баранов			04.20		Р	5	
Разработал		Дубровинский			04.20	Опалубочная схема монолитной плиты на отм. +9,800.	ООО ПКБ "СКОПАС"	

Формат А1

Взам. инв. №

Подпись и дата

Инв. № подл. 19

Опалубочная схема монолитной плиты на отм. +14,300.

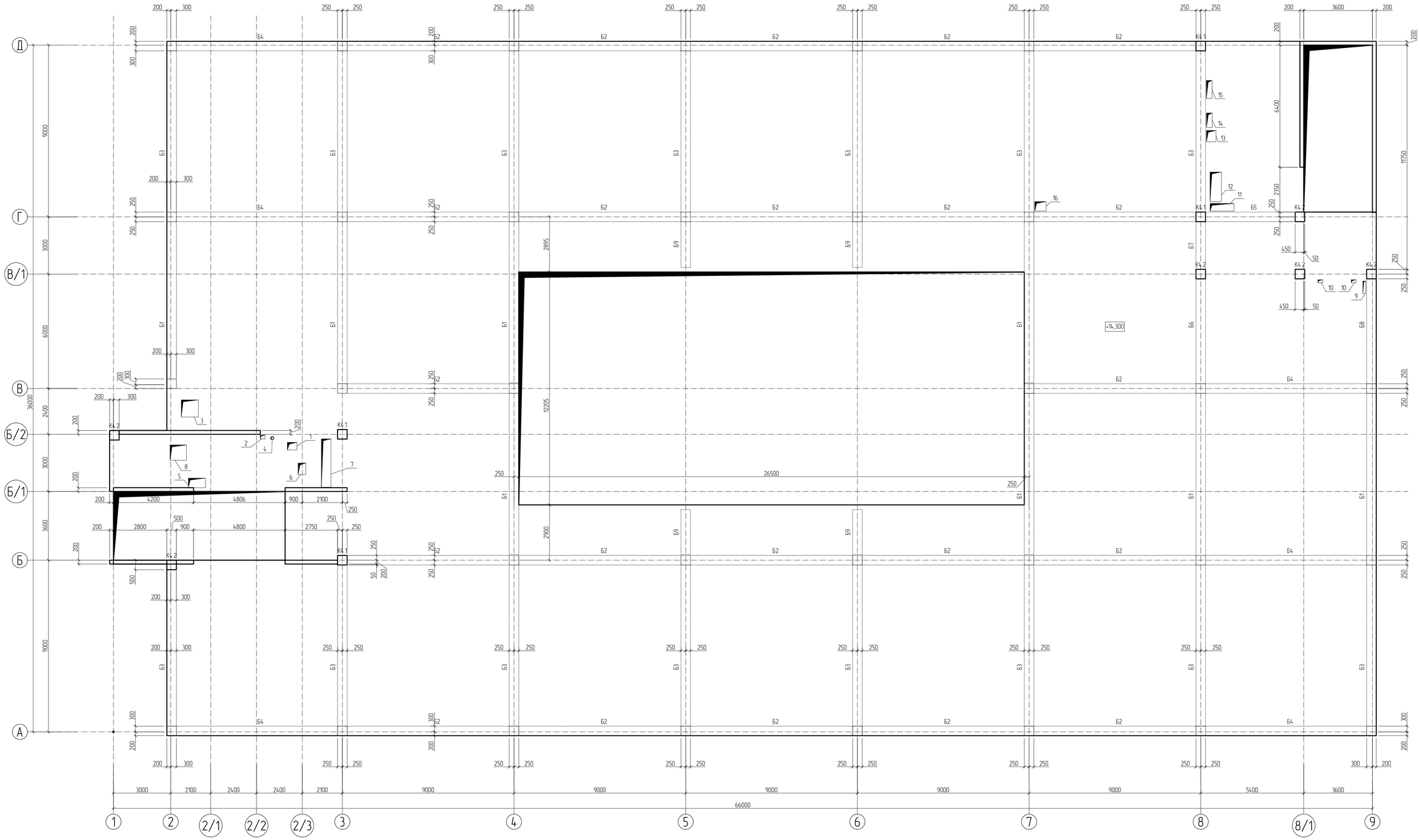

Ведомость отверстий в перекрытии. (Начало)

Марка, поз.	Размер отверстия, b x h или a x l, (мм)	Раздел	Количество шт.	Отметка низа, от уровня пола (м)
1	500 x 400	ИОС	1	0,000
2	250 x 200	ИОС	1	0,000
3	900 x 900	ИОС	1	0,000
4	ø160	ИОС	1	0,000
5	900 x 500	ИОС	1	0,000

Ведомость отверстий в перекрытии. (Продолжение)

Марка, поз.	Размер отверстия, b x h или a x l, (мм)	Раздел	Количество шт.	Отметка низа, от уровня пола (м)
6	400 x 600	ИОС	1	0,000
7	500 x2530	ИОС	1	0,000
8	860 x 800	ИОС	1	0,000
9	150 x 650	ИОС	1	0,000
10	250 x 150	ИОС	2	0,000

Ведомость отверстий в перекрытии. (Окончание)

Марка, поз.	Размер отверстия, b x h или a x l, (мм)	Раздел	Количество шт.	Отметка низа, от уровня пола (м)
11	1250 x 400	ИОС	1	0,000
12	600 x1550	ИОС	1	0,000
13	500 x 600	ИОС	1	0,000
14	300 x 760	ИОС	1	0,000
15	300 x 950	ИОС	1	0,000

Изм.	Кол.уч.	Лист	№Док.	Подпись	Дата				
						577-19-КЖ2			
						Торгово-развлекательный центр по ул. Ленина, 144 б г. Ижевске			
ГИП		Баранов			04.20	Торгово-развлекательный центр	Стадия	Лист	Листов
Проверил		Баранов			04.20		Р	6	
Разработал		Дубравинский			04.20	Опалубочная схема монолитной плиты на отм. +14,300.	ООО ПКБ "СКОПАС"		

Взам. инв. N

Подпись и дата

Инв. N подл. 19

Формат А1

Опалубочная схема монолитной плиты на отм. +18,800.

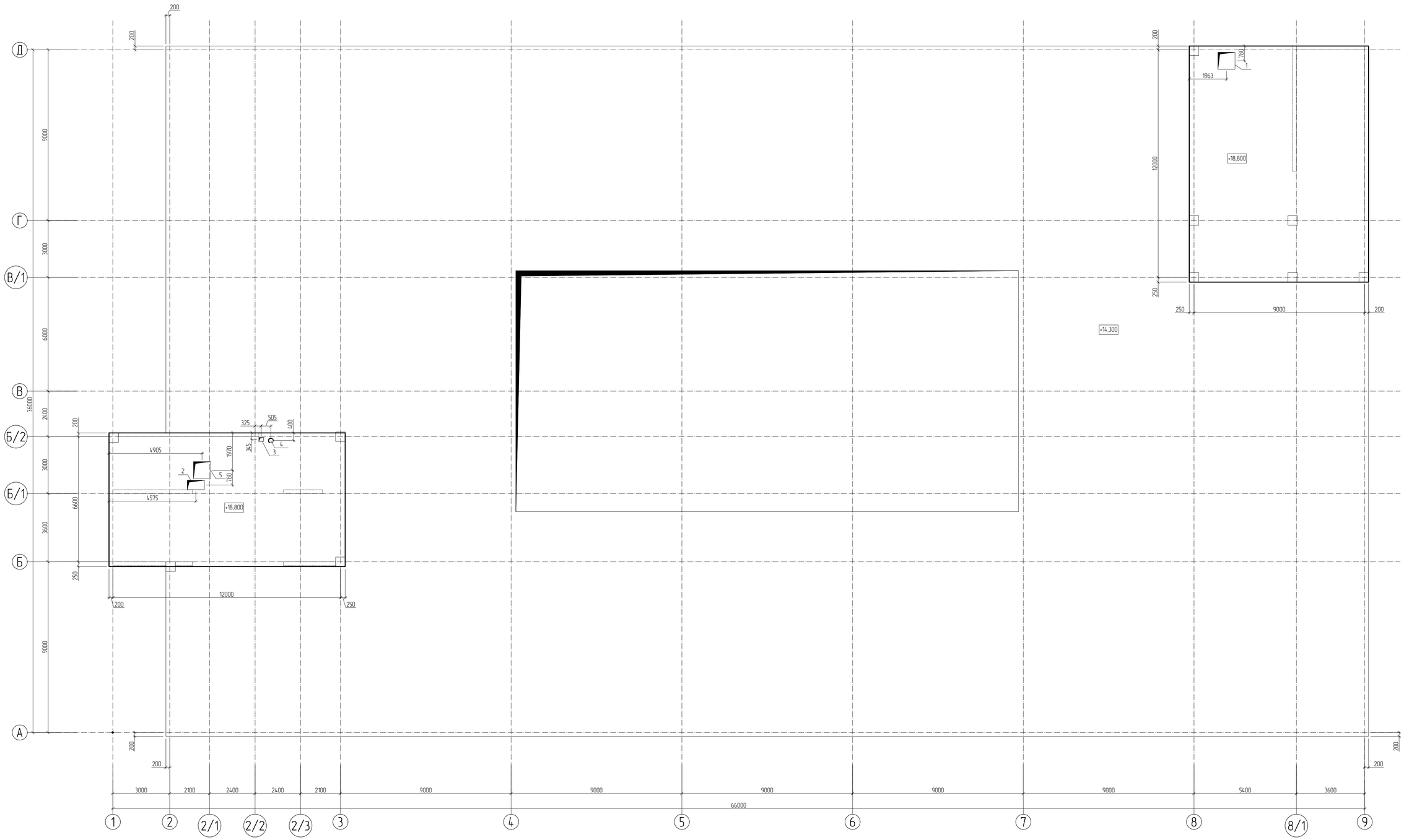

Ведомость отверстий в перекрытии.

Марка, поз.	Размер отверстия, b x h или a x l, (мм)	Раздел	Количество шт.	Отметка низа, от уровня пола (м)
1	900 x 900	ИОС	1	0,000
2	900 x 500	ИОС	1	0,000
3	250 x 200	ИОС	1	0,000
4	ø260	ИОС	1	0,000
5	900 x 900	ИОС	1	0,000

						577-19-КЖ2		
						Торгово-развлекательный центр по ул. Ленина, 144 б г. Ижевске		
Изм.	Кол.уч.	Лист	№Док.	Подпись	Дата			
ГИП		Баранов			04.20	Торгово-развлекательный центр	Стадия	Лист	Листов
Проверил		Баранов			04.20		Р	7	
Разработал		Дубровинский			04.20	Опалубочная схема монолитной плиты на отм. +18,800.	ООО ПКБ "СКОПАС"		

Формат А1

Взам. инв. N	Подпись и дата	Инв. N подл.
		19

Разрез 1-1.

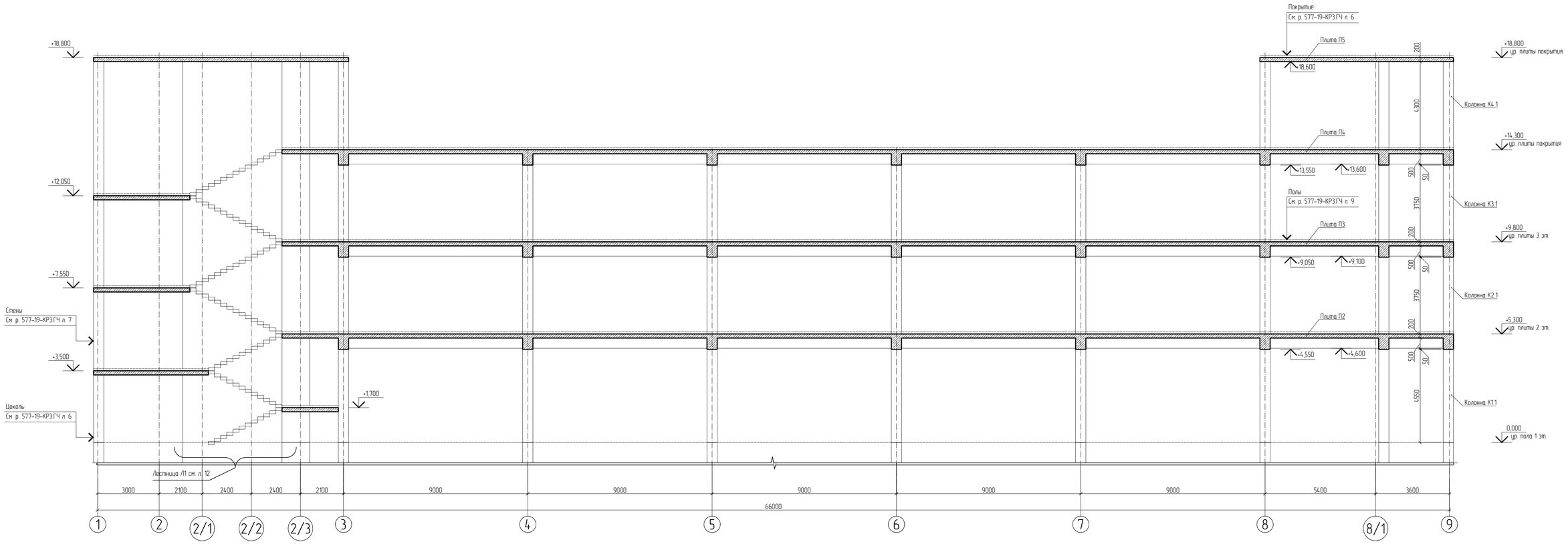

						577-19-КК2		
						Торгово-развлекательный центр по ул. Ленина, 144 в г. Ижевске		
Изм.	Кол.уч	Лист	№Док.	Подпись	Дата			
ГИП		Баранов			04.20	Торгово-развлекательный центр	Стадия	Лист	Листов
Проверил		Баранов			04.20		Р	8	
Разработал		Дубровинский			04.20	Разрез 1-1	ООО ПКБ "СКОПАС"		

Формат А1

Взам. инв. N	
Подпись и дата	
Инв. N подл.	19

Деталь стыковки рабочей арматуры внахлестку. (без сварки)

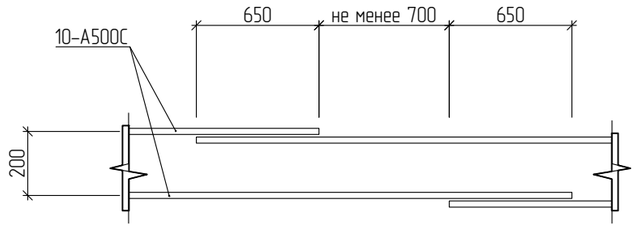

Не рекомендуется располагать стыки в растянутой зоне бетона.

Разрез А-А.

(дополнительное армирование условно не показано)

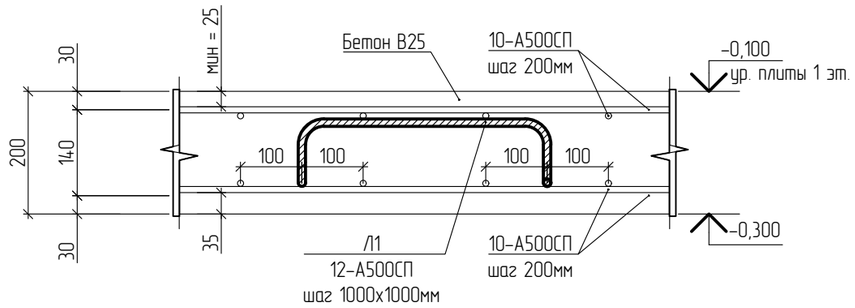

Разрез Б-Б.

(дополнительное армирование условно не показано)

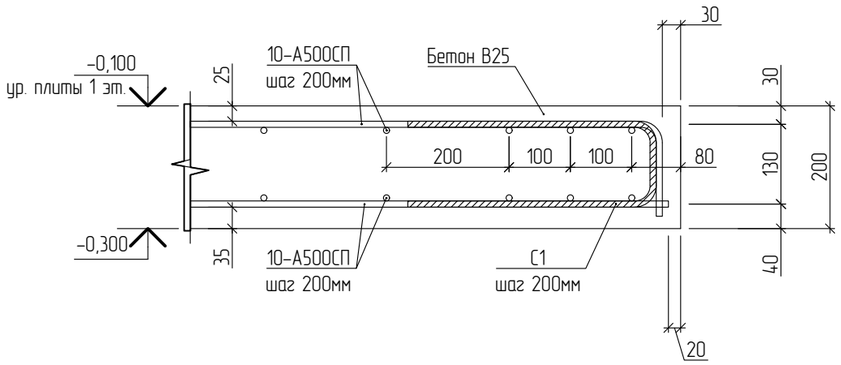

Позиция С1.

l=930

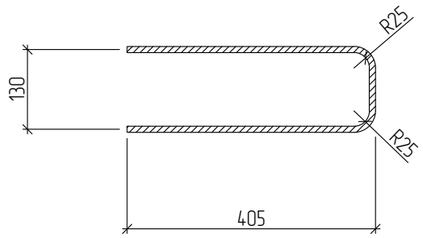

Позиция Л1.

l=1220

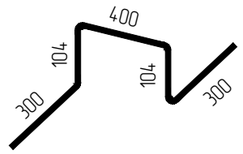

1. Спецификацию элементов см. лист

2. Разрезы 1-1, 2-2 см. лист

3. Шаг арматурных стержней 200мм.

4. Раскладку нижних стержней начинать вдоль буквенных осей, раскладку верхних заканчивать стержнями, расположенными вдоль буквенных осей.

5. Вся арматура А500СП по ГОСТ Р 52544-2006.

6. Схему расположения выпусков см. лист

						577-19-КЖ2			
						Торгово-развлекательный центр по ул. Ленина, 144 в г. Ижевске			
Изм.	Кол.уч	Лист	№Док.	Подпись	Дата				
ГИП		Баранов			04.20	Торгово-развлекательный центр	Стадия	Лист	Листов
Проверил		Баранов			04.20		Р	9	
Разработал		Дубравинский			04.20	Деталь стыковки рабочей арматуры внахлестку. Разрез А-А. Разрез Б-Б.	ООО ПКБ "СКОПАС"		

Взам. инв. N

Подпись и дата

Инв. N подл. 19

Формат А3

Опалубочная схема монолитной плиты на отм. -0,100.
Схема расположения основной нижней и верхней арматуры.

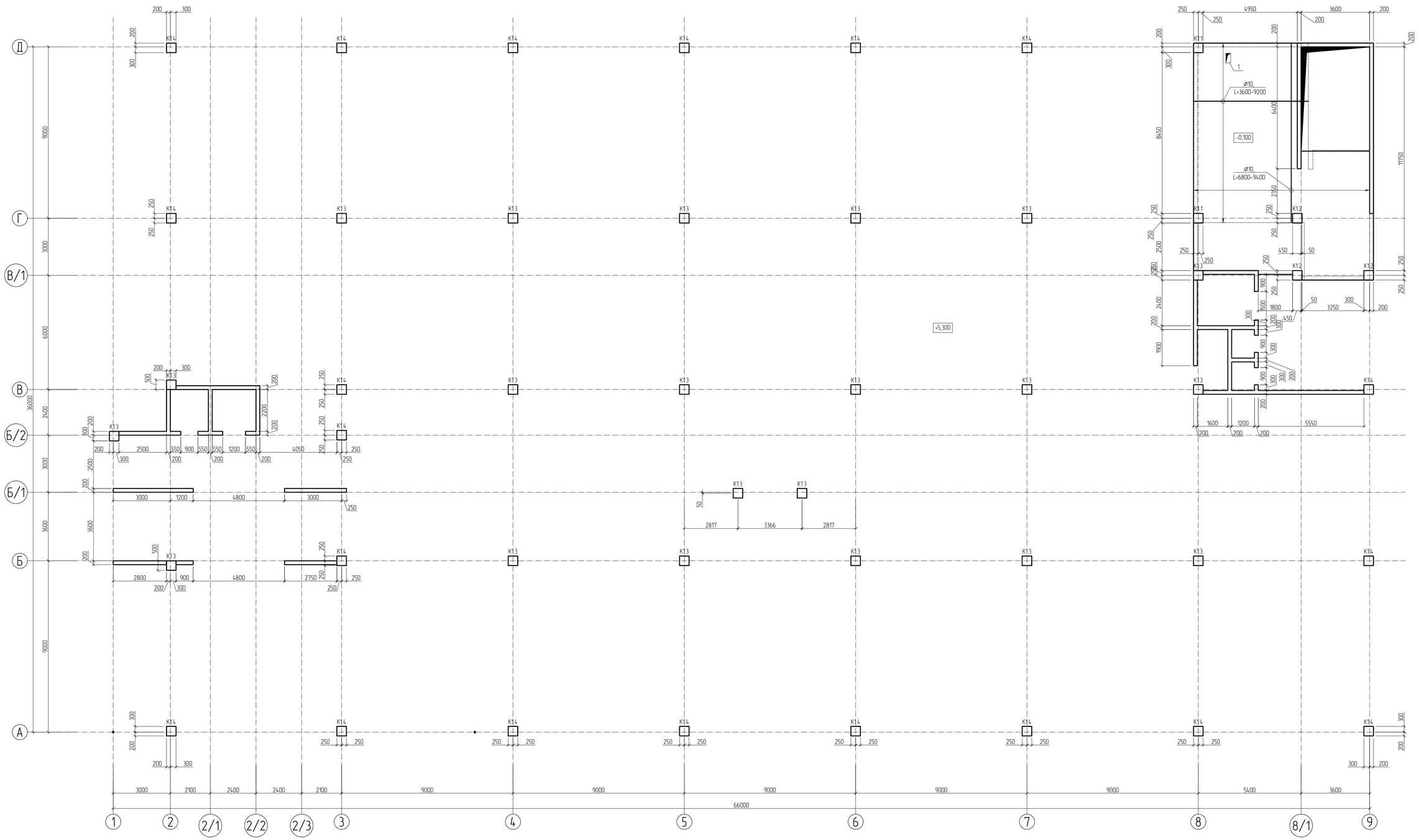

						577-19-КЖ2		
Изм.	Кол.уч.	Лист	№Док.	Подпись	Дата	Торгово-развлекательный центр по ул. Ленина, 144 б г. Ижевске		
ГИП		Баранов			04.20	Торгово-развлекательный центр	Стадия	Лист	Листов
Проверил		Баранов			04.20		Р	10	
Разработал		Дубровинский			04.20	Опалубочная схема монолитной плиты на отм. -0,100. Схема расположения основной нижней и верхней арматуры.	ООО ПКБ "СКОПАС"		

Взам. инв. N

Подпись и дата

Инв. N подл. 19

Формат А1

Опалубочная схема монолитной плиты на отм. -0,100.
Схема расположения дополнительной верхней арматуры вдоль буквенных осей.

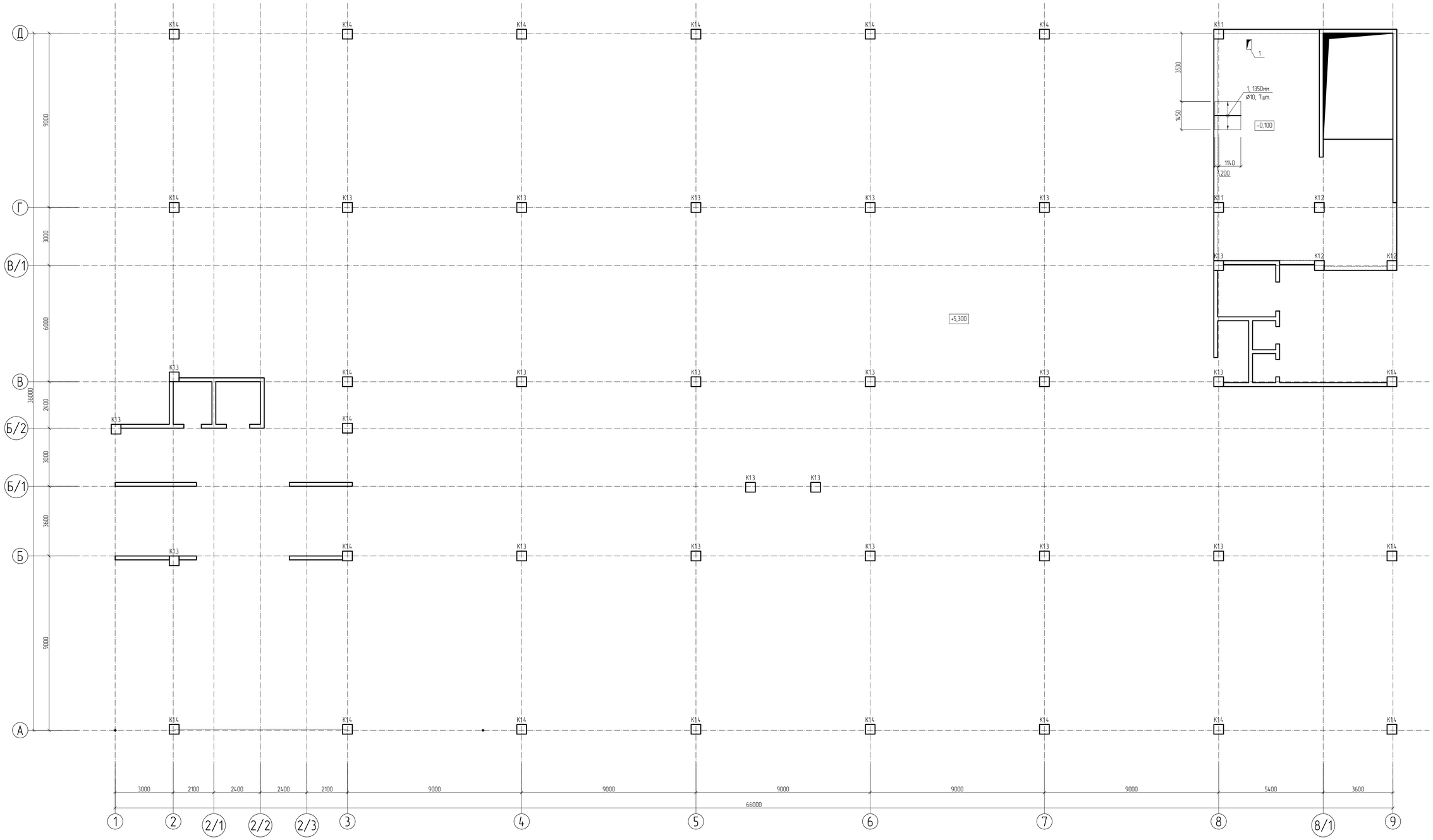

						577-19-КЖ2
Изм.	Кол.уч.	Лист	№Док.	Подпись	Дата	Торгово-развлекательный центр по ул. Ленина, 144 в г. Ижевске
ГИП		Баранов			04.20	Торгово-развлекательный центр — Стадия: Р; Лист: 11; Листов:
Проверил		Баранов			04.20	
Разработал		Дубравинский			04.20	Опалубочная схема монолитной плиты на отм. -0,100. Схема расположения дополнительной верхней арматуры вдоль буквенных осей. — ООО ПКБ "СКОПАС"

Формат А1

Взам. инв. N | Подпись и дата | Инв. N подл. 19

Спецификация плиты покрытия на отм. -0,100.

Марка, поз.	Обозначение	Наименование	Кол.	Масса ед., кг	Примечание
		Основное нижнее армирование:			
	ГОСТ Р 52544-2006	10 - А500СП, Lобщ.= 960	1	592.32	п. м.
		Основное верхнее армирование:			
	ГОСТ Р 52544-2006	10 - А500СП, Lобщ.= 960	1	592.32	п. м.
		Доп. в. армирование вдоль буквенных осей:			
	ГОСТ Р 52544-2006	12 - А500СП, L= 1350	7	0.83	шт.
		Изделия:			
Л1	ГОСТ Р 52544-2006	12 - А500СП, L= 1220	80	1.08	шт.
С1	ГОСТ Р 52544-2006	10 - А500СП, L= 930	230	0.57	шт.
		Материалы:			
		Плита:			
	ГОСТ 7473-2010	Бетон БСТ В25, W4, F50	16.0		$м^3$

Взам. инв. N	
Подпись и дата	
Инв. N подл.	19

Изм.	Кол.уч	Лист	№Док.	Подпись	Дата
ГИП		Баранов			04.20
Проверил		Баранов			04.20
Разработал		Дубравинский			04.20

577-19-КЖ2

Торгово-развлекательный центр по ул. Ленина, 144 в г. Ижевске

Торгово-развлекательный центр	Стадия	Лист	Листов
	Р	12	

Спецификация плиты покрытия на отм. -0,100.

ООО ПКБ "СКОПАС"

Формат А3

Опалубочная схема монолитной плиты на отм. +5,300.
Схема расположения основной нижней и верхней арматуры.

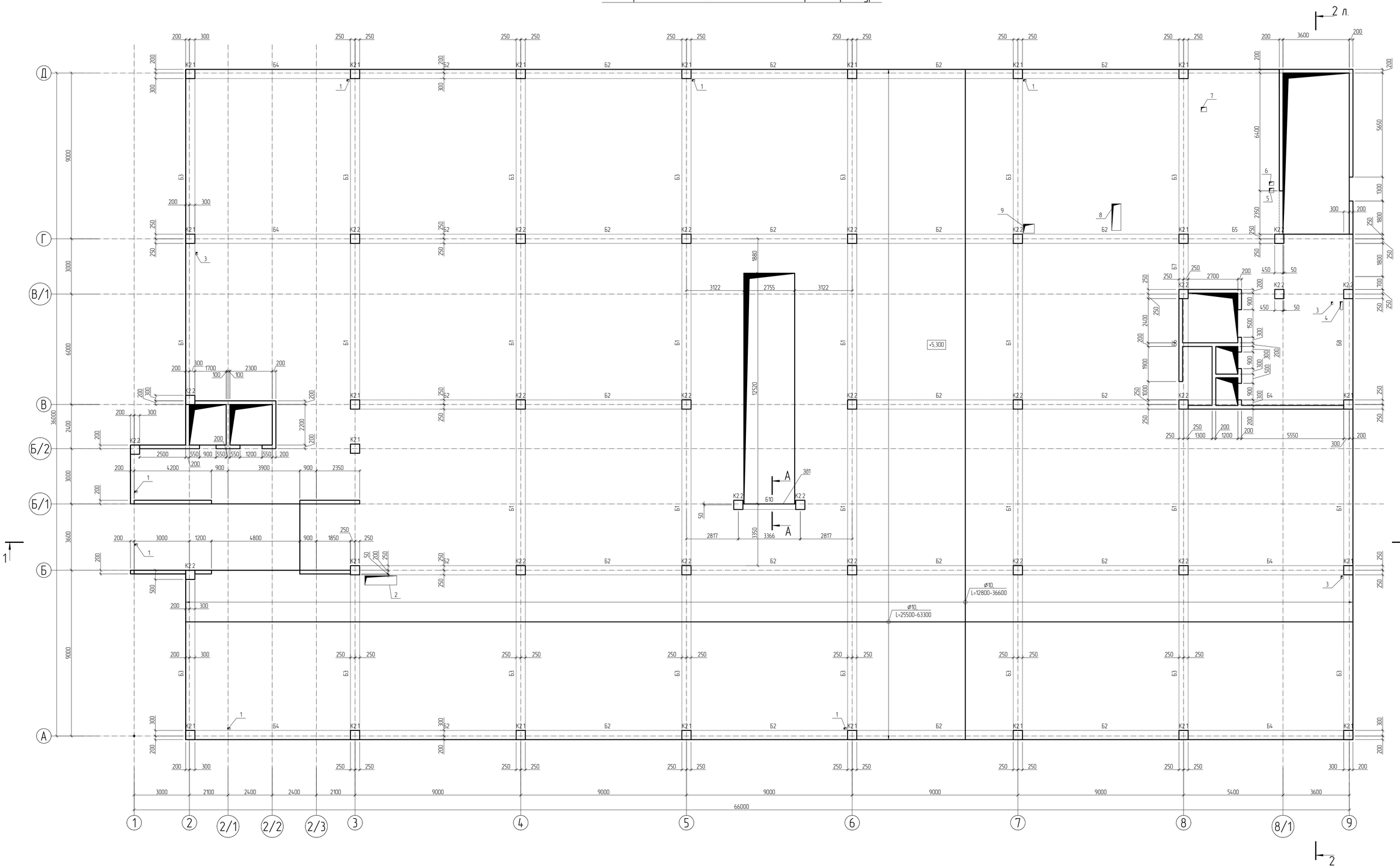

						577-19-КЖ2		
Изм.	Кол.уч.	Лист	№Док.	Подпись	Дата	Торгово-развлекательный центр по ул. Ленина, 144 в г. Ижевске		
ГИП		Баранов			04.20	Торгово-развлекательный центр	Стадия	Лист	Листов
Проверил		Баранов			04.20		Р	13	
Разработал		Дубровинский			04.20	Опалубочная схема монолитной плиты на отм. +5,300. Схема расположения основной нижней и верхней арматуры.	ООО ПКБ "СКОПАС"	

Взам. инв. N

Подпись и дата

Инв. N подл. 19

Формат А1

Опалубочная схема монолитной плиты на отм. +5,300.
Схема расположения дополнительной нижней арматуры вдоль буквенных осей.

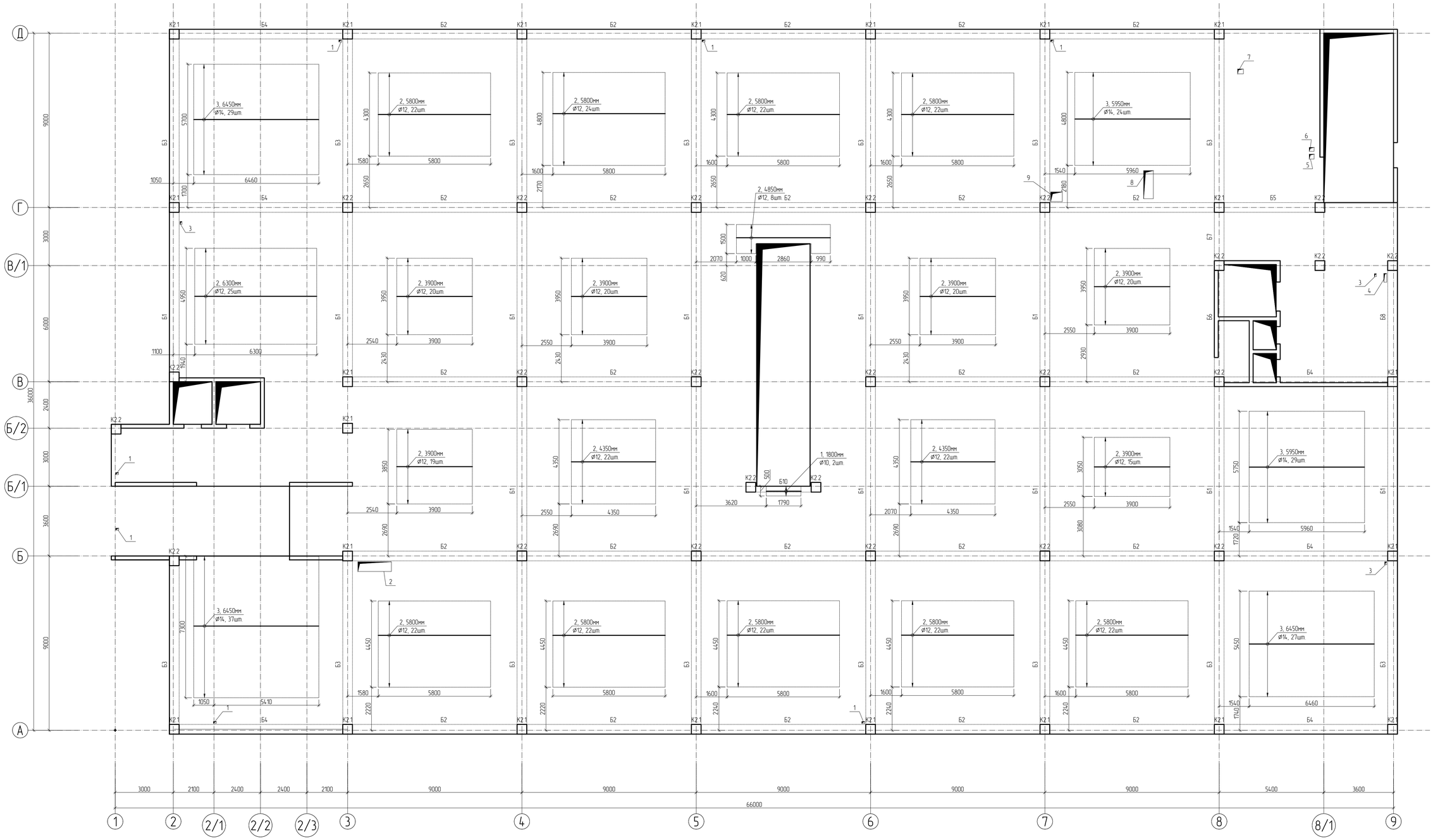

1. В продольном направлении пилона располагать не менее двух стержней основного армирования.
2. Места пересечения стержней вязать проволокой 1,2-П-0-Ч по ГОСТ 3282-74 через узел.
3. Раскладку основной арматуры плиты перекрытия начинать с нижних стержней по буквенным осям, заканчивать – верхними стержнями по буквенным осям.
4. Арматуру в зоне отверстий обрезать и отогнуть по месту. Обрамление не оговоренных отверстий строной более 200мм выполнять согласно детали на листе
5. Армирование монолитной балки лестницы выполнять одновременно с армированием плиты.
6. Шаг всех стержней 200мм, кроме уточнённых.
7. Вся арматура по ГОСТ Р 52544-2006 А500СП.

						577-19-КЖ2
Изм.	Кол.уч	Лист	№Док	Подпись	Дата	Торгово-развлекательный центр по ул. Ленина, 144 в г. Ижевске
ГИП		Баранов			04.20	Торгово-развлекательный центр — Стадия: Р; Лист: 14; Листов:
Проверил		Баранов			04.20	
Разработал		Дубровинский			04.20	Опалубочная схема монолитной плиты на отм. +5,300. Схема расположения дополнительной нижней арматуры вдоль буквенных осей. — ООО ПКБ "СКОПАС"

Формат А1

Взам. инв. N | Подпись и дата | Инв. N подл. 19

Опалубочная схема монолитной плиты на отм. +5,300.
Схема расположения дополнительной нижней арматуры вдоль цифровых осей.

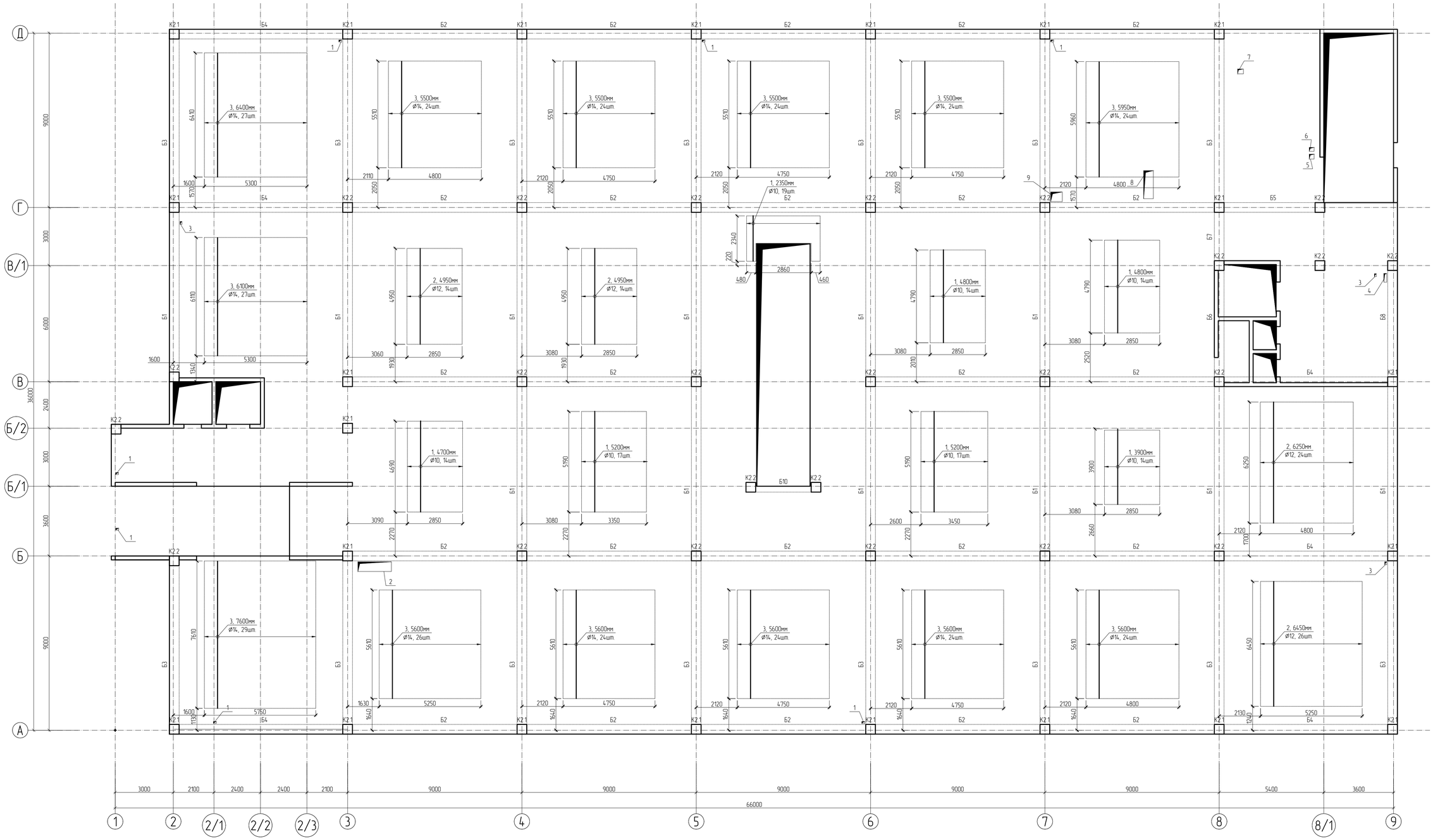

						577-19-КЖ2		
Изм	Кол.уч	Лист	№Док	Подпись	Дата	Торгово-развлекательный центр по ул. Ленина, 144 б г. Ижевске		
ГИП		Баранов			04.20	Торгово-развлекательный центр	Стадия	Лист	Листов
Проверил		Баранов			04.20		Р	15	
Разработал		Дубравинский			04.20	Опалубочная схема монолитной плиты на отм. +5,300. Схема расположения дополнительной нижней арматуры вдоль цифровых осей.	ООО ПКБ "СКОПАС"		

Взам. инв. N

Подпись и дата

Инв. N подл. 19

Формат А1

Опалубочная схема монолитной плиты на отм. +5,300.
Схема расположения дополнительной верхней арматуры вдоль цифровых осей.

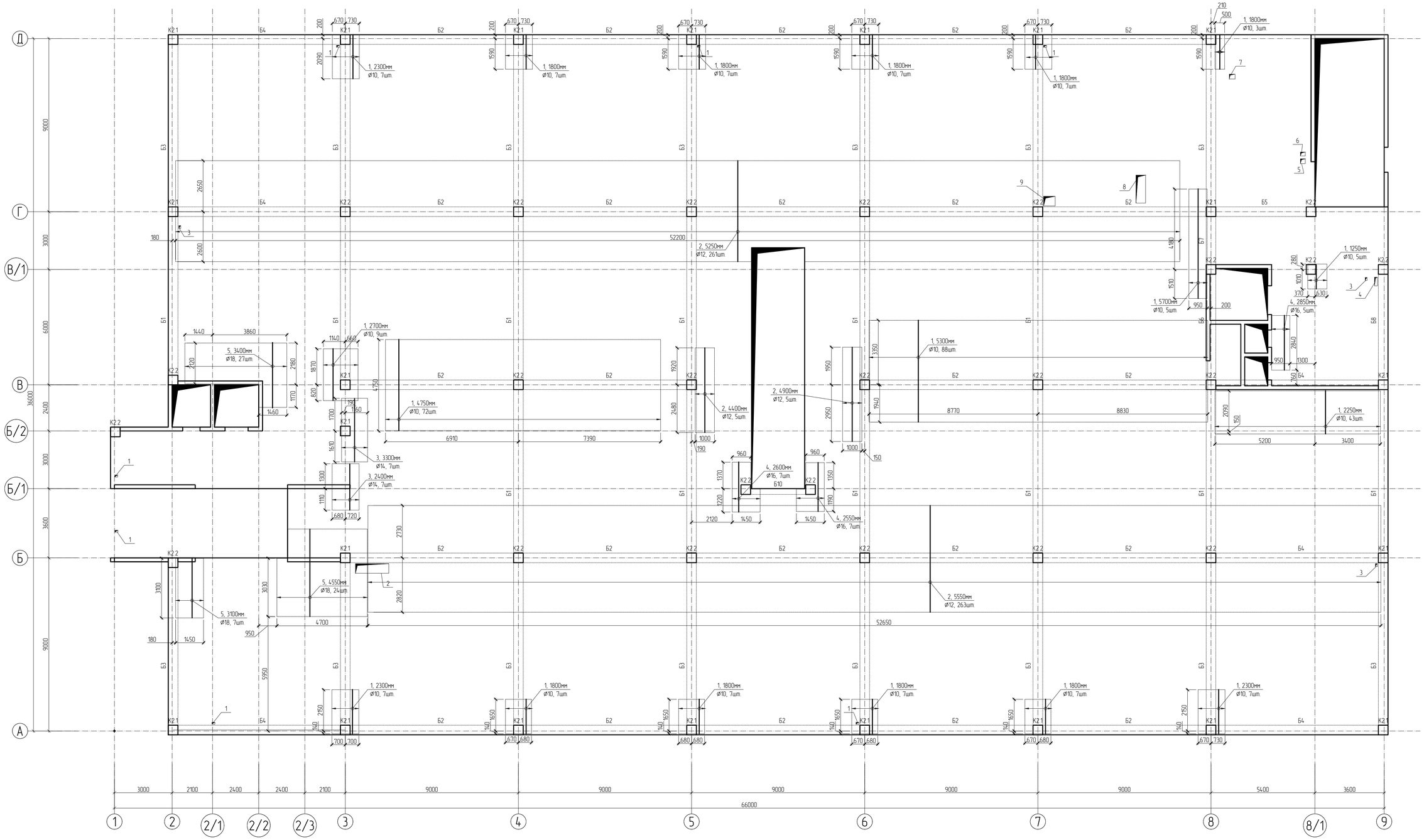

						577-19-КЖ2		
Изм.	Кол.уч.	Лист	№Док.	Подпись	Дата	Торгово-развлекательный центр по ул. Ленина, 144 б г. Ижевске		
ГИП		Баранов			04.20	Торгово-развлекательный центр	Стадия	Лист	Листов
Проверил		Баранов			04.20		Р	16	
Разработал		Дубровинский			04.20	Опалубочная схема монолитной плиты на отм. +5,300. Схема расположения дополнительной верхней арматуры вдоль цифровых осей.	ООО ПКБ "СКОПАС"		

Взам. инв. N | Подпись и дата | Инв. N подл. 19

Формат А1

Опалубочная схема монолитной плиты на отм. +5,300.
Схема расположения дополнительной верхней арматуры вдоль буквенных осей.

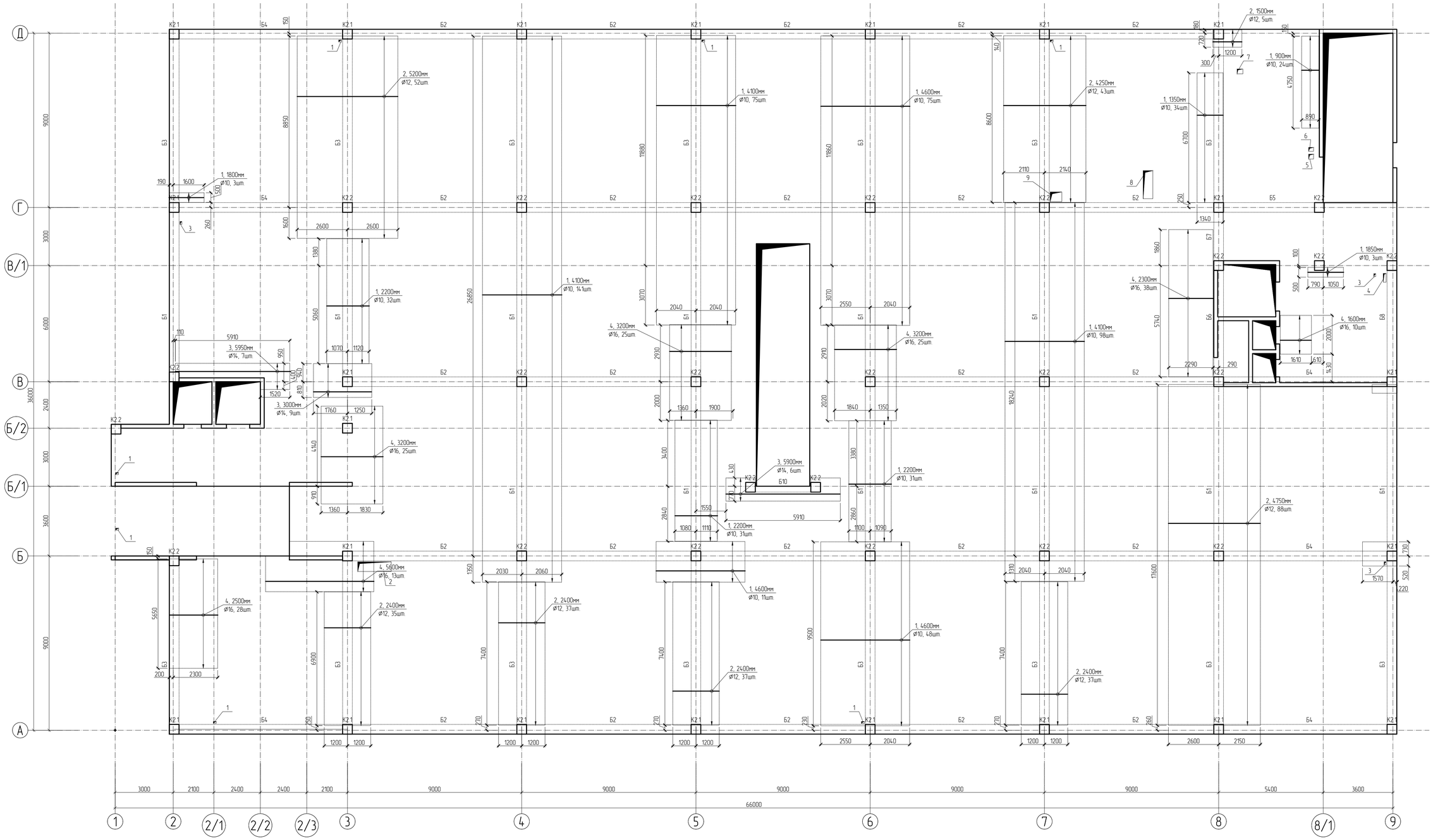

						577-19-КЖ2			
Изм.	Кол.уч	Лист	№Док	Подпись	Дата	Торгово-развлекательный центр по ул. Ленина, 144 в г. Ижевске			
ГИП		Баранов			04.20	Торгово-развлекательный центр	Стадия	Лист	Листов
Проверил		Баранов			04.20		Р	17	
Разработал		Дубравинский			04.20	Опалубочная схема монолитной плиты на отм. +5,300. Схема расположения дополнительной верхней арматуры вдоль буквенных осей.	ООО ПКБ "СКОПАС"		

Формат А1

Взам. инв. N | Подпись и дата | Инв. N подл. 19

Спецификация плиты покрытия на отм. +5,300. (начало)

Марка, поз.	Обозначение	Наименование	Кол.	Масса ед., кг	Примечание
		Основное нижнее армирование:			
	ГОСТ Р 52544-2006	10 - А500СП, Lобщ.= 26640	1	16436.88	п. м.
		Доп. н. армирование вдоль буквенных осей:			
	ГОСТ Р 52544-2006	12 - А500СП, L= 3900	114	3.46	шт.
	ГОСТ Р 52544-2006	12 - А500СП, L= 4350	44	3.86	шт.
	ГОСТ Р 52544-2006	12 - А500СП, L= 4850	8	4.31	шт.
	ГОСТ Р 52544-2006	12 - А500СП, L= 5800	200	5.15	шт.
	ГОСТ Р 52544-2006	12 - А500СП, L= 6300	25	5.59	шт.
	ГОСТ Р 52544-2006	14 - А500СП, L= 5950	53	7.19	шт.
	ГОСТ Р 52544-2006	14 - А500СП, L= 6450	93	7.79	шт.
		Доп. н. армирование вдоль цифровых осей:			
	ГОСТ Р 52544-2006	12 - А500СП, L= 2350	19	1.45	шт.
	ГОСТ Р 52544-2006	12 - А500СП, L= 3900	14	2.41	шт.
	ГОСТ Р 52544-2006	12 - А500СП, L= 4700	14	2.90	шт.
	ГОСТ Р 52544-2006	12 - А500СП, L= 4800	28	2.96	шт.
	ГОСТ Р 52544-2006	12 - А500СП, L= 5200	34	3.21	шт.
	ГОСТ Р 52544-2006	12 - А500СП, L= 4950	34	4.40	шт.
	ГОСТ Р 52544-2006	12 - А500СП, L= 6250	24	5.55	шт.
	ГОСТ Р 52544-2006	12 - А500СП, L= 6450	26	5.73	шт.
	ГОСТ Р 52544-2006	14 - А500СП, L= 5500	96	6.64	шт.
	ГОСТ Р 52544-2006	14 - А500СП, L= 5600	122	6.76	шт.
	ГОСТ Р 52544-2006	14 - А500СП, L= 5950	24	7.19	шт.
	ГОСТ Р 52544-2006	14 - А500СП, L= 6100	27	7.37	шт.
	ГОСТ Р 52544-2006	14 - А500СП, L= 6400	27	7.73	шт.
	ГОСТ Р 52544-2006	14 - А500СП, L= 7600	29	9.18	шт.

Спецификация плиты покрытия на отм. +5,300. (продолжение)

Марка, поз.	Обозначение	Наименование	Кол.	Масса ед., кг	Примечание
		Основное верхнее армирование:			
	ГОСТ Р 52544-2006	10 - А500СП, Lобщ.= 26640	1	16436.88	п. м.
		Доп. в. армирование вдоль цифровых осей:			
	ГОСТ Р 52544-2006	12 - А500СП, L= 1250	5	0.77	шт.
	ГОСТ Р 52544-2006	12 - А500СП, L= 1800	59	1.11	шт.
	ГОСТ Р 52544-2006	12 - А500СП, L= 2250	43	1.39	шт.
	ГОСТ Р 52544-2006	12 - А500СП, L= 2300	21	1.42	шт.
	ГОСТ Р 52544-2006	12 - А500СП, L= 2700	9	1.67	шт.
	ГОСТ Р 52544-2006	12 - А500СП, L= 4750	72	2.93	шт.
	ГОСТ Р 52544-2006	12 - А500СП, L= 5300	88	3.27	шт.
	ГОСТ Р 52544-2006	12 - А500СП, L= 5700	5	3.52	шт.
	ГОСТ Р 52544-2006	12 - А500СП, L= 4400	5	3.91	шт.
	ГОСТ Р 52544-2006	12 - А500СП, L= 4900	5	4.35	шт.
	ГОСТ Р 52544-2006	12 - А500СП, L= 5250	261	4.66	шт.
	ГОСТ Р 52544-2006	12 - А500СП, L= 5550	263	4.93	шт.
	ГОСТ Р 52544-2006	14 - А500СП, L= 2400	7	2.90	шт.
	ГОСТ Р 52544-2006	14 - А500СП, L= 3300	7	3.99	шт.
	ГОСТ Р 52544-2006	16 - А500СП, L= 2550	7	4.02	шт.
	ГОСТ Р 52544-2006	16 - А500СП, L= 2600	7	4.10	шт.
	ГОСТ Р 52544-2006	16 - А500СП, L= 2850	5	4.50	шт.

Взам. инв. N	Подпись и дата	Инв. N подл.
		19

Изм.	Кол.уч	Лист	№Док.	Подпись	Дата	577-19-КЖ2			
						Торгово-развлекательный центр по ул. Ленина, 144 в г. Ижевске			
ГИП		Баранов			04.20	Торгово-развлекательный центр	Стадия	Лист	Листов
Проверил		Баранов			04.20		Р	18	
Разработал		Дубравинский			04.20	Спецификация плиты покрытия на отм. +5,300. (начало)	ООО ПКБ "СКОПАС"		

Формат А3

Спецификация плиты покрытия на отм. +5,300. (продолжение)

Марка, поз.	Обозначение	Наименование	Кол.	Масса ед., кг	Примечание
	ГОСТ Р 52544-2006	18 - А500СП, L= 3100	7	6.19	шт.
	ГОСТ Р 52544-2006	18 - А500СП, L= 3400	27	6.79	шт.
	ГОСТ Р 52544-2006	18 - А500СП, L= 4550	24	9.09	шт.
		Доп. в. армирование вдоль буквенных осей:			
	ГОСТ Р 52544-2006	12 - А500СП, L= 900	24	0.56	шт.
	ГОСТ Р 52544-2006	12 - А500СП, L= 1350	34	0.83	шт.
	ГОСТ Р 52544-2006	12 - А500СП, L= 1800	3	1.11	шт.
	ГОСТ Р 52544-2006	12 - А500СП, L= 2200	94	1.36	шт.
	ГОСТ Р 52544-2006	12 - А500СП, L= 4100	314	2.53	шт.
	ГОСТ Р 52544-2006	12 - А500СП, L= 6400	134	3.95	шт.
	ГОСТ Р 52544-2006	12 - А500СП, L= 1500	5	1.33	шт.
	ГОСТ Р 52544-2006	12 - А500СП, L= 2400	146	2.13	шт.
	ГОСТ Р 52544-2006	12 - А500СП, L= 4250	43	3.77	шт.
	ГОСТ Р 52544-2006	12 - А500СП, L= 4750	88	4.22	шт.
	ГОСТ Р 52544-2006	12 - А500СП, L= 5200	25	4.62	шт.
	ГОСТ Р 52544-2006	14 - А500СП, L= 3000	9	3.62	шт.
	ГОСТ Р 52544-2006	14 - А500СП, L= 5900	6	7.13	шт.
	ГОСТ Р 52544-2006	14 - А500СП, L= 5950	7	7.19	шт.
	ГОСТ Р 52544-2006	16 - А500СП, L= 1600	10	2.52	шт.
	ГОСТ Р 52544-2006	16 - А500СП, L= 2300	38	3.63	шт.
	ГОСТ Р 52544-2006	16 - А500СП, L= 2500	28	3.95	шт.
	ГОСТ Р 52544-2006	16 - А500СП, L= 3200	75	5.05	шт.
	ГОСТ Р 52544-2006	16 - А500СП, L= 5600	13	8.84	шт.

Спецификация плиты покрытия на отм. +5,300. (окончание)

Марка, поз.	Обозначение	Наименование	Кол.	Масса ед., кг	Примечание
		Изделия:			
Л1	ГОСТ Р 52544-2006	12 - А500СП, L= 1220	2220	1.08	шт.
С1	ГОСТ Р 52544-2006	10 - А500СП, L= 930	1310	0.57	шт.
		Материалы:			
		Плита:			
	ГОСТ 7473-2010	Бетон БСТ В25, W4, F50	444.0		$м^3$

Взам. инв. N

Подпись и дата

Инв. N подл. 19

Изм.	Кол.уч	Лист	№Док.	Подпись	Дата
ГИП		Баранов			04.20
Проверил		Баранов			04.20
Разработал		Дубравинский			04.20

577-19-КЖ2

Торгово-развлекательный центр по ул. Ленина, 144 в г. Ижевске

Торгово-развлекательный центр

Стадия	Лист	Листов
Р	19	

Спецификация плиты покрытия на отм. +5,300. (окончание)

ООО ПКБ "СКОПАС"

Формат А3

Опалубочная схема монолитной плиты на отм. +9,800.
Схема расположения основной нижней и верхней арматуры.

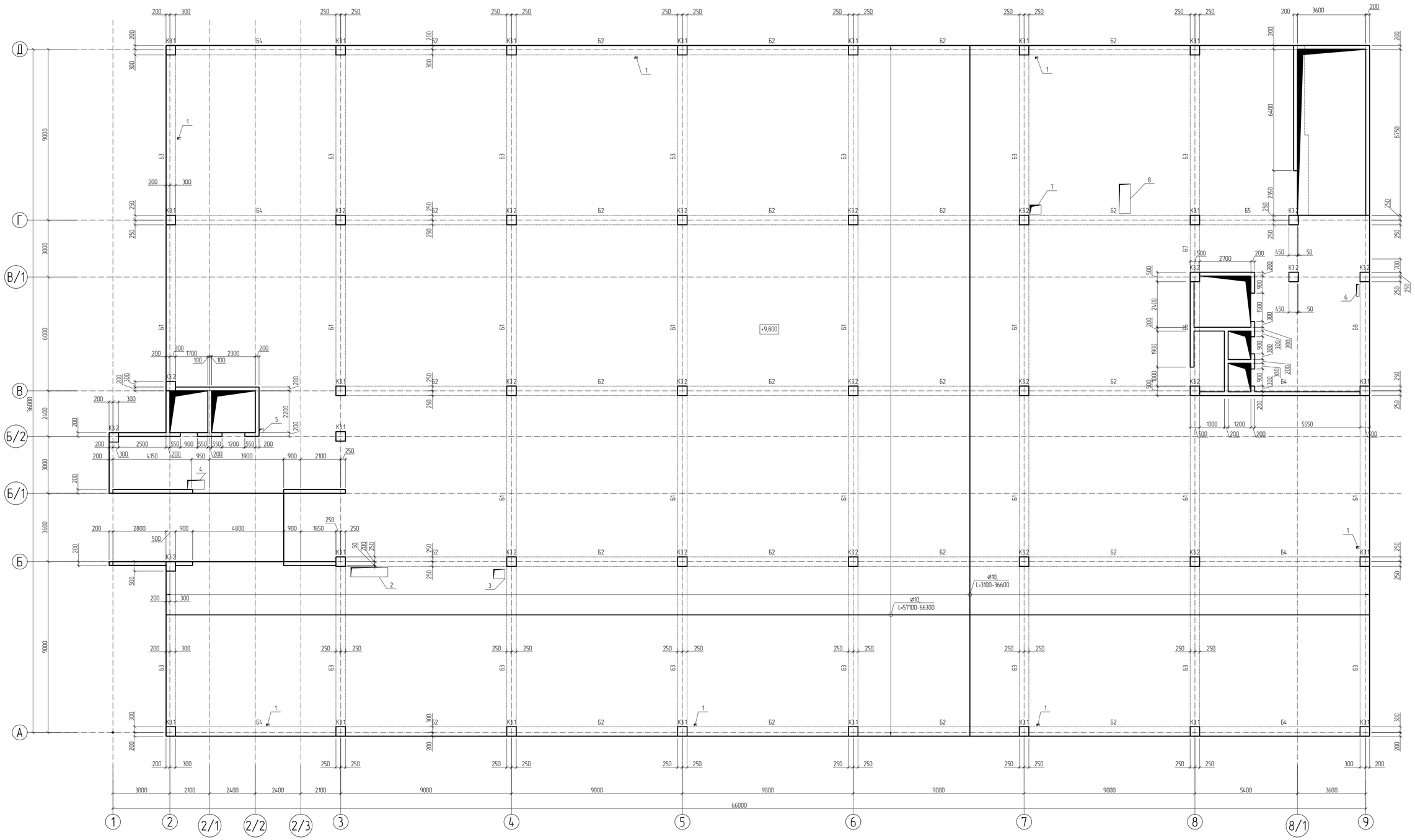

						577-19-КЖ2		
Изм.	Кол.уч.	Лист	№Док.	Подпись	Дата	Торгово-развлекательный центр по ул. Ленина, 144 б г. Ижевске		
ГИП		Баранов			04.20	Торгово-развлекательный центр	Стадия	Лист	Листов
Проверил		Баранов			04.20		Р	20	
Разработал		Дубровинский			04.20	Опалубочная схема монолитной плиты на отм. +9,800. Схема расположения основной нижней и верхней арматуры.	ООО ПКБ "СКОПАС"		

Взам. инв. №

Подпись и дата

Инв. № подл. 19

Формат А1

Опалубочная схема монолитной плиты на отм. +9,800.
Схема расположения дополнительной нижней арматуры вдоль буквенных осей.

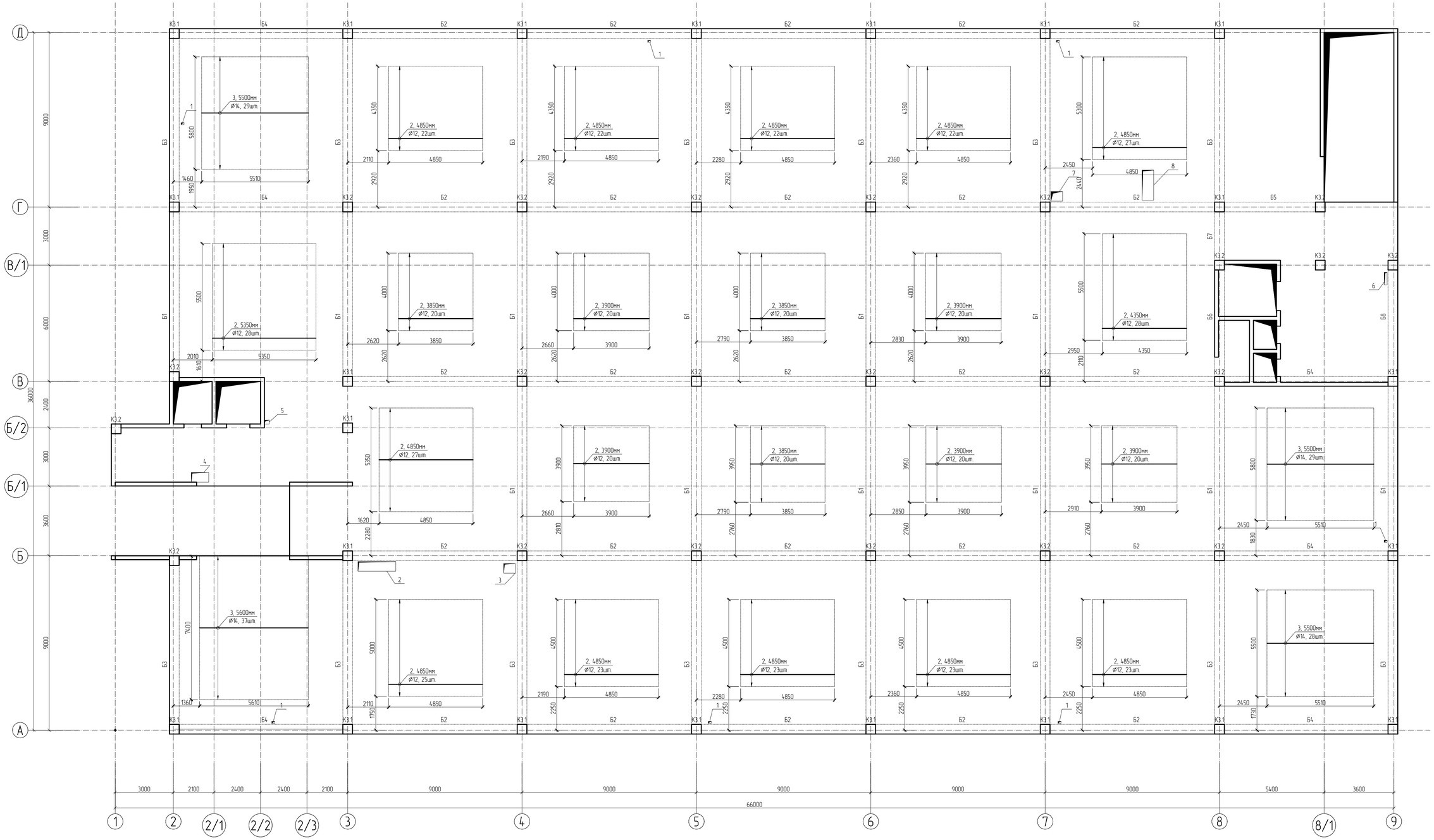

1. В продольном направлении плана располагать не менее двух стержней основного армирования.
2. Места пересечения стержней вязать проволокой 1,2-П-0-4 по ГОСТ 3282-74 через узел.
3. Раскладку основной арматуры плиты перекрытия начинать с нижних стержней по буквенным осям, заканчивать – верхними стержнями по буквенным осям.
4. Арматуру в зоне отверстий обрезать и отогнуть по месту. Обрамление не оговоренных отверстий строной более 200мм выполнять согласно детали на листе
5. Армирование монолитной балки лестницы выполнять одновременно с армированием плиты.
6. Шаг всех стержней 200мм, кроме уточнённых.
7. Вся арматура по ГОСТ Р 52544-2006 А500СП.

						577-19-КЖ2			
Изм.	Кол.уч.	Лист	№Док.	Подпись	Дата	Торгово-развлекательный центр по ул. Ленина, 144 в г. Ижевске			
ГИП		Баранов			04.20	Торгово-развлекательный центр	Стадия	Лист	Листов
Проверил		Баранов			04.20		Р	21	
Разработал		Лубравинский			04.20	Опалубочная схема монолитной плиты на отм. +9,800. Схема расположения дополнительной нижней арматуры вдоль буквенных осей.	ООО ПКБ "СКОПАС"		

Формат А1

Взам. инв. N	Подпись и дата	Инв. N подл.
		19

Опалубочная схема монолитной плиты на отм. +9,800.
Схема расположения дополнительной нижней арматуры вдоль цифровых осей.

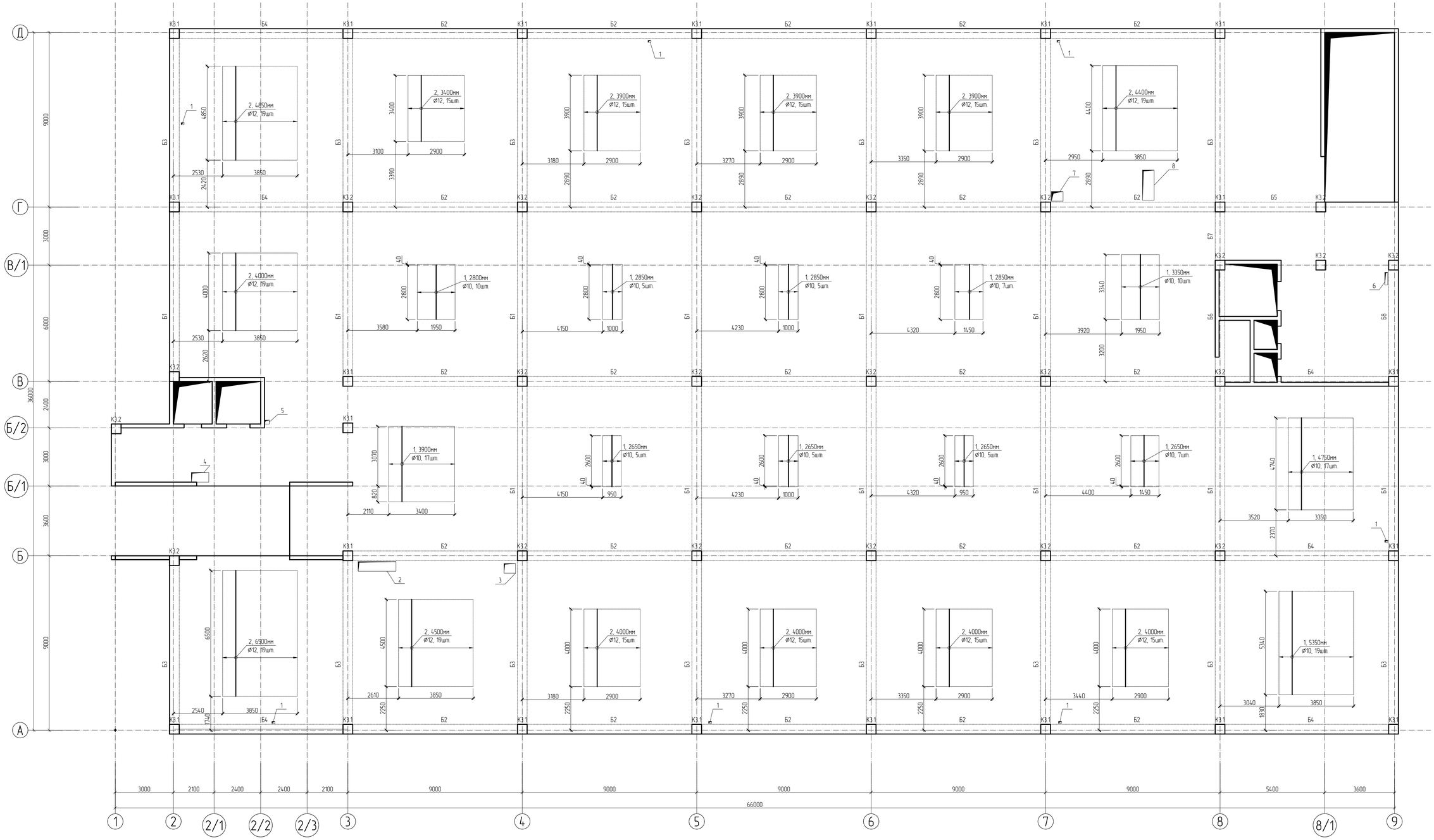

						577-19-КЖ2			
Изм	Кол.уч	Лист	№Док.	Подпись	Дата	Торгово-развлекательный центр по ул. Ленина, 144 б г. Ижевске			
ГИП		Баранов			04.20	Торгово-развлекательный центр	Стадия	Лист	Листов
Проверил		Баранов			04.20		Р	22	
Разработал		Дубровинский			04.20	Опалубочная схема монолитной плиты на отм. +9,800. Схема расположения дополнительной нижней арматуры вдоль цифровых осей.	ООО ПКБ "СКОПАС"		

Взам. инв. N | Подпись и дата | Инв. N подл. 19

Формат А1

Опалубочная схема монолитной плиты на отм. +9,800.
Схема расположения дополнительной верхней арматуры вдоль цифровых осей.

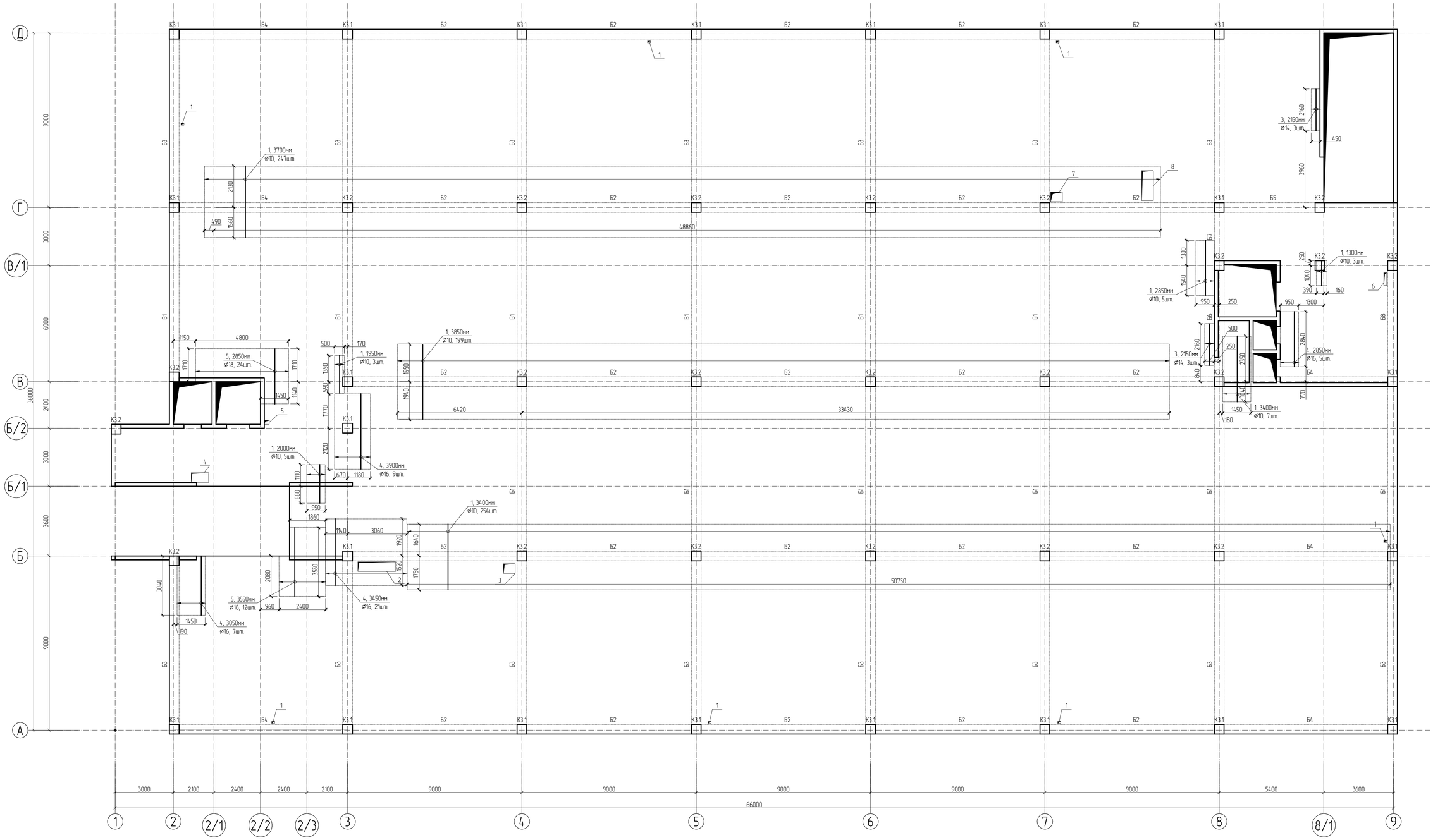

						577-19-КЖ2			
Изм.	Кол.уч.	Лист	№Док.	Подпись	Дата	Торгово-развлекательный центр по ул. Ленина, 144 в г. Ижевске			
ГИП		Баранов			04.20	Торгово-развлекательный центр	Стадия	Лист	Листов
Проверил		Баранов			04.20		Р	23	
Разработал		Дубравинский			04.20	Опалубочная схема монолитной плиты на отм. +9,800. Схема расположения дополнительной верхней арматуры вдоль цифровых осей	ООО ПКБ "СКОПАС"		

Формат А1

Взам. инв. N

Подпись и дата

Инв. N подл. 19

Опалубочная схема монолитной плиты на отм. +9,800.
Схема расположения дополнительной верхней арматуры вдоль буквенных осей.

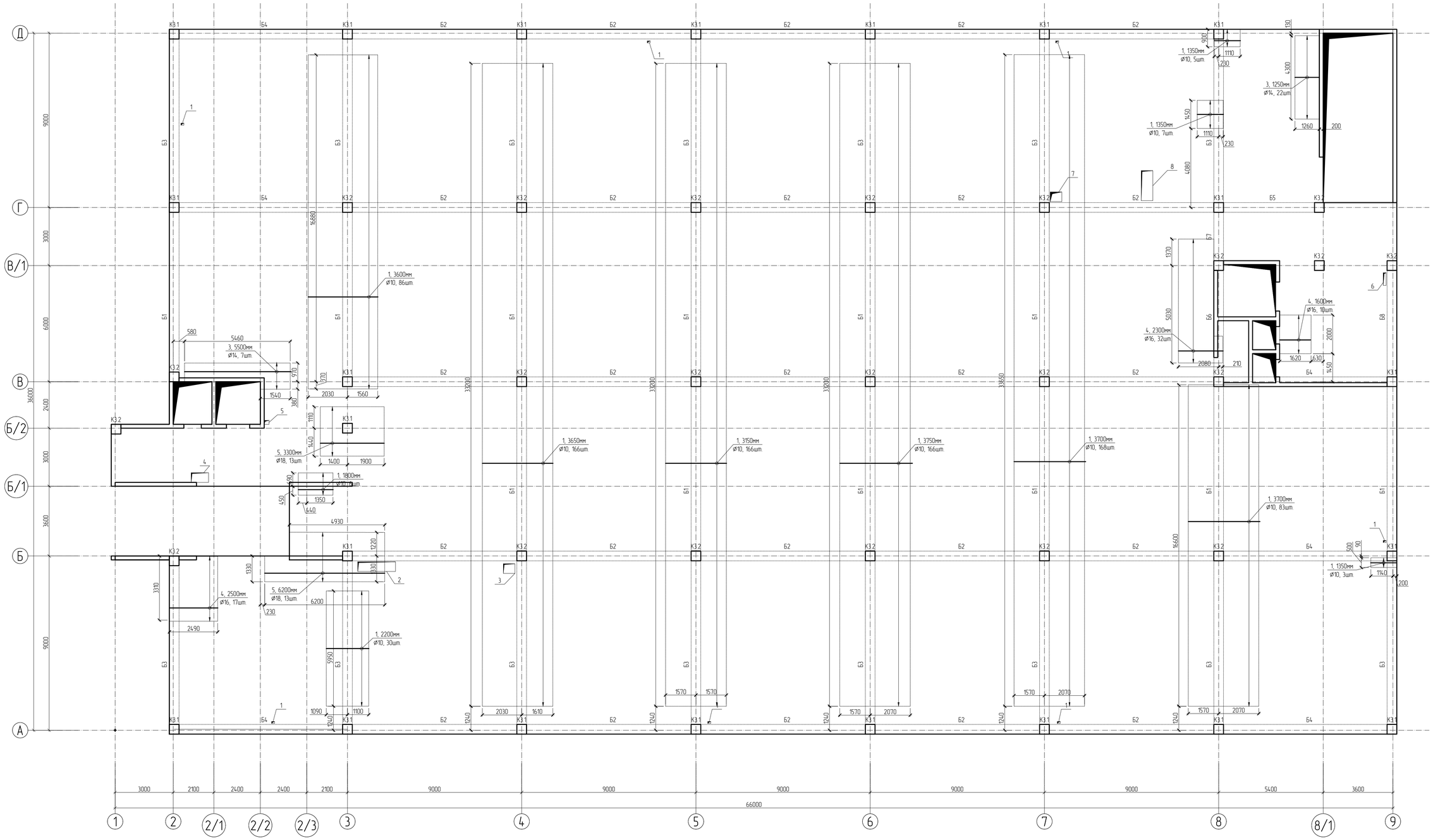

						577-19-КК2			
						Торгово-развлекательный центр по ул. Ленина, 144 в г. Ижевске			
Изм.	Кол.уч	Лист	№Док.	Подпись	Дата				
ГИП		Баранов			04.20	Торгово-развлекательный центр	Стадия	Лист	Листов
Проверил		Баранов			04.20		Р	24	
Разработал		Дубравинский			04.20	Опалубочная схема монолитной плиты на отм. +9,800. Схема расположения дополнительной верхней арматуры вдоль буквенных осей	ООО ПКБ "СКОПАС"		

Взам. инв. N | Подпись и дата | Инв. N подл. 19

Формат А1

Спецификация плиты покрытия на отм. +9,800. (начало)

Марка, поз.	Обозначение	Наименование	Кол.	Масса ед., кг	Примечание
		Основное нижнее армирование:			
	ГОСТ Р 52544-2006	10 - А500СП, Lобщ.= 27060	1	16696.02	п. м.
		Доп. н. армирование вдоль буквенных осей:			
	ГОСТ Р 52544-2006	12 - А500СП, L= 3850	60	3.42	шт.
	ГОСТ Р 52544-2006	12 - А500СП, L= 3900	100	3.46	шт.
	ГОСТ Р 52544-2006	12 - А500СП, L= 4350	28	3.86	шт.
	ГОСТ Р 52544-2006	12 - А500СП, L= 4850	259	4.31	шт.
	ГОСТ Р 52544-2006	14 - А500СП, L= 5500	86	6.64	шт.
	ГОСТ Р 52544-2006	14 - А500СП, L= 5600	37	6.76	шт.
		Доп. н. армирование вдоль цифровых осей:			
	ГОСТ Р 52544-2006	12 - А500СП, L= 2650	22	1.64	шт.
	ГОСТ Р 52544-2006	12 - А500СП, L= 2800	10	1.73	шт.
	ГОСТ Р 52544-2006	12 - А500СП, L= 2850	17	1.76	шт.
	ГОСТ Р 52544-2006	12 - А500СП, L= 3350	10	2.07	шт.
	ГОСТ Р 52544-2006	12 - А500СП, L= 3900	17	2.41	шт.
	ГОСТ Р 52544-2006	12 - А500СП, L= 4750	17	2.93	шт.
	ГОСТ Р 52544-2006	12 - А500СП, L= 5350	19	3.30	шт.
	ГОСТ Р 52544-2006	12 - А500СП, L= 3400	15	3.02	шт.
	ГОСТ Р 52544-2006	12 - А500СП, L= 3900	45	3.46	шт.
	ГОСТ Р 52544-2006	12 - А500СП, L= 4000	79	3.55	шт.
	ГОСТ Р 52544-2006	12 - А500СП, L= 4400	19	3.91	шт.
	ГОСТ Р 52544-2006	12 - А500СП, L= 4500	19	4.00	шт.
	ГОСТ Р 52544-2006	12 - А500СП, L= 4850	19	4.31	шт.
	ГОСТ Р 52544-2006	12 - А500СП, L= 6500	19	5.77	шт.

Спецификация плиты покрытия на отм. +9,800. (продолжение)

Марка, поз.	Обозначение	Наименование	Кол.	Масса ед., кг	Примечание
		Основное верхнее армирование:			
	ГОСТ Р 52544-2006	10 - А500СП, Lобщ.= 27060	1	16696.02	п. м.
		Доп. в. армирование вдоль цифровых осей:			
	ГОСТ Р 52544-2006	12 - А500СП, L= 2000	5	1.23	шт.
	ГОСТ Р 52544-2006	12 - А500СП, L= 2850	5	1.76	шт.
	ГОСТ Р 52544-2006	12 - А500СП, L= 3400	261	2.10	шт.
	ГОСТ Р 52544-2006	12 - А500СП, L= 3700	247	2.28	шт.
	ГОСТ Р 52544-2006	12 - А500СП, L= 3850	199	2.38	шт.
	ГОСТ Р 52544-2006	14 - А500СП, L= 2150	3	2.60	шт.
	ГОСТ Р 52544-2006	16 - А500СП, L= 2850	5	4.50	шт.
	ГОСТ Р 52544-2006	16 - А500СП, L= 3050	7	4.81	шт.
	ГОСТ Р 52544-2006	16 - А500СП, L= 3450	21	5.44	шт.
	ГОСТ Р 52544-2006	16 - А500СП, L= 3900	9	6.15	шт.
	ГОСТ Р 52544-2006	18 - А500СП, L= 2850	24	5.69	шт.
	ГОСТ Р 52544-2006	18 - А500СП, L= 3550	12	7.09	шт.

Взам. инв. N	Подпись и дата	Инв. N подл.
		19

Изм.	Кол.уч	Лист	№Док.	Подпись	Дата	577-19-КЖ2			
						Торгово-развлекательный центр по ул. Ленина, 144 в г. Ижевске			
ГИП		Баранов			04.20	Торгово-развлекательный центр	Стадия	Лист	Листов
Проверил		Баранов			04.20		Р	25	
Разработал		Дубравинский			04.20	Спецификация плиты покрытия на отм. +9,800. (начало)	ООО ПКБ "СКОПАС"		

Формат А3

Спецификация плиты покрытия на отм. +9,800. (окончание)

Марка, поз.	Обозначение	Наименование	Кол.	Масса ед., кг	Примечание
		Доп. в. армирование вдоль буквенных осей:			
	ГОСТ Р 52544-2006	12 - А500СП, L= 1350	7	0.83	шт.
	ГОСТ Р 52544-2006	12 - А500СП, L= 1800	6	1.11	шт.
	ГОСТ Р 52544-2006	12 - А500СП, L= 2200	30	1.36	шт.
	ГОСТ Р 52544-2006	12 - А500СП, L= 3150	166	1.94	шт.
	ГОСТ Р 52544-2006	12 - А500СП, L= 3600	86	2.22	шт.
	ГОСТ Р 52544-2006	12 - А500СП, L= 3650	166	2.25	шт.
	ГОСТ Р 52544-2006	12 - А500СП, L= 3700	251	2.28	шт.
	ГОСТ Р 52544-2006	12 - А500СП, L= 3750	166	2.31	шт.
	ГОСТ Р 52544-2006	14 - А500СП, L= 1250	22	1.51	шт.
	ГОСТ Р 52544-2006	14 - А500СП, L= 5500	7	6.64	шт.
	ГОСТ Р 52544-2006	16 - А500СП, L= 1600	10	2.52	шт.
	ГОСТ Р 52544-2006	16 - А500СП, L= 1800	32	2.84	шт.
	ГОСТ Р 52544-2006	16 - А500СП, L= 2500	17	3.95	шт.
	ГОСТ Р 52544-2006	18 - А500СП, L= 3300	17	6.59	шт.
	ГОСТ Р 52544-2006	18 - А500СП, L= 6200	13	12.39	шт.
		Изделия:			
Л1	ГОСТ Р 52544-2006	12 - А500СП, L= 1220	2255	1.08	шт.
С1	ГОСТ Р 52544-2006	10 - А500СП, L= 930	1175	0.57	шт.
		Материалы:			
		Плита:			
	ГОСТ 7473-2010	Бетон БСТ В25, W4, F50	451.0		$м^3$

Взам. инв. N

Подпись и дата

Инв. N подл. 19

Изм.	Кол.уч	Лист	№Док.	Подпись	Дата
ГИП		Баранов			04.20
Проверил		Баранов			04.20
Разработал		Дубравинский			04.20

577-19-КЖ2

Торгово-развлекательный центр по ул. Ленина, 144 в г. Ижевске

Торгово-развлекательный центр	Стадия	Лист	Листов
	Р	26	

Спецификация плиты покрытия на отм. +9,800. (окончание)

ООО ПКБ "СКОПАС"

Формат А3

Опалубочная схема монолитной плиты на отм. +14,300.
Схема расположения основной нижней и верхней арматуры.

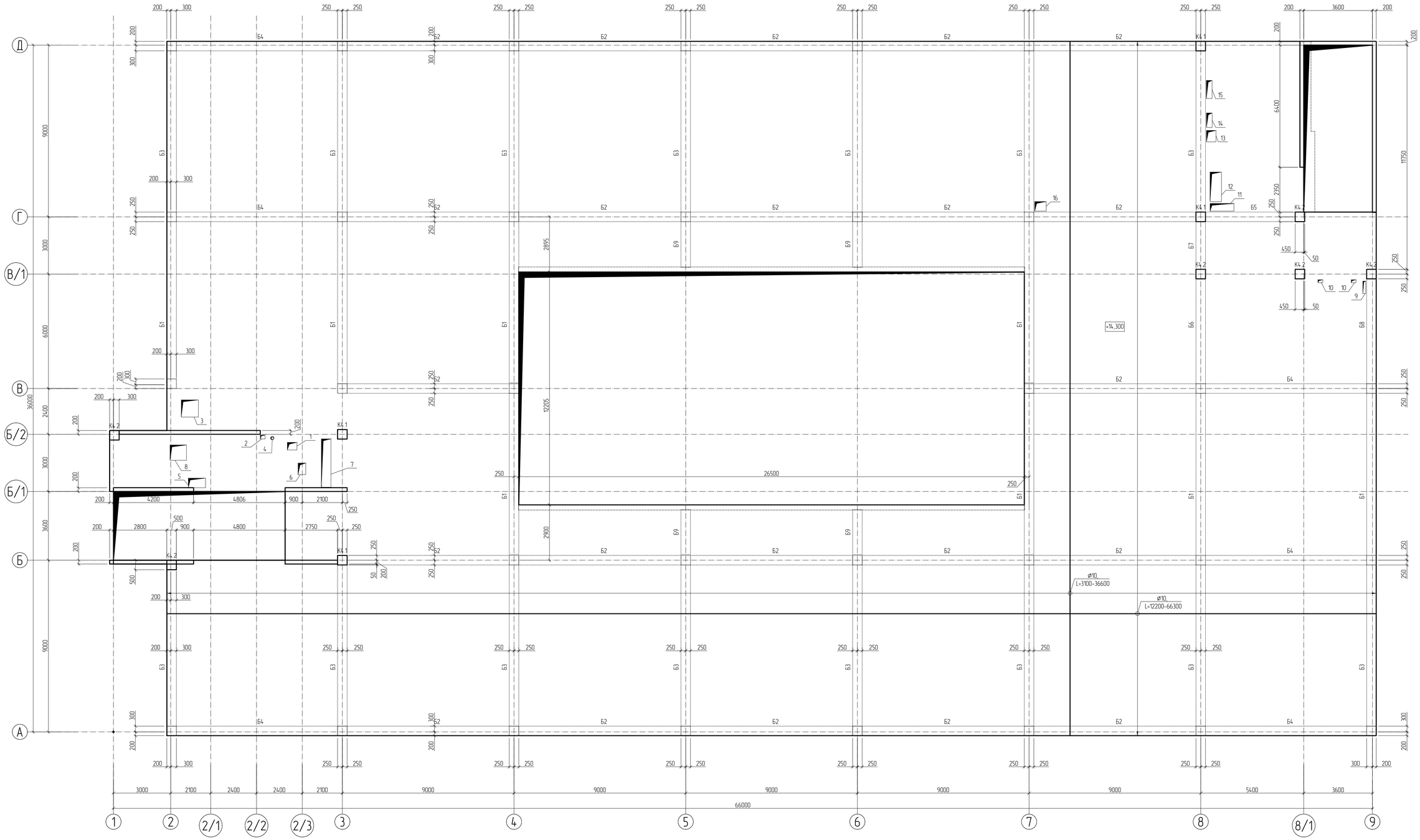

						577-19-КЖ2		
						Торгово-развлекательный центр по ул. Ленина, 144 Б г. Ижевске		
Изм.	Кол.уч.	Лист	№Док.	Подпись	Дата			
ГИП		Баранов			04.20	Торгово-развлекательный центр	Стадия	Лист	Листов
Проверил		Баранов			04.20		Р	27	
Разработал		Дубравинский			04.20	Опалубочная схема монолитной плиты на отм. +14,300. Схема расположения основной нижней и верхней арматуры.	ООО ПКБ "СКОПАС"		

Взам. инв. N

Подпись и дата

Инв. N подл. 19

Формат А1

Опалубочная схема монолитной плиты на отм. +14,300.
Схема расположения дополнительной нижней арматуры вдоль буквенных осей.

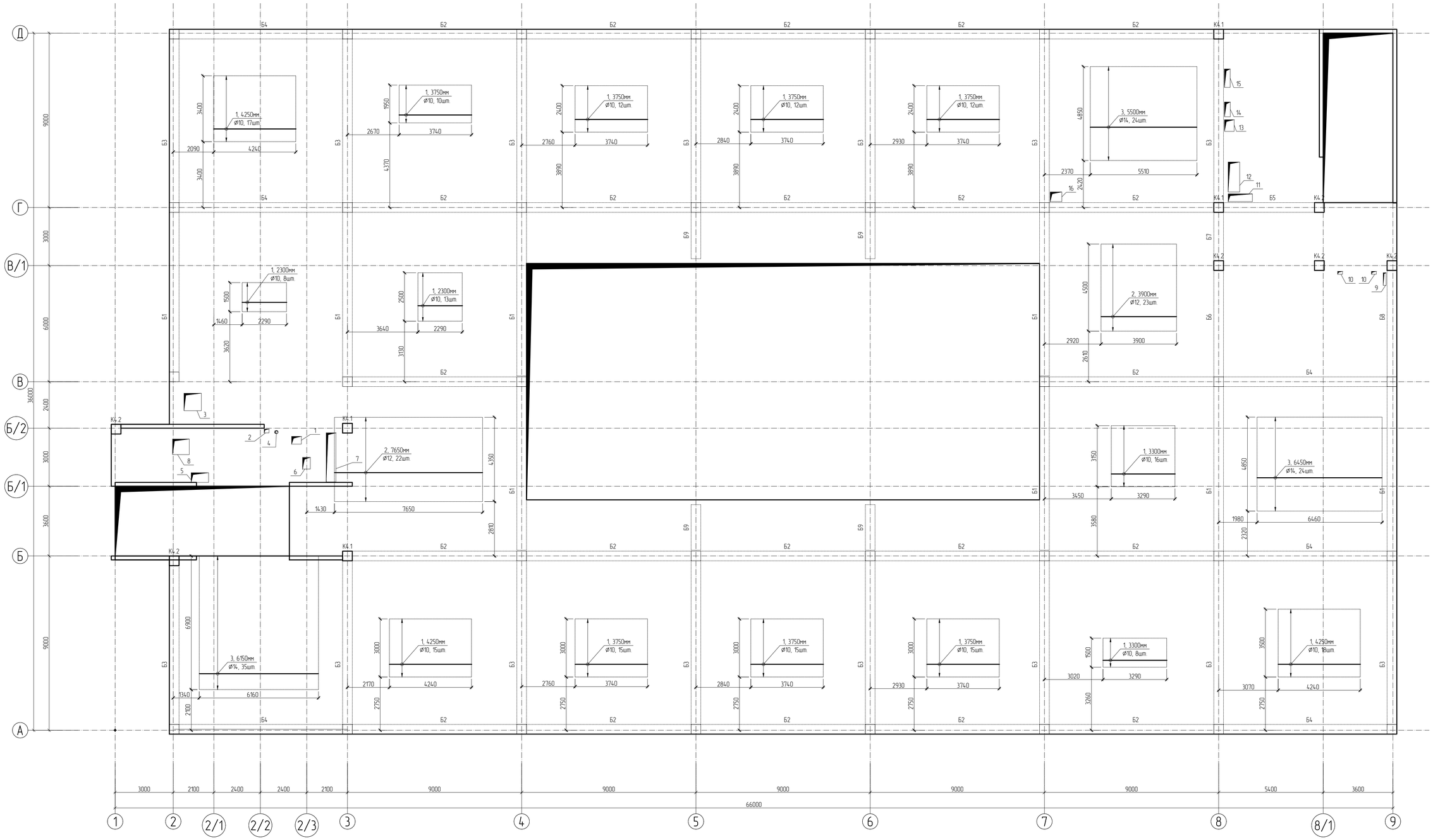

1. В продольном направлении пилона располагать не менее двух стержней основного армирования.
2. Места пересечения стержней вязать проволокой 1,2-П-0-Ч по ГОСТ 3282-74 через узел.
3. Раскладку основной арматуры плиты перекрытия начинать с нижних стержней по буквенным осям, заканчивать – верхними стержнями по буквенным осям.
4. Арматуру в зоне отверстий обрезать и отогнуть по месту. Обрамление не оговоренных отверстий строной более 200мм выполнять согласно детали на листе
5. Армирование монолитной балки лестницы выполнять одновременно с армированием плиты.
6. Шаг всех стержней 200мм, кроме уточнённых.
7. Вся арматура по ГОСТ Р 52544-2006 А500СП.

Изм.	Кол.уч.	Лист	№Док.	Подпись	Дата	577-19-КЖ2		
						Торгово-развлекательный центр по ул. Ленина, 144 б г. Ижевске		
ГИП		Баранов			04.20	Торгово-развлекательный центр	Стадия	Лист	Листов
Проверил		Баранов			04.20		Р	28	
Разработал		Дубровинский			04.20	Опалубочная схема монолитной плиты на отм. +14,300. Схема расположения дополнительной нижней арматуры вдоль буквенных осей.	ООО ПКБ "СКОПАС"	

Взам. инв. №

Подпись и дата

Инв. № подл. 19

Формат А1

Опалубочная схема монолитной плиты на отм. +14,300.
Схема расположения дополнительной нижней арматуры вдоль цифровых осей.

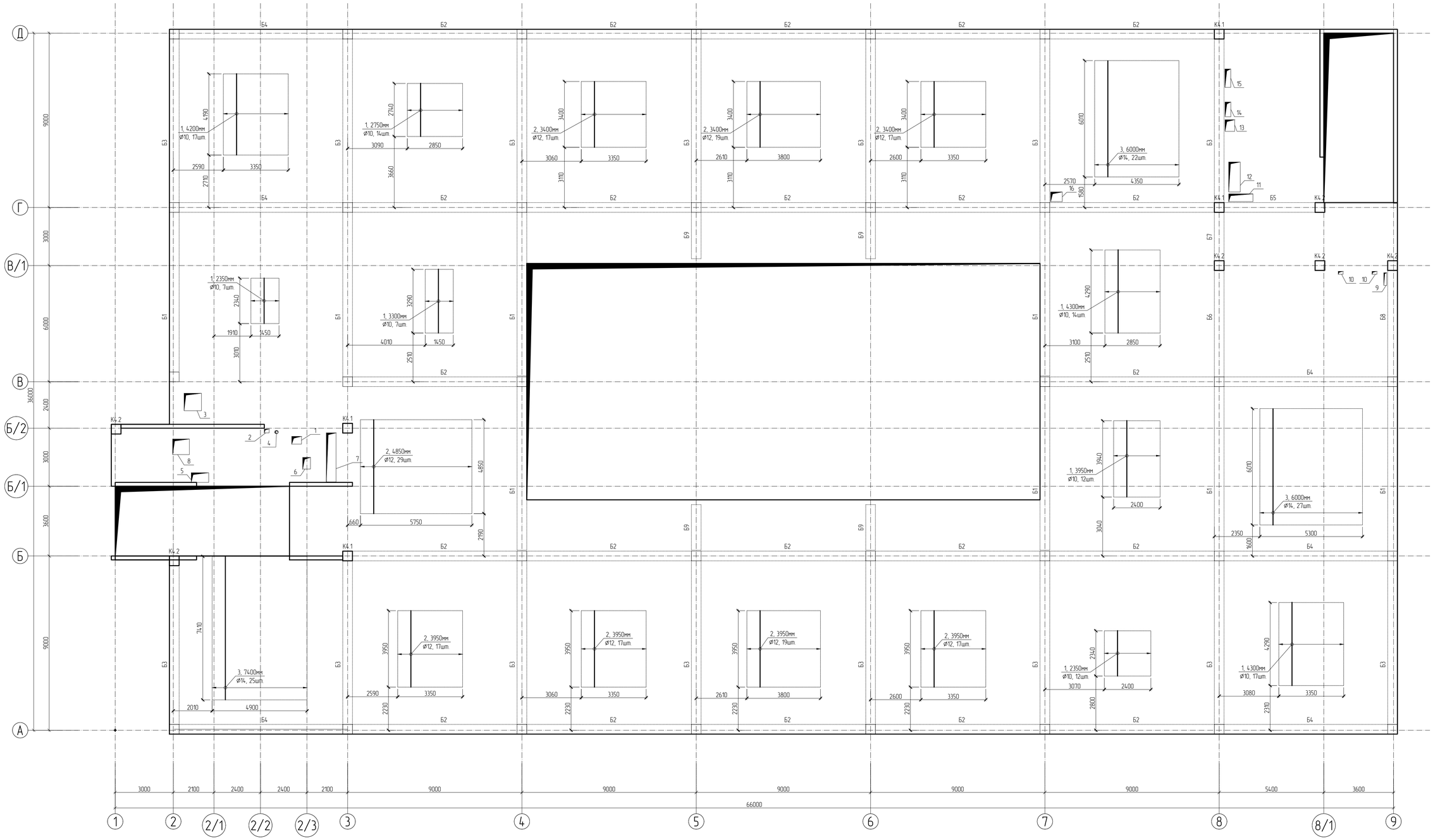

						577-19-КЖ2
Изм	Кол.уч	Лист	№Док	Подпись	Дата	Торгово-развлекательный центр по ул. Ленина, 144 б г. Ижевске
ГИП		Баранов			04.20	Торгово-развлекательный центр — Стадия: Р; Лист: 29; Листов:
Проверил		Баранов			04.20	
Разработал		Дубровинский			04.20	Опалубочная схема монолитной плиты на отм. +14,300. Схема расположения дополнительной нижней арматуры вдоль цифровых осей. — ООО ПКБ "СКОПАС"

Взам. инв. N | Подпись и дата | Инв. N подл. 19

Формат А1

Опалубочная схема монолитной плиты на отм. +14,300.
Схема расположения дополнительной верхней арматуры вдоль цифровых осей.

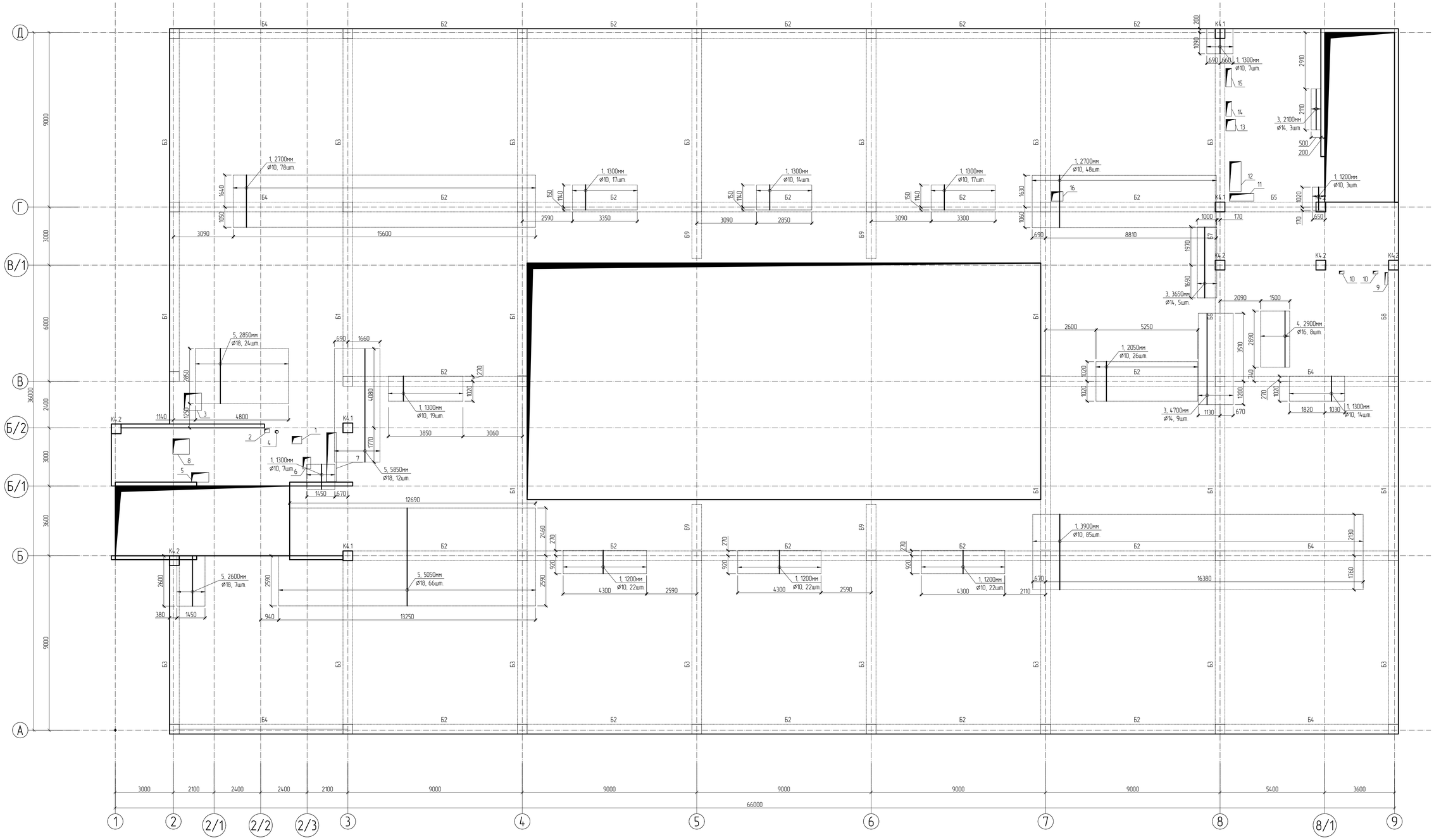

Изм.	Кол.уч.	Лист	№Док.	Подпись	Дата	577-19-КЖ2		
						Торгово-развлекательный центр по ул. Ленина, 144 б г. Ижевске		
ГИП		Баранов			04.20	Торгово-развлекательный центр	Стадия	Лист	Листов
Проверил		Баранов			04.20		Р	30	
Разработал		Дубравинский			04.20	Опалубочная схема монолитной плиты на отм. +14,300. Схема расположения дополнительной верхней арматуры вдоль цифровых осей	ООО ПКБ "СКОПАС"	

Формат А1

Взам. инв. N | Подпись и дата | Инв. N подл. 19

Опалубочная схема монолитной плиты на отм. +14,300.
Схема расположения дополнительной верхней арматуры вдоль буквенных осей.

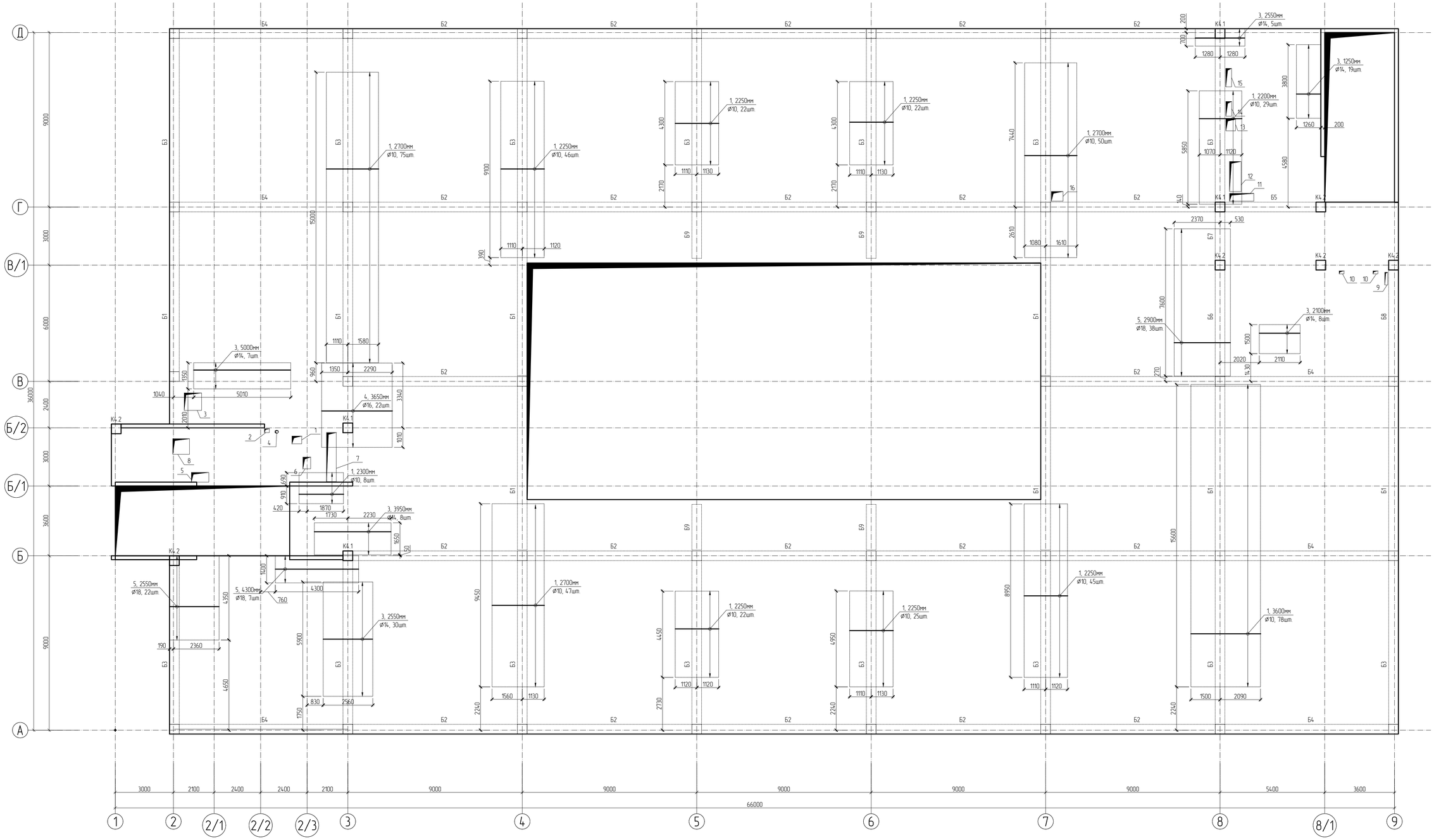

						577-19-КЖ2		
						Торгово-развлекательный центр по ул. Ленина, 144 б г. Ижевске		
Изм	Кол.уч	Лист	№Док.	Подпись	Дата			
ГИП		Баранов			04.20	Торгово-развлекательный центр	Стадия	Лист	Листов
Проверил		Баранов			04.20		Р	31	
Разработал		Дубравинский			04.20	Опалубочная схема монолитной плиты на отм. +14,300. Схема расположения дополнительной верхней арматуры вдоль буквенных осей	ООО ПКБ "СКОПАС"		

Формат А1

Взам. инв. N	
Подпись и дата	
Инв. N подл.	19

Спецификация плиты покрытия на отм. +14,300. (начало)

Марка, поз.	Обозначение	Наименование	Кол.	Масса ед., кг	Примечание
		Основное нижнее армирование:			
	ГОСТ Р 52544-2006	10 - А500СП, Lобщ.= 23160	1	14289.72	п. м.
		Доп. н. армирование вдоль буквенных осей:			
	ГОСТ Р 52544-2006	12 - А500СП, L= 2300	21	1.42	шт.
	ГОСТ Р 52544-2006	12 - А500СП, L= 3300	24	2.04	шт.
	ГОСТ Р 52544-2006	12 - А500СП, L= 3750	91	2.31	шт.
	ГОСТ Р 52544-2006	12 - А500СП, L= 4250	50	2.62	шт.
	ГОСТ Р 52544-2006	12 - А500СП, L= 3900	23	3.46	шт.
	ГОСТ Р 52544-2006	12 - А500СП, L= 7650	22	6.79	шт.
	ГОСТ Р 52544-2006	14 - А500СП, L= 5500	24	6.64	шт.
	ГОСТ Р 52544-2006	14 - А500СП, L= 6150	35	7.43	шт.
	ГОСТ Р 52544-2006	14 - А500СП, L= 6450	24	7.79	шт.
		Доп. н. армирование вдоль цифровых осей:			
	ГОСТ Р 52544-2006	12 - А500СП, L= 2350	19	1.45	шт.
	ГОСТ Р 52544-2006	12 - А500СП, L= 2750	14	1.70	шт.
	ГОСТ Р 52544-2006	12 - А500СП, L= 3300	7	2.04	шт.
	ГОСТ Р 52544-2006	12 - А500СП, L= 3950	12	2.44	шт.
	ГОСТ Р 52544-2006	12 - А500СП, L= 4200	17	2.59	шт.
	ГОСТ Р 52544-2006	12 - А500СП, L= 4300	31	2.65	шт.
	ГОСТ Р 52544-2006	12 - А500СП, L= 3400	53	3.02	шт.
	ГОСТ Р 52544-2006	12 - А500СП, L= 3950	70	3.51	шт.
	ГОСТ Р 52544-2006	12 - А500СП, L= 4850	29	4.31	шт.
	ГОСТ Р 52544-2006	14 - А500СП, L= 6000	49	7.25	шт.
	ГОСТ Р 52544-2006	14 - А500СП, L= 7400	25	8.94	шт.

Спецификация плиты покрытия на отм. +14,300. (продолжение)

Марка, поз.	Обозначение	Наименование	Кол.	Масса ед., кг	Примечание
		Основное верхнее армирование:			
	ГОСТ Р 52544-2006	10 - А500СП, Lобщ.= 23160	1	14289.72	п. м.
		Доп. в. армирование вдоль цифровых осей:			
	ГОСТ Р 52544-2006	12 - А500СП, L= 1200	69	0.74	шт.
	ГОСТ Р 52544-2006	12 - А500СП, L= 1300	95	0.80	шт.
	ГОСТ Р 52544-2006	12 - А500СП, L= 2050	26	1.26	шт.
	ГОСТ Р 52544-2006	12 - А500СП, L= 2700	126	1.67	шт.
	ГОСТ Р 52544-2006	12 - А500СП, L= 3900	85	2.41	шт.
	ГОСТ Р 52544-2006	14 - А500СП, L= 2100	3	2.54	шт.
	ГОСТ Р 52544-2006	14 - А500СП, L= 3650	5	4.41	шт.
	ГОСТ Р 52544-2006	14 - А500СП, L= 4700	9	5.68	шт.
	ГОСТ Р 52544-2006	18 - А500СП, L= 2600	7	5.19	шт.
	ГОСТ Р 52544-2006	18 - А500СП, L= 2850	24	5.69	шт.
	ГОСТ Р 52544-2006	18 - А500СП, L= 5050	66	10.09	шт.
	ГОСТ Р 52544-2006	18 - А500СП, L= 5850	12	11.69	шт.

Взам. инв. N	Подпись и дата	Инв. N подл.
		19

Изм.	Кол.уч	Лист	№Док.	Подпись	Дата
ГИП		Баранов			04.20
Проверил		Баранов			04.20
Разработал		Дубравинский			04.20

577-19-КЖ2

Торгово-развлекательный центр по ул. Ленина, 144 в г. Ижевске

Торгово-развлекательный центр	Стадия	Лист	Листов
	Р	32	

Спецификация плиты покрытия на отм. +14,300. (начало)

ООО ПКБ "СКОПАС"

Формат А3

Спецификация плиты покрытия на отм. +14,300. (окончание)

Марка, поз.	Обозначение	Наименование	Кол.	Масса ед., кг	Примечание
		Доп. в. армирование вдоль буквенных осей:			
	ГОСТ Р 52544-2006	12 - А500СП, L= 2200	29	1.36	шт.
	ГОСТ Р 52544-2006	12 - А500СП, L= 2250	128	1.39	шт.
	ГОСТ Р 52544-2006	12 - А500СП, L= 2300	8	1.42	шт.
	ГОСТ Р 52544-2006	12 - А500СП, L= 2700	172	1.67	шт.
	ГОСТ Р 52544-2006	12 - А500СП, L= 3600	78	2.22	шт.
	ГОСТ Р 52544-2006	14 - А500СП, L= 1250	19	1.51	шт.
	ГОСТ Р 52544-2006	14 - А500СП, L= 2100	8	2.54	шт.
	ГОСТ Р 52544-2006	14 - А500СП, L= 2550	35	3.08	шт.
	ГОСТ Р 52544-2006	14 - А500СП, L= 3950	8	4.77	шт.
	ГОСТ Р 52544-2006	14 - А500СП, L= 5000	7	6.04	шт.
	ГОСТ Р 52544-2006	16 - А500СП, L= 3650	22	5.76	шт.
	ГОСТ Р 52544-2006	18 - А500СП, L= 2550	22	5.09	шт.
	ГОСТ Р 52544-2006	18 - А500СП, L= 2900	38	5.79	шт.
	ГОСТ Р 52544-2006	18 - А500СП, L= 4300	7	8.59	шт.
		Изделия:			
Л1	ГОСТ Р 52544-2006	12 - А500СП, L= 1220	1930	1.08	шт.
С1	ГОСТ Р 52544-2006	10 - А500СП, L= 930	1525	0.57	шт.
		Материалы:			
		Плита:			
	ГОСТ 7473-2010	Бетон БСТ В25, W4, F50	386.0		$м^3$

Взам. инв. N

Подпись и дата

Инв. N подл. 19

Изм.	Кол.уч	Лист	№Док.	Подпись	Дата
ГИП		Баранов			04.20
Проверил		Баранов			04.20
Разработал		Дубравинский			04.20

577-19-КЖ2

Торгово-развлекательный центр по ул. Ленина, 144 в г. Ижевске

Торгово-развлекательный центр	Стадия	Лист	Листов
	Р	33	

Спецификация плиты покрытия на отм. +14,300. (окончание)

ООО ПКБ "СКОПАС"

Формат А3

Опалубочная схема монолитной плиты на отм. +18,800.
Схема расположения основной нижней и верхней арматуры.

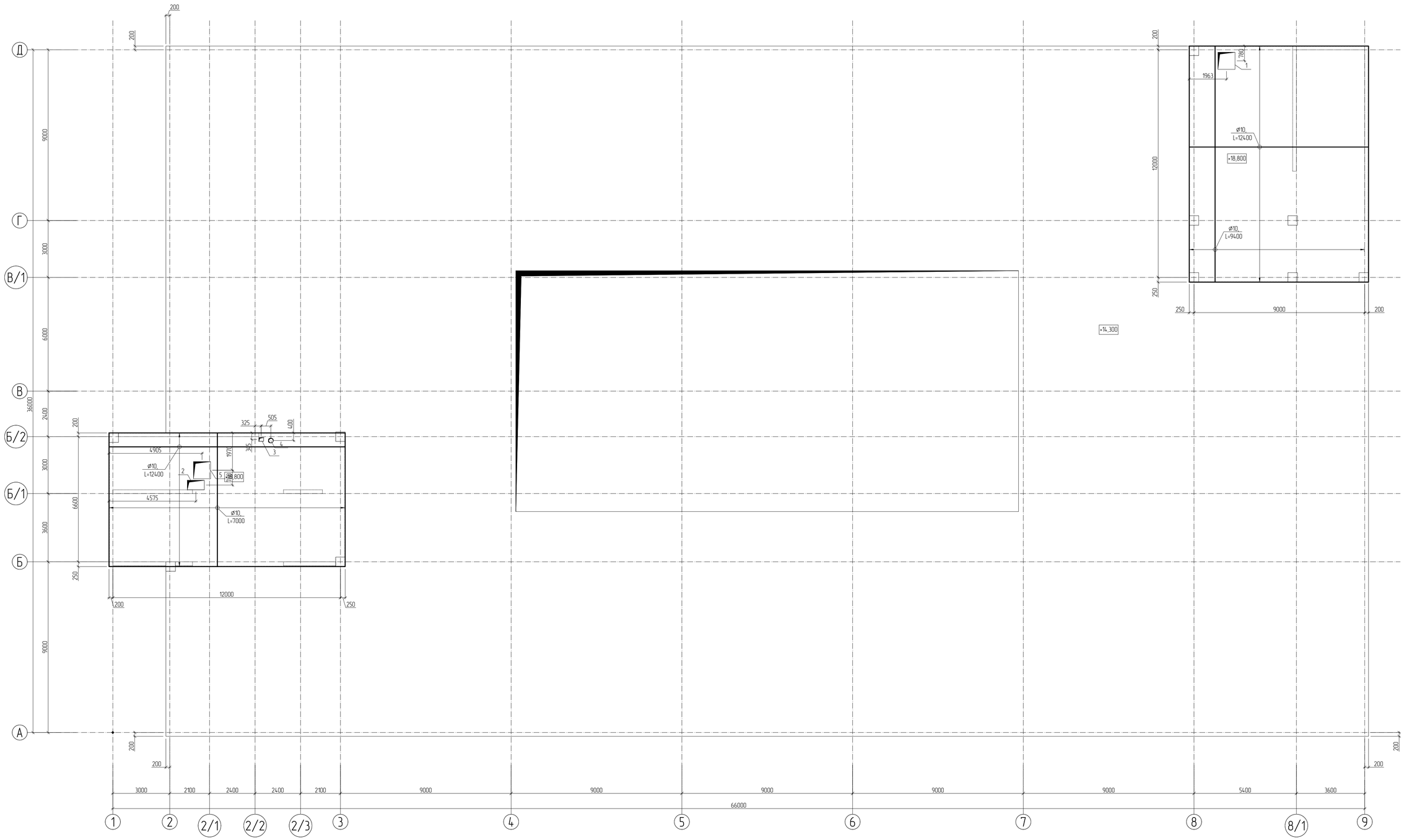

Изм.	Кол.уч.	Лист	№Док.	Подпись	Дата	577-19-КЖ2			
						Торгово-развлекательный центр по ул. Ленина, 144 б г. Ижевске			
ГИП		Баранов			04.20	Торгово-развлекательный центр	Стадия	Лист	Листов
Проверил		Баранов			04.20		Р	34	
Разработал		Дубровинский			04.20	Опалубочная схема монолитной плиты на отм. +18,800. Схема расположения основной нижней и верхней арматуры.	ООО ПКБ "СКОПАС"		

Взам. инв. N

Подпись и дата

Инв. N подл. 19

Формат А1

Опалубочная схема монолитной плиты на отм. +18,800.
Схема расположения дополнительной верхней арматуры вдоль цифровых осей.

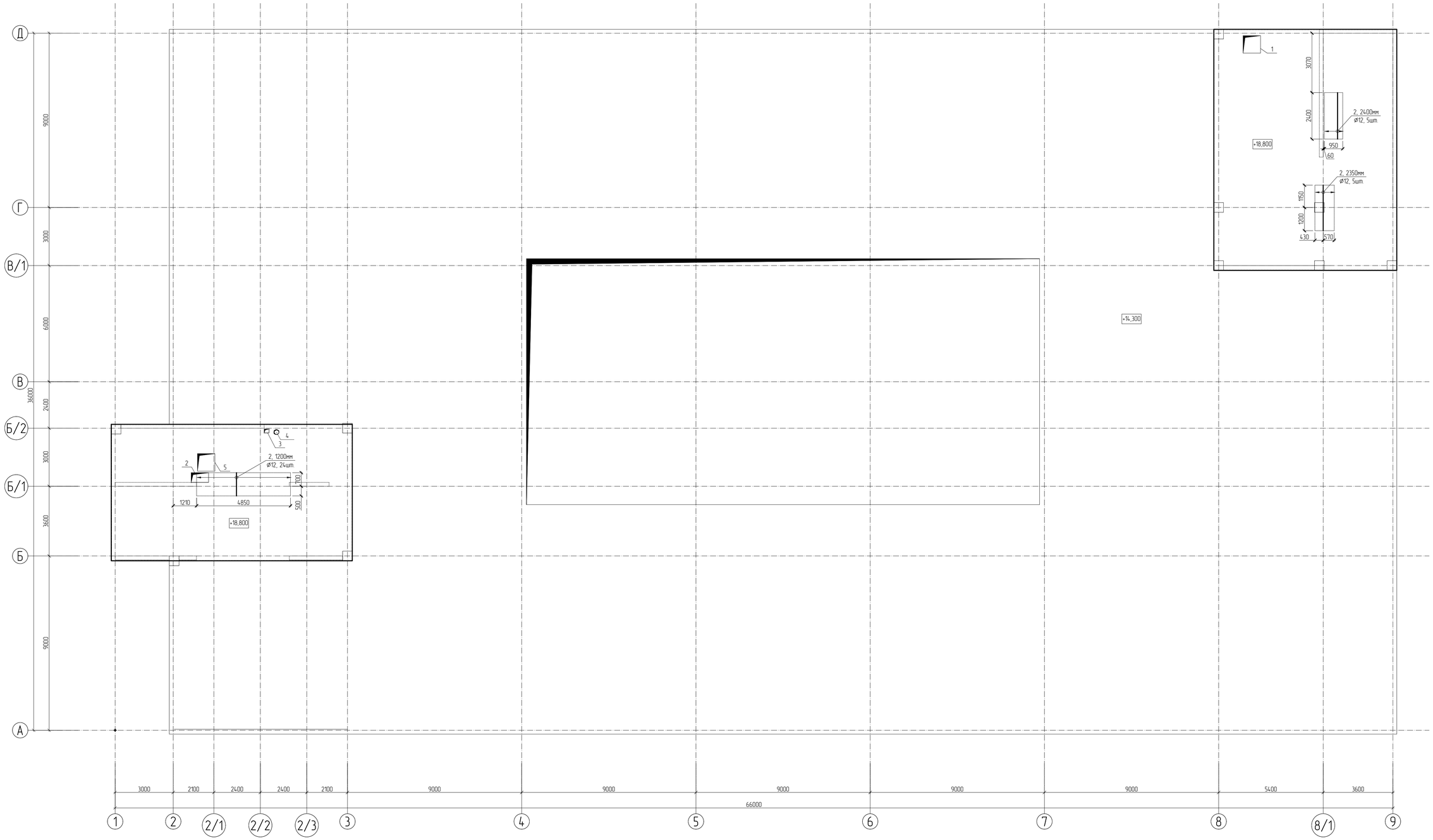

Изм	Кол.уч	Лист	№Док.	Подпись	Дата	577-19-КЖ2		
						Торгово-развлекательный центр по ул. Ленина, 144 б г. Ижевске		
ГИП		Баранов			04.20	Торгово-развлекательный центр	Стадия	Лист	Листов
Проверил		Баранов			04.20		Р	35	
Разработал		Дубровинский			04.20	Опалубочная схема монолитной плиты на отм. +18,800. Схема расположения дополнительной верхней арматуры вдоль цифровых осей.	ООО ПКБ "СКОПАС"	

Взам. инв. N

Подпись и дата

Инв. N подл. 19

Формат А1

Опалубочная схема монолитной плиты на отм. +18,800.
Схема расположения дополнительной верхней арматуры вдоль буквенных осей.

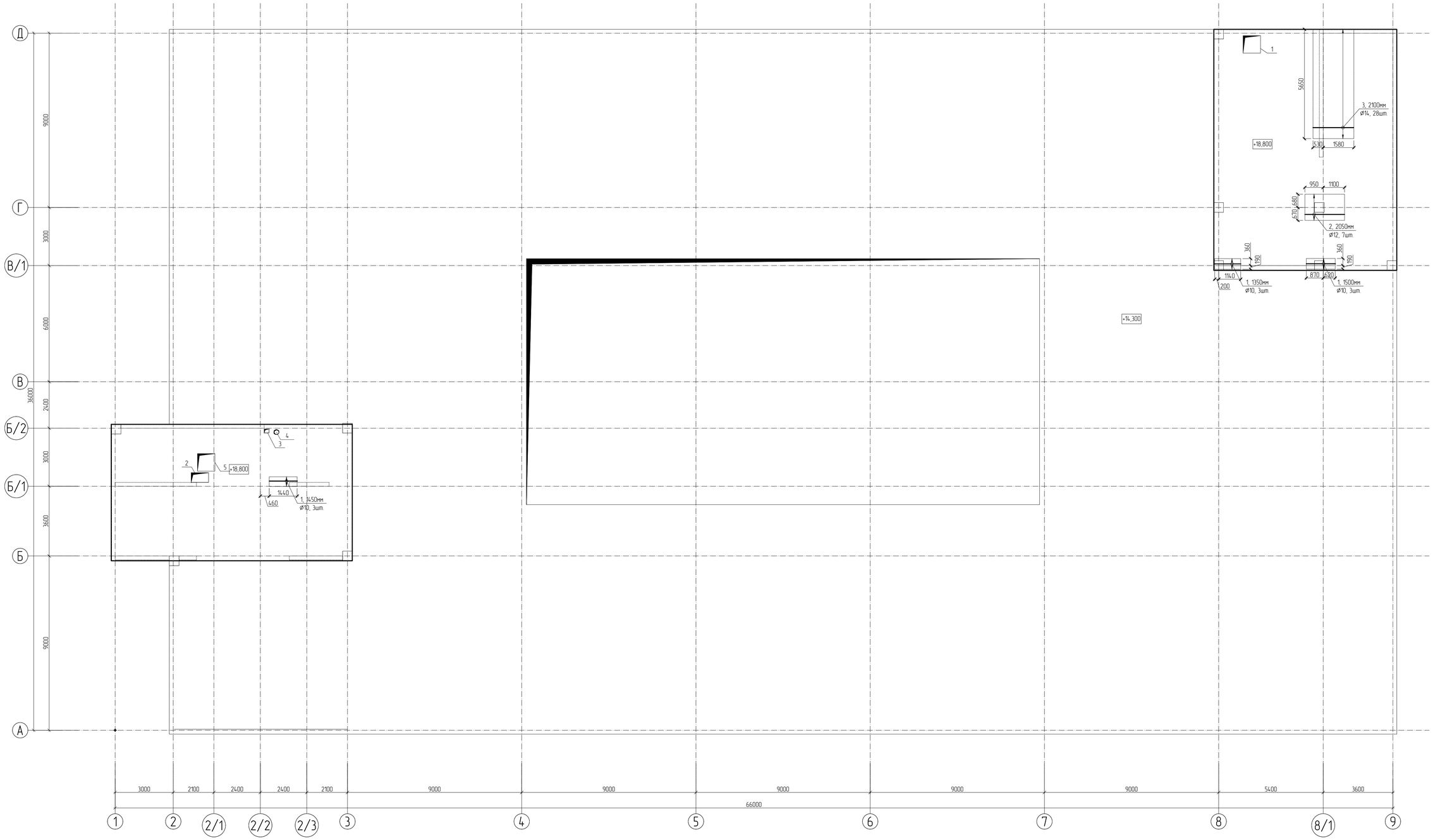

Изм.	Кол.уч.	Лист	№Док.	Подпись	Дата
ГИП		Баранов			04.20
Проверил		Баранов			04.20
Разработал		Дубравинский			04.20

577-19-КЖ2

Торгово-развлекательный центр по ул. Ленина, 144 б г. Ижевске

Торгово-развлекательный центр

Стадия	Лист	Листов
Р	36	

Опалубочная схема монолитной плиты на отм. +18,800. Схема расположения дополнительной верхней арматуры вдоль буквенных осей.

ООО ПКБ "СКОПАС"

Взам. инв. N

Подпись и дата

Инв. N подл. 19

Формат А1

Спецификация плиты покрытия на отм. +18,800.

Марка, поз.	Обозначение	Наименование	Кол.	Масса ед., кг	Примечание
		Основное нижнее армирование:			
	ГОСТ Р 52544-2006	10 – А500СП, Lобщ.= 2460	1	1517.82	п. м.
		Основное верхнее армирование:			
	ГОСТ Р 52544-2006	10 – А500СП, Lобщ.= 2460	1	1517.82	п. м.
		Доп. в. армирование вдоль цифровых осей:			
	ГОСТ Р 52544-2006	12 – А500СП, L= 1200	24	1.07	шт.
	ГОСТ Р 52544-2006	12 – А500СП, L= 2350	5	2.09	шт.
	ГОСТ Р 52544-2006	12 – А500СП, L= 2400	5	2.13	шт.
		Доп. в. армирование вдоль буквенных осей:			
	ГОСТ Р 52544-2006	12 – А500СП, L= 1350	3	0.83	шт.
	ГОСТ Р 52544-2006	12 – А500СП, L= 1450	3	0.89	шт.
	ГОСТ Р 52544-2006	12 – А500СП, L= 1500	3	0.93	шт.
	ГОСТ Р 52544-2006	12 – А500СП, L= 2050	7	1.82	шт.
	ГОСТ Р 52544-2006	14 – А500СП, L= 2100	28	2.54	шт.
		Изделия:			
Л1	ГОСТ Р 52544-2006	12 – А500СП, L= 1220	205	1.08	шт.
С1	ГОСТ Р 52544-2006	10 – А500СП, L= 930	415	0.57	шт.
		Материалы:			
		Плита:			
	ГОСТ 7473-2010	Бетон БСТ В25, W4, F50	41.0		$м^3$

Взам. инв. N

Подпись и дата

Инв. N подл. 19

Изм.	Кол.уч	Лист	№Док.	Подпись	Дата
ГИП		Баранов			04.20
Проверил		Баранов			04.20
Разработал		Дубравинский			04.20

577-19-КЖ2

Торгово-развлекательный центр по ул. Ленина, 144 в г. Ижевске

Торгово-развлекательный центр

Стадия	Лист	Листов
Р	37	

Спецификация плиты покрытия на отм. +18,800.

ООО ПКБ "СКОПАС"

Формат А3

Разрез 3-3.

Армирование монолитной балки Б1, Б3.

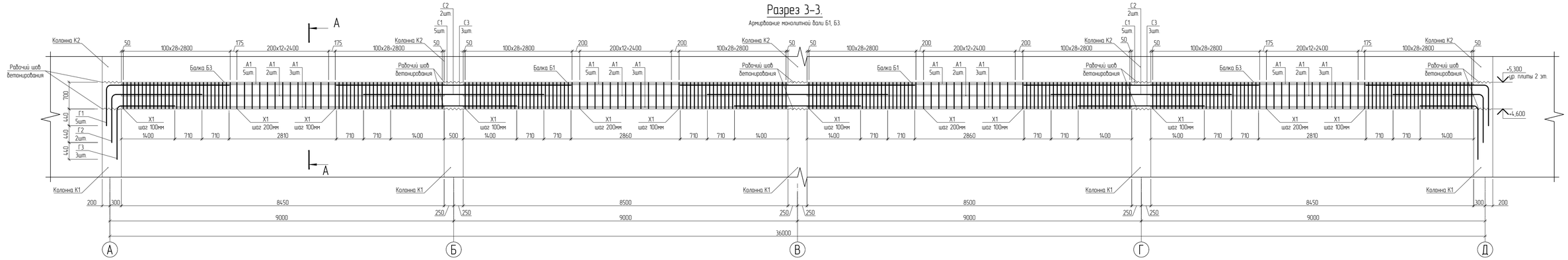

Разрез А-А.

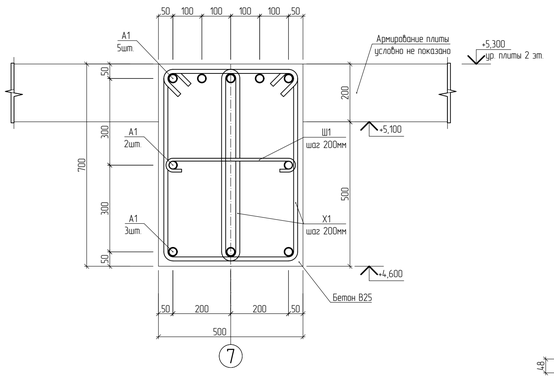

Позиция Х1.
l=1900

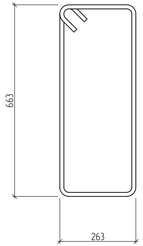

Позиция Ш1.
l=600

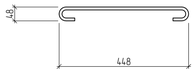

Позиция Г1.
l=4300

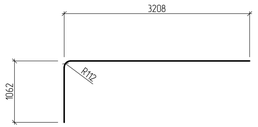

Позиция Г2.
l=3600

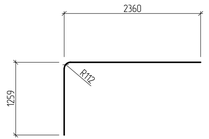

Позиция Г2.
l=2900

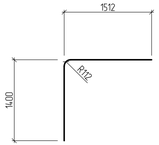

Спецификация элементов монолитной балки Б1.

Марка, поз.	Обозначение	Наименование	Кол.	Масса ед., кг	Примечание
Б1		Балка Б1			
		Горизонтальная арматура			
А1	ГОСТ Р 52544-2006	28 – А500СП, L= 8500	10	41.06	шт.
		Детали			
Ш1	ГОСТ 34028-2016	14 – А240, L= 600	71	0.73	шт.
Х1	ГОСТ 34028-2016	14 – А240, L= 1900	142	2.30	шт.
С1	ГОСТ Р 52544-2006	28 – А500СП, L= 6140	5	29.66	шт.
С2	ГОСТ Р 52544-2006	28 – А500СП, L= 4720	2	22.80	шт.
С3	ГОСТ Р 52544-2006	28 – А500СП, L= 3300	3	15.94	шт.
		Материалы			
	ГОСТ 7473-2010	Бетон БСТ В25, W4, F50	2.13		$м^3$

Спецификация элементов монолитной балки Б3.

Марка, поз.	Обозначение	Наименование	Кол.	Масса ед., кг	Примечание
Б3		Балка Б3			
		Горизонтальная арматура			
А1	ГОСТ Р 52544-2006	28 – А500СП, L= 8450	10	40.81	шт.
		Детали			
Ш1	ГОСТ 34028-2016	14 – А240, L= 600	71	0.73	шт.
Х1	ГОСТ 34028-2016	14 – А240, L= 1900	142	2.30	шт.
Г1	ГОСТ Р 52544-2006	28 – А500СП, L= 4300	5	20.77	шт.
Г2	ГОСТ Р 52544-2006	28 – А500СП, L= 3600	2	17.39	шт.
Г3	ГОСТ Р 52544-2006	28 – А500СП, L= 2900	3	14.01	шт.
С1	ГОСТ Р 52544-2006	28 – А500СП, L= 6140	5	29.66	шт.
С2	ГОСТ Р 52544-2006	28 – А500СП, L= 4720	2	22.80	шт.
С3	ГОСТ Р 52544-2006	28 – А500СП, L= 3300	3	15.94	шт.
		Материалы			
	ГОСТ 7473-2010	Бетон БСТ В25, W4, F50	2.11		$м^3$

Изм	Кол.уч	Лист	№Док	Подпись	Дата	577-19-КЖ2		
						Торгово-развлекательный центр по ул. Ленина, 144 в г. Ижевске		
ГИП		Баранов			04.20	Торгово-развлекательный центр	Стадия	Лист	Листов
Проверил		Баранов			04.20		Р	38	
Разработал		Дубравинский			04.20	Разрез 3-3. Армирование монолитной балки Б1, Б3.	ООО ПКБ "СКОПАС"		

Взам. инв. N | Подпись и дата | Инв. N подл. 19

Формат А3х3

Разрез 4-4.

Армирование монолитной балки Б2, Б4

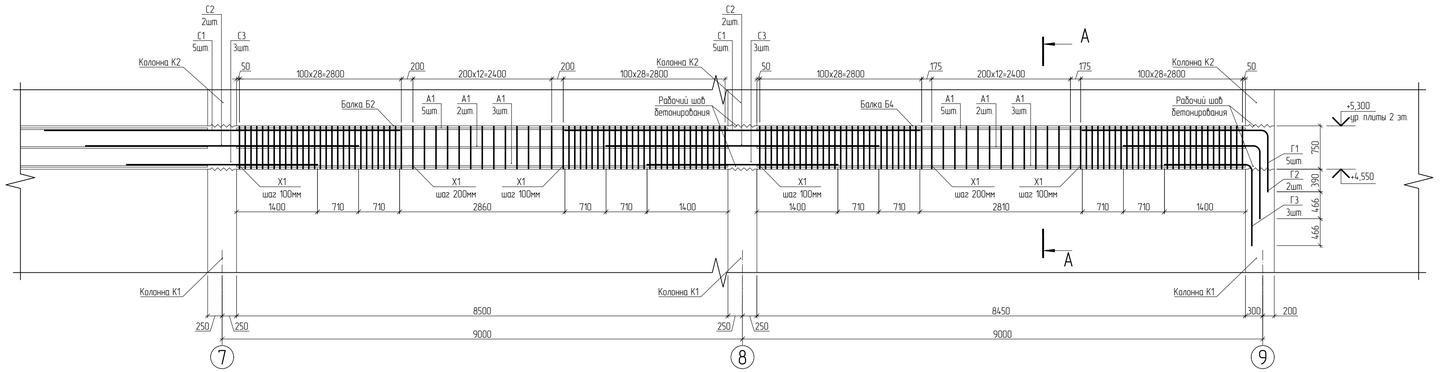

Разрез А-А.

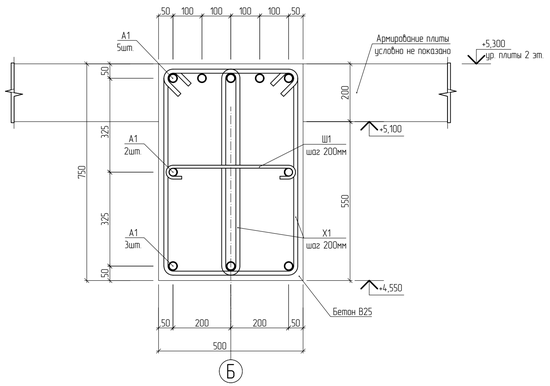

Позиция Х1.
l=2100

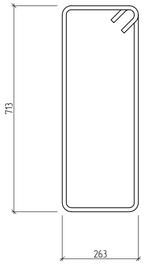

Позиция Ш1.
l=600

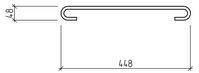

Позиция Г1.
l=4300

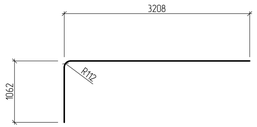

Позиция Г2.
l=3600

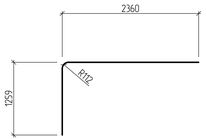

Позиция Г2.
l=2900

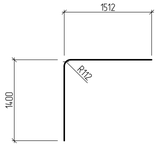

Спецификация элементов монолитной балки Б2.

Марка, поз.	Обозначение	Наименование	Кол.	Масса ед., кг	Примечание
Б2		Балка Б2			
		Горизонтальная арматура			
А1	ГОСТ Р 52544-2006	28 - А500СП, L= 8500	10	41.06	шт.
		Детали			
Ш1	ГОСТ 34028-2016	14 - А240, L= 600	71	0.73	шт.
Х1	ГОСТ 34028-2016	14 - А240, L= 2100	142	2.54	шт.
С1	ГОСТ Р 52544-2006	28 - А500СП, L= 6140	5	29.66	шт.
С2	ГОСТ Р 52544-2006	28 - А500СП, L= 4720	2	22.80	шт.
С3	ГОСТ Р 52544-2006	28 - А500СП, L= 3300	3	15.94	шт.
		Материалы			
	ГОСТ 7473-2010	Бетон БСТ В25, W4, F50	2.57		$м^3$

Спецификация элементов монолитной балки Б4.

Марка, поз.	Обозначение	Наименование	Кол.	Масса ед., кг	Примечание
Б4		Балка Б3			
		Горизонтальная арматура			
А1	ГОСТ Р 52544-2006	28 - А500СП, L= 8450	10	40.81	шт.
		Детали			
Ш1	ГОСТ 34028-2016	14 - А240, L= 600	71	0.73	шт.
Х1	ГОСТ 34028-2016	14 - А240, L= 2100	142	2.54	шт.
Г1	ГОСТ Р 52544-2006	28 - А500СП, L= 4300	5	20.77	шт.
Г2	ГОСТ Р 52544-2006	28 - А500СП, L= 3600	2	17.39	шт.
Г3	ГОСТ Р 52544-2006	28 - А500СП, L= 2900	3	14.01	шт.
С1	ГОСТ Р 52544-2006	28 - А500СП, L= 6140	5	29.66	шт.
С2	ГОСТ Р 52544-2006	28 - А500СП, L= 4720	2	22.80	шт.
С3	ГОСТ Р 52544-2006	28 - А500СП, L= 3300	3	15.94	шт.
		Материалы			
	ГОСТ 7473-2010	Бетон БСТ В25, W4, F50	2.56		$м^3$

Изм.	Кол.уч.	Лист	№Док.	Подпись	Дата
ГИП		Баранов			04.20
Проверил		Баранов			04.20
Разработал		Дубравинский			04.20

577-19-КЖ2

Торгово-развлекательный центр по ул. Ленина, 144 в г. Ижевске

Стадия	Лист	Листов
Р	39	

Торгово-развлекательный центр

Разрез 4-4. Армирование монолитной балки Б2, Б4.

ООО ПКБ "СКОПАС"

Взам. инв. N | Подпись и дата | Инв. N подл. 19

Формат А3х3

Армирование монолитной балки Б5.

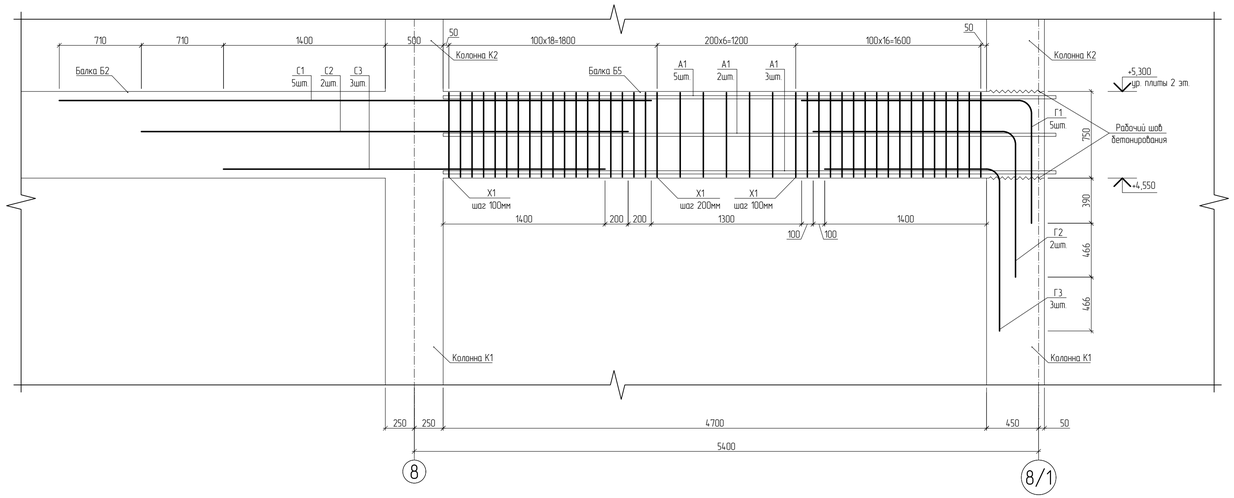

Армирование монолитной балки Б6, Б7.

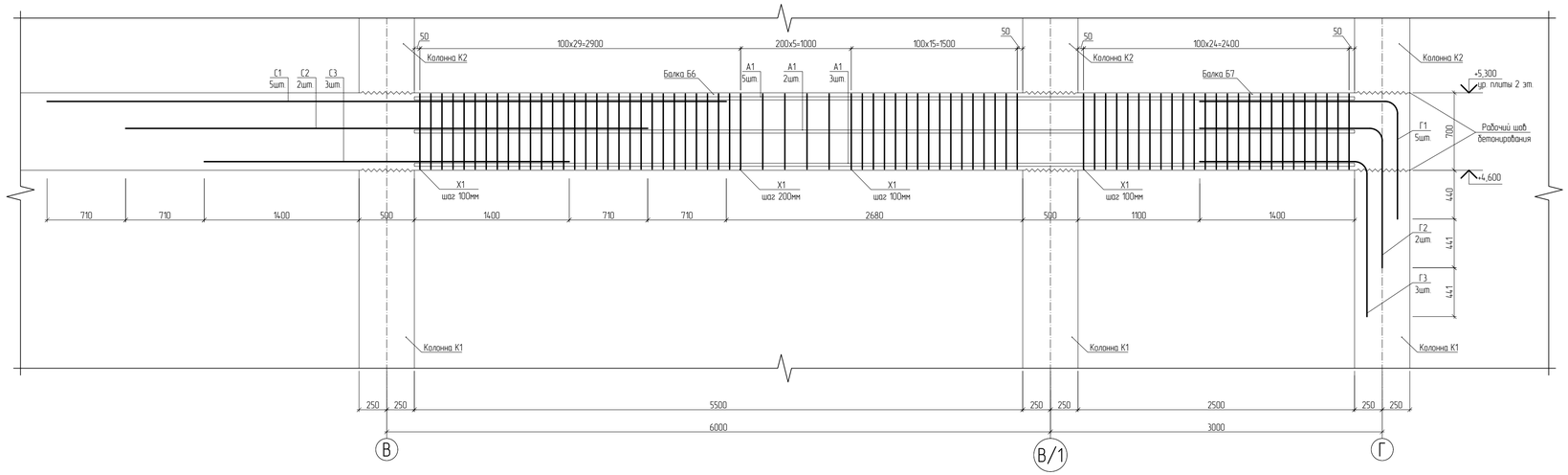

Спецификация элементов монолитной балки Б5.

Марка, поз.	Обозначение	Наименование	Кол.	Масса ед., кг	Примечание
Б5		Балка Б5			
		Горизонтальная арматура			
А1	ГОСТ Р 52544-2006	28 – А500СП, L= 4700	10	22.70	шт.
		Детали			
Ш1	ГОСТ 34028-2016	14 – А240, L= 600	41	0.73	шт.
Х1	ГОСТ 34028-2016	14 – А240, L= 2100	82	2.54	шт.
С1	ГОСТ Р 52544-2006	28 – А500СП, L= 5120	5	24.73	шт.
С2	ГОСТ Р 52544-2006	28 – А500СП, L= 4210	2	20.33	шт.
С3	ГОСТ Р 52544-2006	28 – А500СП, L= 3300	3	15.94	шт.
Г1	ГОСТ Р 52544-2006	28 – А500СП, L= 3100	5	14.97	шт.
Г2	ГОСТ Р 52544-2006	28 – А500СП, L= 3000	2	14.49	шт.
Г3	ГОСТ Р 52544-2006	28 – А500СП, L= 2900	3	14.01	шт.
		Материалы			
	ГОСТ 7473-2010	Бетон БСТ В25, W4, F50	1.42		$м^3$

Спецификация элементов монолитной балки Б6.

Марка, поз.	Обозначение	Наименование	Кол.	Масса ед., кг	Примечание
Б6		Балка Б6			
		Горизонтальная арматура			
А1	ГОСТ Р 52544-2006	28 – А500СП, L= 8500	10	41.06	шт.
		Детали			
Ш1	ГОСТ 34028-2016	14 – А240, L= 600	50	0.73	шт.
Х1	ГОСТ 34028-2016	14 – А240, L= 2100	100	2.54	шт.
С1	ГОСТ Р 52544-2006	28 – А500СП, L= 6140	5	29.66	шт.
С2	ГОСТ Р 52544-2006	28 – А500СП, L= 4720	2	22.80	шт.
С3	ГОСТ Р 52544-2006	28 – А500СП, L= 3300	3	15.94	шт.
		Материалы			
	ГОСТ 7473-2010	Бетон БСТ В25, W4, F50	1.38		$м^3$

Спецификация элементов монолитной балки Б7.

Марка, поз.	Обозначение	Наименование	Кол.	Масса ед., кг	Примечание
Б7		Балка Б7			
		Детали			
Ш1	ГОСТ 34028-2016	14 – А240, L= 600	25	0.73	шт.
Х1	ГОСТ 34028-2016	14 – А240, L= 2100	50	2.54	шт.
Г1	ГОСТ Р 52544-2006	28 – А500СП, L= 2900	5	14.01	шт.
Г2	ГОСТ Р 52544-2006	28 – А500СП, L= 2900	2	14.01	шт.
Г3	ГОСТ Р 52544-2006	28 – А500СП, L= 2900	3	14.01	шт.
		Материалы			
	ГОСТ 7473-2010	Бетон БСТ В25, W4, F50	0.63		$м^3$

1. Сечение балки см. балку Б3, Б4.

						577-19-КЖ2		
Изм	Кол.уч	Лист	№Док.	Подпись	Дата	Торгово-развлекательный центр по ул. Ленина, 144 в г. Ижевске		
ГИП		Баранов			04.20	Торгово-развлекательный центр	Стадия	Лист	Листов
Проверил		Баранов			04.20		Р	40	
Разработал		Дубравинский			04.20	Армирование монолитной балки Б5. Армирование монолитной балки Б6, Б7.	ООО ПКБ "СКОПАС"		

Взам. инв. N | Подпись и дата | Инв. N подл. 19

Формат А3х3

Армирование монолитной балки Б8.

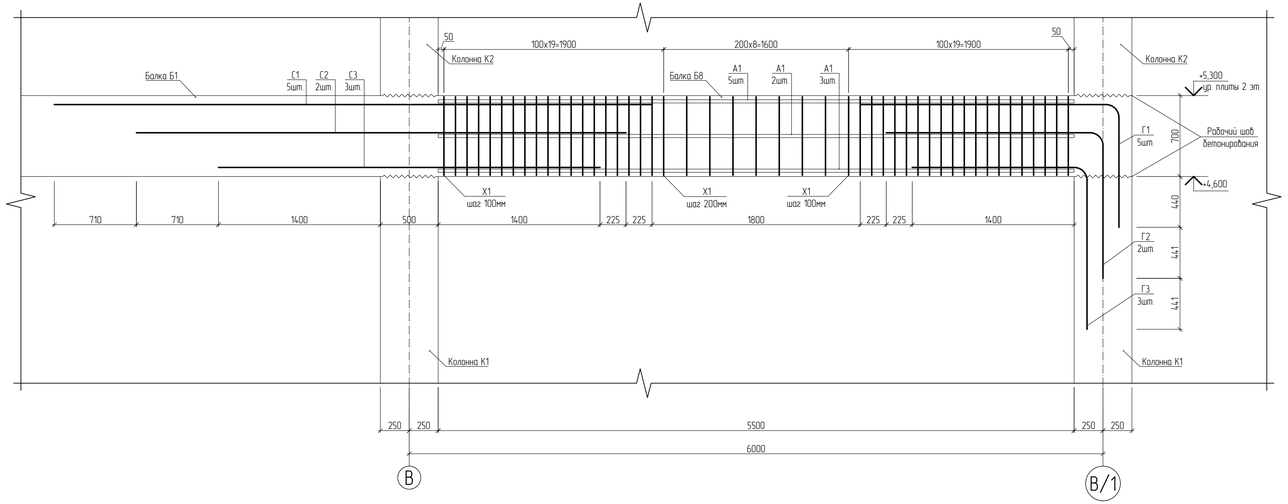

Армирование монолитной балки Б9.

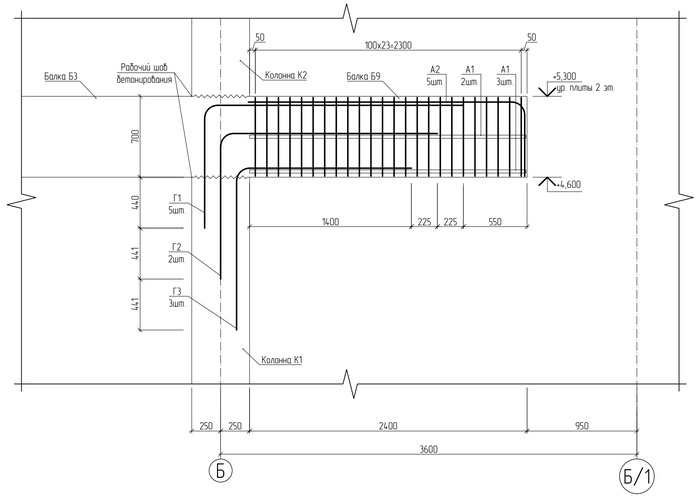

Позиция А2.
l=3000

1. Сечение балки см. балку Б3, Б4.

Спецификация элементов монолитной балки Б10.

Марка, поз.	Обозначение	Наименование	Кол.	Масса ед., кг	Примечание
Б10		Балка Б10			
		Горизонтальная арматура			
А1	ГОСТ Р 52544-2006	16 – А500СП, L= 5400	2	8.53	шт.
А2	ГОСТ Р 52544-2006	16 – А500СП, L= 4600	2	7.27	шт.
		Детали			
Х1	ГОСТ 34028-2016	14 – А240, L= 1200	20	1.45	шт.
Г1	ГОСТ Р 52544-2006	10 – А500СП, L= 950	15	0.59	шт.
		Материалы			
	ГОСТ 7473-2010	Бетон БСТ В25, W4, F50	0.29		$м^3$

Армирование монолитной балки Б10.
разрез А-А л. 13.

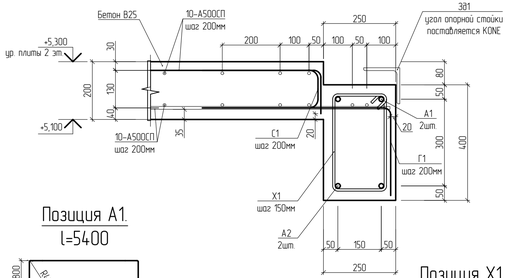

Позиция А1.
l=5400

Позиция А2.
l=4600

Позиция С1.
l=930

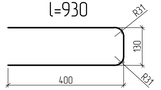

Позиция Х1.
l=1200

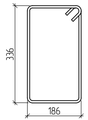

Позиция Г1.
l=950

Спецификация элементов монолитной балки Б8.

Марка, поз.	Обозначение	Наименование	Кол.	Масса ед., кг	Примечание
Б8		Балка Б8			
		Горизонтальная арматура			
А1	ГОСТ Р 52544-2006	28 – А500СП, L= 5500	10	26.57	шт.
		Детали			
Ш1	ГОСТ 34028-2016	14 – А240, L= 600	47	0.73	шт.
Х1	ГОСТ 34028-2016	14 – А240, L= 2100	94	2.54	шт.
С1	ГОСТ Р 52544-2006	28 – А500СП, L= 5170	5	24.97	шт.
С2	ГОСТ Р 52544-2006	28 – А500СП, L= 4240	2	20.48	шт.
С3	ГОСТ Р 52544-2006	28 – А500СП, L= 3300	3	15.94	шт.
Г1	ГОСТ Р 52544-2006	28 – А500СП, L= 3300	5	15.94	шт.
Г2	ГОСТ Р 52544-2006	28 – А500СП, L= 3100	2	14.97	шт.
Г3	ГОСТ Р 52544-2006	28 – А500СП, L= 2900	3	14.01	шт.
		Материалы			
	ГОСТ 7473-2010	Бетон БСТ В25, W4, F50	1.38		$м^3$

Спецификация элементов монолитной балки Б9.

Марка, поз.	Обозначение	Наименование	Кол.	Масса ед., кг	Примечание
Б9		Балка Б9			
		Горизонтальная арматура			
А1	ГОСТ Р 52544-2006	28 – А500СП, L= 2380	5	11.50	шт.
А2	ГОСТ Р 52544-2006	28 – А500СП, L= 3000	5	14.49	шт.
		Детали			
Ш1	ГОСТ 34028-2016	14 – А240, L= 600	24	0.73	шт.
Х1	ГОСТ 34028-2016	14 – А240, L= 2100	48	2.54	шт.
Г1	ГОСТ Р 52544-2006	28 – А500СП, L= 3300	5	15.94	шт.
Г2	ГОСТ Р 52544-2006	28 – А500СП, L= 3100	2	14.97	шт.
Г3	ГОСТ Р 52544-2006	28 – А500СП, L= 2900	3	14.01	шт.
		Материалы			
	ГОСТ 7473-2010	Бетон БСТ В25, W4, F50	0.60		$м^3$

Изм.	Кол.уч.	Лист	№Док.	Подпись	Дата				
						577-19-КЖ2			
						Торгово-развлекательный центр по ул. Ленина, 144 в г. Ижевске			
ГИП			Баранов		04.20	Торгово-развлекательный центр	Стадия	Лист	Листов
Проверил			Баранов		04.20		Р	41	
Разработал			Дубравинский		04.20	Армирование монолитной балки Б8-Б10.	ООО ПКБ "СКОПАС"		

Взам. инв. N

Подпись и дата

Инв. N подл. 19

Формат А3х3

Фрагмент №1.

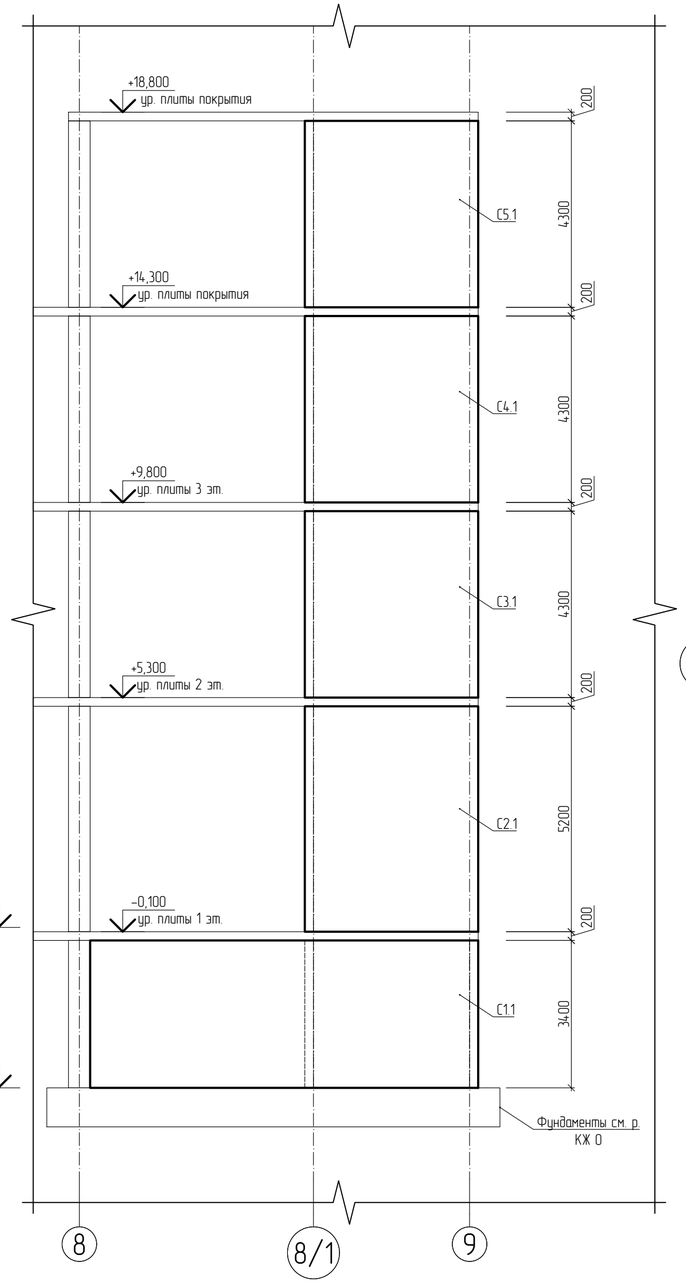

Фрагмент плана в осях 8-9/В-Д на отм. -3,600.

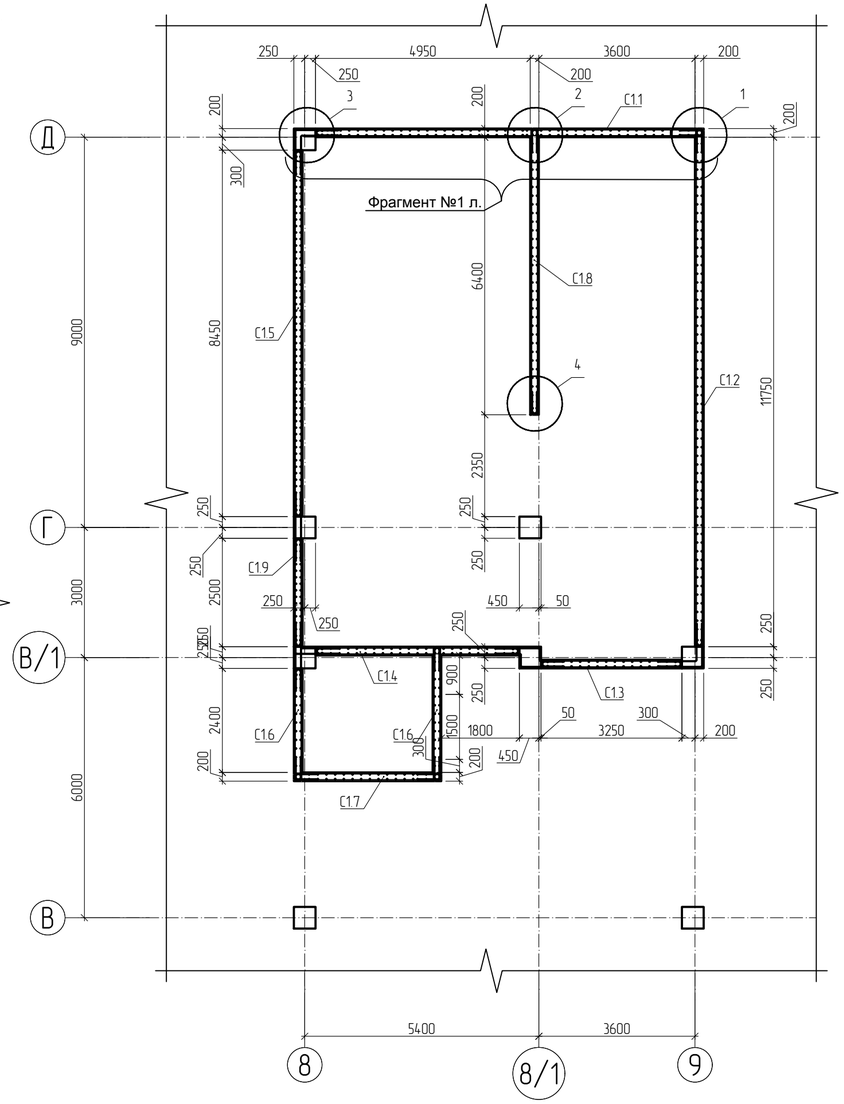

Спецификация элементов монолитной стены С1.1.

Марка, поз.	Обозначение	Наименование	Кол.	Масса ед., кг	Примечание
С1.1		Стена С1.1:			
		Детали:			
		Вертикальная арматура:			
А1	ГОСТ Р 52544-2006	20 - А500СП, L= 5600	12	13.81	шт.
А2	ГОСТ Р 52544-2006	12 - А500СП, L= 4100	43	3.64	шт.
А3	ГОСТ Р 52544-2006	12 - А500СП, L= 4600	43	4.08	шт.
		Горизонтальная арматура:			
А4	ГОСТ Р 52544-2006	10 - А500СП, L= 8910	68	5.50	шт.
Ш1	ГОСТ 34028-2016	10 - А240, L= 310	277	0.19	шт.
С1	ГОСТ Р 52544-2006	10 - А500СП, L= 1200	102	0.74	шт.
Г1	ГОСТ Р 52544-2006	10 - А500СП, L= 2000	34	1.23	шт.
Г2	ГОСТ Р 52544-2006	10 - А500СП, L= 1700	34	1.05	шт.
		Материалы:			
	ГОСТ 7473-2010	Бетон БСТ В25, W4, F50	6.09		$м^3$

Позиция Г5.
l=1400

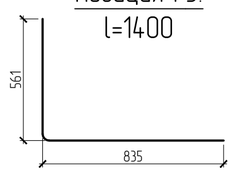

Позиция Г6.
l=1700

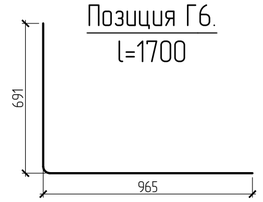

Позиция Г3.
l=1800

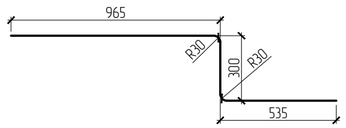

Позиция Г4.
l=1800

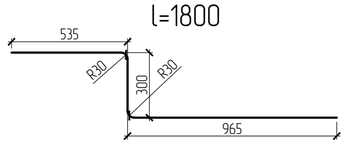

Позиция Г1.
l=2000

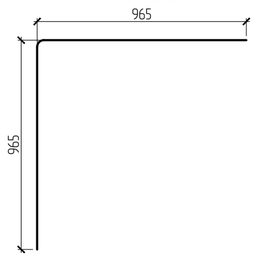

Позиция Г2.
l=1700

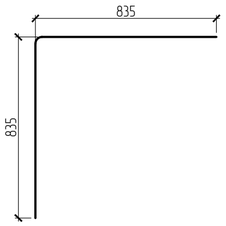

Позиция Ш1.
l=310

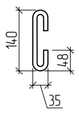

Позиция С1.
l=1200

						577-19-КЖ2		
Изм.	Кол.уч	Лист	№Док.	Подпись	Дата	Торгово-развлекательный центр по ул. Ленина, 144 в г. Ижевске		
ГИП		Баранов			04.20	Торгово-развлекательный центр	Стадия	Лист	Листов
Проверил		Баранов			04.20		Р	42	
Разработал		Дубравинский			04.20	Фрагмент №1	ООО ПКБ "СКОПАС"		

Взам. инв. N

Подпись и дата

Инв. N подл. 19

Формат А2

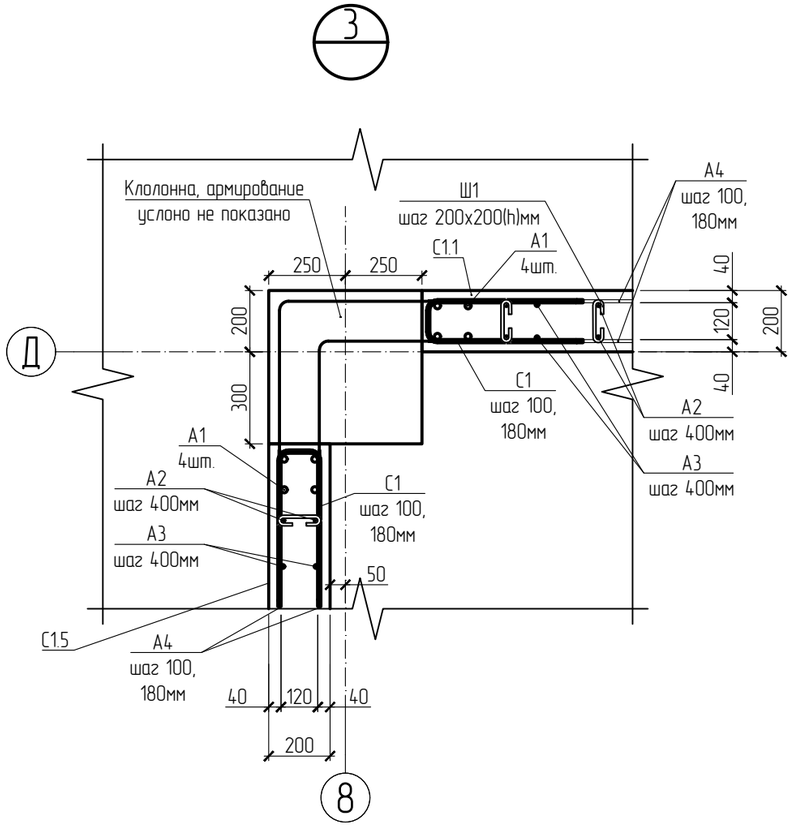

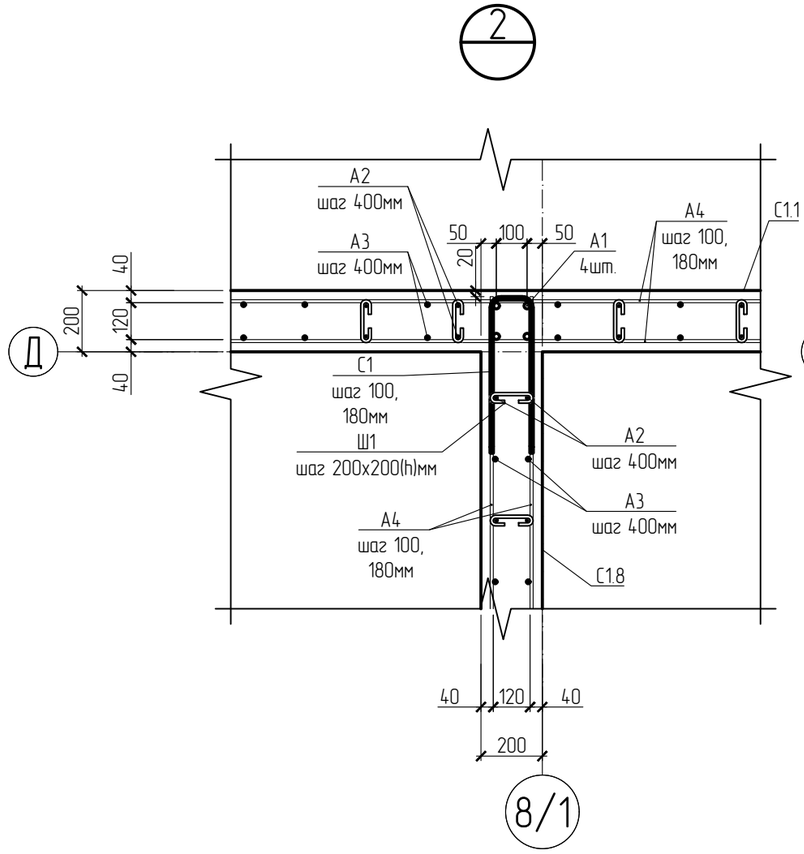

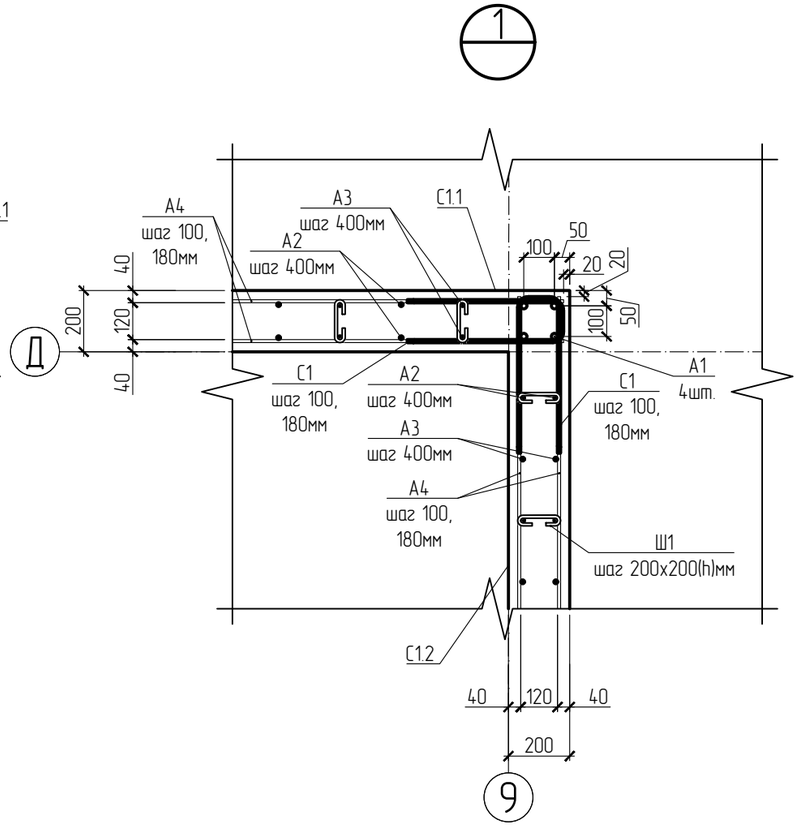

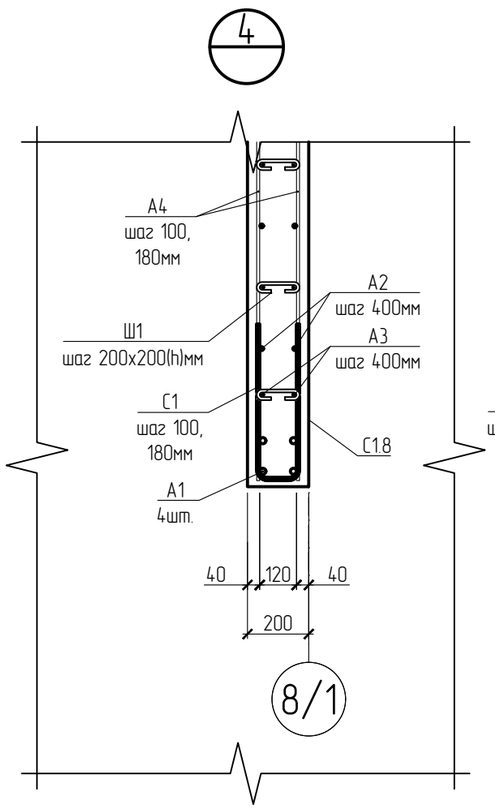

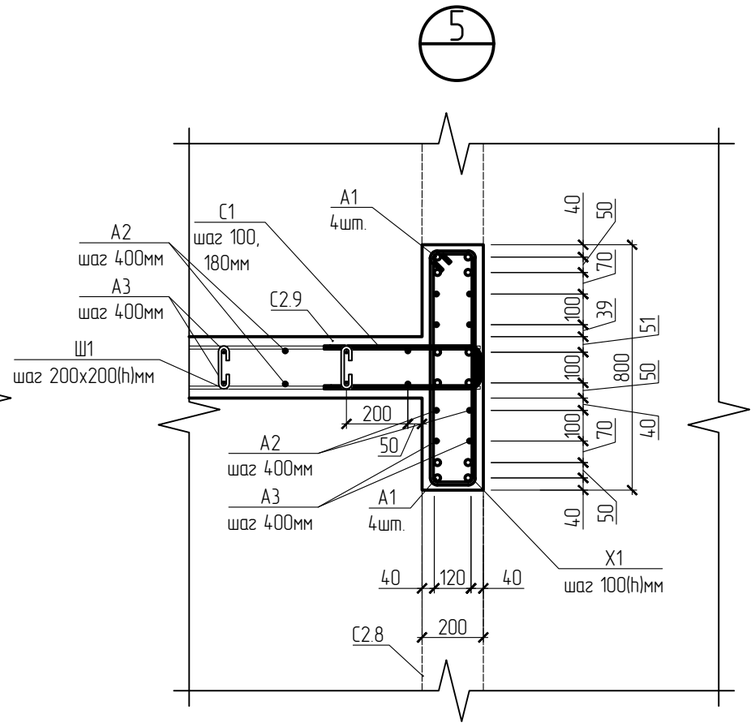

						577-19-КЖ2		
						Торгово-развлекательный центр по ул. Ленина, 144 в г. Ижевске		
Изм.	Кол.уч	Лист	№Док.	Подпись	Дата			
ГИП		Баранов			04.20	Торгово-развлекательный центр	Стадия	Лист	Листов
Проверил		Баранов			04.20		Р	43	
						Узел 1-5.	ООО ПКБ "СКОПАС"		
Разработал		Дубравинский			04.20				

Взам. инв. N

Подпись и дата

Инв. N подл. 19

Формат А3

Спецификация элементов монолитной стены С1.2.

Марка, поз.	Обозначение	Наименование	Кол.	Масса ед., кг	Примечание
С1.2		Стена С1.2:			
		Детали:			
		Вертикальная арматура:			
А1	ГОСТ Р 52544-2006	20 - А500СП, L= 5600	4	13.81	шт.
А2	ГОСТ Р 52544-2006	12 - А500СП, L= 4100	57	3.64	шт.
А3	ГОСТ Р 52544-2006	12 - А500СП, L= 4600	57	4.08	шт.
		Горизонтальная арматура:			
А4	ГОСТ Р 52544-2006	10 - А500СП, L= 6500	136	4.01	шт.
Ш1	ГОСТ 34028-2016	10 - А240, L= 310	360	0.19	шт.
С1	ГОСТ Р 52544-2006	10 - А500СП, L= 1200	34	0.74	шт.
Г1	ГОСТ Р 52544-2006	10 - А500СП, L= 2000	34	1.23	шт.
Г2	ГОСТ Р 52544-2006	10 - А500СП, L= 1700	34	1.05	шт.
		Материалы:			
	ГОСТ 7473-2010	Бетон БСТ В25, W4, F50	7.99		$м^3$

Спецификация элементов монолитной стены С1.3.

Марка, поз.	Обозначение	Наименование	Кол.	Масса ед., кг	Примечание
С1.3		Стена С1.3:			
		Детали:			
		Вертикальная арматура:			
А1	ГОСТ Р 52544-2006	20 - А500СП, L= 5600	8	13.81	шт.
А2	ГОСТ Р 52544-2006	12 - А500СП, L= 4100	14	3.64	шт.
А3	ГОСТ Р 52544-2006	12 - А500СП, L= 4600	14	4.08	шт.
		Горизонтальная арматура:			
А4	ГОСТ Р 52544-2006	10 - А500СП, L= 3280	68	2.02	шт.
Ш1	ГОСТ 34028-2016	10 - А240, L= 310	101	0.19	шт.
С1	ГОСТ Р 52544-2006	10 - А500СП, L= 1200	68	0.74	шт.
Г3	ГОСТ Р 52544-2006	10 - А500СП, L= 1800	34	1.11	шт.
Г4	ГОСТ Р 52544-2006	10 - А500СП, L= 1800	34	1.11	шт.
		Материалы:			
	ГОСТ 7473-2010	Бетон БСТ В25, W4, F50	2.24		$м^3$

Спецификация элементов монолитной стены С1.4.

Марка, поз.	Обозначение	Наименование	Кол.	Масса ед., кг	Примечание
С1.4		Стена С1.4:			
		Детали:			
		Вертикальная арматура:			
А1	ГОСТ Р 52544-2006	20 - А500СП, L= 5600	8	13.81	шт.
А2	ГОСТ Р 52544-2006	12 - А500СП, L= 4100	20	3.64	шт.
А3	ГОСТ Р 52544-2006	12 - А500СП, L= 4600	20	4.08	шт.
		Горизонтальная арматура:			
А4	ГОСТ Р 52544-2006	10 - А500СП, L= 4680	68	2.89	шт.
Ш1	ГОСТ 34028-2016	10 - А240, L= 310	144	0.19	шт.
С1	ГОСТ Р 52544-2006	10 - А500СП, L= 1200	102	0.74	шт.
Г5	ГОСТ Р 52544-2006	10 - А500СП, L= 1400	34	0.86	шт.
Г6	ГОСТ Р 52544-2006	10 - А500СП, L= 1700	34	1.05	шт.
		Материалы:			
	ГОСТ 7473-2010	Бетон БСТ В25, W4, F50	3.20		$м^3$

Спецификация элементов монолитной стены С1.5.

Марка, поз.	Обозначение	Наименование	Кол.	Масса ед., кг	Примечание
С1.5		Стена С1.5:			
		Детали:			
		Вертикальная арматура:			
А1	ГОСТ Р 52544-2006	20 - А500СП, L= 5600	8	13.81	шт.
А2	ГОСТ Р 52544-2006	16 - А500СП, L= 4300	54	6.79	шт.
А3	ГОСТ Р 52544-2006	16 - А500СП, L= 4800	54	7.58	шт.
		Горизонтальная арматура:			
А4	ГОСТ Р 52544-2006	14 - А500СП, L= 8410	68	10.18	шт.
А5	ГОСТ Р 52544-2006	14 - А500СП, L= 1510	68	1.83	шт.
Ш1	ГОСТ 34028-2016	10 - А240, L= 310	259	0.19	шт.
С1	ГОСТ Р 52544-2006	10 - А500СП, L= 1200	68	0.74	шт.
		Материалы:			
	ГОСТ 7473-2010	Бетон БСТ В25, W4, F50	5.75		$м^3$

Спецификация элементов монолитной стены С1.6.

Марка, поз.	Обозначение	Наименование	Кол.	Масса ед., кг	Примечание
С1.6		Стена С1.6:			
		Детали:			
		Вертикальная арматура:			
А1	ГОСТ Р 52544-2006	20 - А500СП, L= 5600	8	13.81	шт.
А2	ГОСТ Р 52544-2006	12 - А500СП, L= 4100	11	3.64	шт.
А3	ГОСТ Р 52544-2006	12 - А500СП, L= 4600	11	4.08	шт.
		Горизонтальная арматура:			
А4	ГОСТ Р 52544-2006	10 - А500СП, L= 2560	68	1.58	шт.
Ш1	ГОСТ 34028-2016	10 - А240, L= 310	80	0.19	шт.
С1	ГОСТ Р 52544-2006	10 - А500СП, L= 1200	68	0.74	шт.
		Материалы:			
	ГОСТ 7473-2010	Бетон БСТ В25, W4, F50	1.77		$м^3$

Спецификация элементов монолитной стены С1.7.

Марка, поз.	Обозначение	Наименование	Кол.	Масса ед., кг	Примечание
С1.7		Стена С1.7:			
		Детали:			
		Вертикальная арматура:			
А2	ГОСТ Р 52544-2006	12 - А500СП, L= 4100	13	3.64	шт.
А3	ГОСТ Р 52544-2006	12 - А500СП, L= 4600	13	4.08	шт.
		Горизонтальная арматура:			
А4	ГОСТ Р 52544-2006	10 - А500СП, L= 2980	68	1.84	шт.
Ш1	ГОСТ 34028-2016	10 - А240, L= 310	92	0.19	шт.
С1	ГОСТ Р 52544-2006	10 - А500СП, L= 1200	68	0.74	шт.
		Материалы:			
	ГОСТ 7473-2010	Бетон БСТ В25, W4, F50	2.04		$м^3$

						577-19-КЖ2
						Торгово-развлекательный центр по ул. Ленина, 144 в г. Ижевске
Изм.	Кол.уч	Лист	№Док.	Подпись	Дата	
ГИП		Баранов			04.20	Торгово-развлекательный центр — Стадия: Р; Лист: 44; Листов:
Проверил		Баранов			04.20	
Разработал		Дубравинский			04.20	Спецификация элементов монолитной стены С1.2.-С1.7. — ООО ПКБ "СКОПАС"

Взам. инв. N

Подпись и дата

Инв. N подл. 19

Формат А2

Спецификация элементов монолитной стены С1.8.

Марка, поз.	Обозначение	Наименование	Кол.	Масса ед., кг	Примечание
С1.8		Стена С1.8:			
		Детали:			
		Вертикальная арматура:			
А1	ГОСТ Р 52544-2006	20 - А500СП, L= 5600	4	13.81	шт.
А2	ГОСТ Р 52544-2006	12 - А500СП, L= 4100	13	3.64	шт.
А3	ГОСТ Р 52544-2006	12 - А500СП, L= 4600	13	4.08	шт.
		Горизонтальная арматура:			
А4	ГОСТ Р 52544-2006	10 - А500СП, L= 6380	68	3.94	шт.
Ш1	ГОСТ 34028-2016	10 - А240, L= 310	196	0.19	шт.
С1	ГОСТ Р 52544-2006	10 - А500СП, L= 1200	34	0.74	шт.
		Материалы:			
	ГОСТ 7473-2010	Бетон БСТ В25, W4, F50	4.35		$м^3$

Спецификация элементов монолитной стены С1.9.

Марка, поз.	Обозначение	Наименование	Кол.	Масса ед., кг	Примечание
С1.9		Стена С1.9:			
		Детали:			
		Вертикальная арматура:			
А1	ГОСТ Р 52544-2006	20 - А500СП, L= 5600	8	13.81	шт.
А2	ГОСТ Р 52544-2006	12 - А500СП, L= 4300	14	6.79	шт.
А3	ГОСТ Р 52544-2006	12 - А500СП, L= 4800	14	7.58	шт.
		Горизонтальная арматура:			
А4	ГОСТ Р 52544-2006	10 - А500СП, L= 2480	68	3.00	шт.
Ш1	ГОСТ 34028-2016	10 - А240, L= 310	77	0.19	шт.
С1	ГОСТ Р 52544-2006	10 - А500СП, L= 1200	68	0.74	шт.
		Материалы:			
	ГОСТ 7473-2010	Бетон БСТ В25, W4, F50	1.70		$м^3$

Взам. инв. N	Подпись и дата	Инв. N подл.
		19

Изм.	Кол.уч	Лист	№Док.	Подпись	Дата	577-19-КЖ2		
						Торгово-развлекательный центр по ул. Ленина, 144 в г. Ижевске		
ГИП		Баранов			04.20	Торгово-развлекательный центр	Стадия	Лист	Листов
Проверил		Баранов			04.20		Р	45	
Разработал		Дубравинский			04.20	Спецификация элементов монолитной стены С1.8.-С1.9.	ООО ПКБ "СКОПАС"		

Формат А3

Фрагмент плана в осях 8-9/В-Д на отм. -0,100.

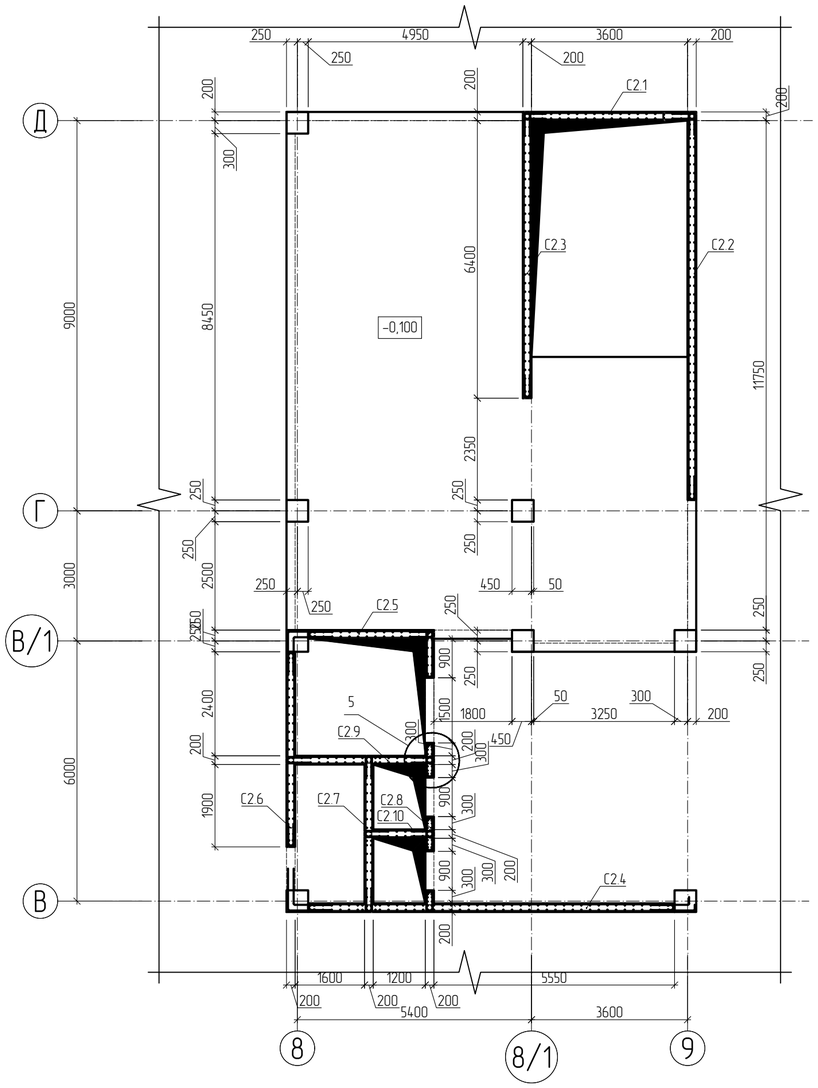

Спецификация элементов монолитной стены С2.1.

Марка, поз.	Обозначение	Наименование	Кол.	Масса ед., кг	Примечание
С2.1		Стена С2.1:			
		Детали:			
		Вертикальная арматура:			
А1	ГОСТ Р 52544-2006	20 - А500СП, L= 7200	8	17.76	шт.
А2	ГОСТ Р 52544-2006	12 - А500СП, L= 5700	18	5.06	шт.
А3	ГОСТ Р 52544-2006	12 - А500СП, L= 6200	18	5.51	шт.
		Горизонтальная арматура:			
А4	ГОСТ Р 52544-2006	10 - А500СП, L= 3970	76	2.45	шт.
Ш1	ГОСТ 34028-2016	10 - А240, L= 310	187	0.19	шт.
С1	ГОСТ Р 52544-2006	10 - А500СП, L= 1200	76	0.74	шт.
		Материалы:			
	ГОСТ 7473-2010	Бетон БСТ В25, W4, F50	4.16		$м^3$

Спецификация элементов монолитной стены С2.3.

Марка, поз.	Обозначение	Наименование	Кол.	Масса ед., кг	Примечание
С2.3		Стена С2.3			
		Детали:			
		Вертикальная арматура:			
А1	ГОСТ Р 52544-2006	20 - А500СП, L= 7200	8	17.76	шт.
А2	ГОСТ Р 52544-2006	12 - А500СП, L= 5700	31	5.06	шт.
А3	ГОСТ Р 52544-2006	12 - А500СП, L= 6200	31	5.51	шт.
		Горизонтальная арматура:			
А4	ГОСТ Р 52544-2006	10 - А500СП, L= 6390	76	3.94	шт.
Ш1	ГОСТ 34028-2016	10 - А240, L= 310	300	0.19	шт.
С1	ГОСТ Р 52544-2006	10 - А500СП, L= 1200	76	0.74	шт.
		Материалы:			
	ГОСТ 7473-2010	Бетон БСТ В25, W4, F50	6.66		$м^3$

Спецификация элементов монолитной стены С2.4.

Марка, поз.	Обозначение	Наименование	Кол.	Масса ед., кг	Примечание
С2.4		Стена С2.4			
		Детали:			
		Вертикальная арматура:			
А1	ГОСТ Р 52544-2006	20 - А500СП, L= 7200	8	17.76	шт.
А2	ГОСТ Р 52544-2006	12 - А500СП, L= 5700	40	5.06	шт.
А3	ГОСТ Р 52544-2006	12 - А500СП, L= 6200	40	5.51	шт.
		Горизонтальная арматура:			
А4	ГОСТ Р 52544-2006	10 - А500СП, L= 8430	76	5.20	шт.
Ш1	ГОСТ 34028-2016	10 - А240, L= 310	395	0.19	шт.
С1	ГОСТ Р 52544-2006	10 - А500СП, L= 1200	76	0.74	шт.
Г1	ГОСТ Р 52544-2006	10 - А500СП, L= 2000	20	1.23	шт.
Г2	ГОСТ Р 52544-2006	10 - А500СП, L= 1700	20	1.05	шт.
Г7	ГОСТ Р 52544-2006	10 - А500СП, L= 1100	58	0.68	шт.
Г8	ГОСТ Р 52544-2006	10 - А500СП, L= 1100	58	0.68	шт.
		Материалы:			
	ГОСТ 7473-2010	Бетон БСТ В25, W4, F50	8.79		$м^3$

Спецификация элементов монолитной стены С2.2.

Марка, поз.	Обозначение	Наименование	Кол.	Масса ед., кг	Примечание
С2.2		Стена С2.2			
		Детали:			
		Вертикальная арматура:			
А1	ГОСТ Р 52544-2006	20 - А500СП, L= 7200	8	17.76	шт.
А2	ГОСТ Р 52544-2006	12 - А500СП, L= 5700	43	5.06	шт.
А3	ГОСТ Р 52544-2006	12 - А500СП, L= 6200	43	5.51	шт.
		Горизонтальная арматура:			
А4	ГОСТ Р 52544-2006	10 - А500СП, L= 7840	76	4.84	шт.
Ш1	ГОСТ 34028-2016	10 - А240, L= 310	367	0.19	шт.
С1	ГОСТ Р 52544-2006	10 - А500СП, L= 1200	76	0.74	шт.
		Материалы:			
	ГОСТ 7473-2010	Бетон БСТ В25, W4, F50	8.16		$м^3$

Позиция Г7.
l=1100

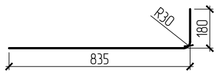

Позиция Г8.
l=1100

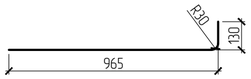

Позиция Х1.
l=2500

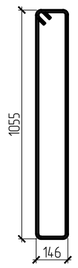

Позиция Х2.
l=1900

Позиция Х3.
l=1300

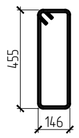

Изм.	Кол.уч	Лист	№Док	Подпись	Дата
ГИП		Баранов			04.20
Проверил		Баранов			04.20
Разработал		Дубравинский			04.20

577-19-КЖ2

Торгово-развлекательный центр по ул. Ленина, 144 в г. Ижевске

Торгово-развлекательный центр

Стадия	Лист	Листов
Р	46	

Фрагмент плана в осях 8-9/В-Д на отм. -0,100.

ООО ПКБ "СКОПАС"

Взам. инв. N | Подпись и дата | Инв. N подл. 19

Формат А2

Спецификация элементов монолитной стены С2.5.

Марка, поз.	Обозначение	Наименование	Кол.	Масса ед., кг	Примечание
С2.5		Стена С2.5			
		Детали:			
		Вертикальная арматура:			
А1	ГОСТ Р 52544-2006	20 - А500СП, L= 7200	8	17.76	шт.
А2	ГОСТ Р 52544-2006	12 - А500СП, L= 5700	12	5.06	шт.
А3	ГОСТ Р 52544-2006	12 - А500СП, L= 6200	12	5.51	шт.
		Горизонтальная арматура:			
А4	ГОСТ Р 52544-2006	10 - А500СП, L= 2870	76	1.77	шт.
Ш1	ГОСТ 34028-2016	10 - А240, L= 310	136	0.19	шт.
С1	ГОСТ Р 52544-2006	10 - А500СП, L= 1200	76	0.74	шт.
Г1	ГОСТ Р 52544-2006	10 - А500СП, L= 2000	38	1.23	шт.
Г2	ГОСТ Р 52544-2006	10 - А500СП, L= 1700	38	1.05	шт.
		Материалы:			
	ГОСТ 7473-2010	Бетон БСТ В25, W4, F50	3.02		$м^3$

Спецификация элементов монолитной стены С2.6

Марка, поз.	Обозначение	Наименование	Кол.	Масса ед., кг	Примечание
С2.6		Стена С2.6			
		Детали:			
		Вертикальная арматура:			
А1	ГОСТ Р 52544-2006	20 - А500СП, L= 7200	12	17.76	шт.
А2	ГОСТ Р 52544-2006	12 - А500СП, L= 5700	19	5.06	шт.
А3	ГОСТ Р 52544-2006	12 - А500СП, L= 6200	19	5.51	шт.
А7	ГОСТ Р 52544-2006	12 - А500СП, L= 3600	6	3.20	шт.
А8	ГОСТ Р 52544-2006	12 - А500СП, L= 4100	6	3.64	шт.
		Горизонтальная арматура:			
А4	ГОСТ Р 52544-2006	10 - А500СП, L= 4480	40	2.76	шт.
А6	ГОСТ Р 52544-2006	10 - А500СП, L= 5480	36	3.38	шт.
А9	ГОСТ Р 52544-2006	20 - А500СП, L= 2460	4	6.07	шт.
Ш1	ГОСТ 34028-2016	10 - А240, L= 310	257	0.19	шт.
С1	ГОСТ Р 52544-2006	10 - А500СП, L= 1200	76	0.74	шт.
		Материалы:			
	ГОСТ 7473-2010	Бетон БСТ В25, W4, F50	5.32		$м^3$

Спецификация элементов монолитной стены С2.7.

Марка, поз.	Обозначение	Наименование	Кол.	Масса ед., кг	Примечание
С2.7		Стена С2.7			
		Детали:			
		Вертикальная арматура:			
А1	ГОСТ Р 52544-2006	20 - А500СП, L= 7200	12	17.76	шт.
А2	ГОСТ Р 52544-2006	12 - А500СП, L= 5700	16	5.06	шт.
А3	ГОСТ Р 52544-2006	12 - А500СП, L= 6200	16	5.51	шт.
		Горизонтальная арматура:			
А4	ГОСТ Р 52544-2006	10 - А500СП, L= 3580	76	2.21	шт.
Ш1	ГОСТ 34028-2016	10 - А240, L= 310	150	0.19	шт.
С1	ГОСТ Р 52544-2006	10 - А500СП, L= 1200	114	0.74	шт.
		Материалы:			
	ГОСТ 7473-2010	Бетон БСТ В25, W4, F50	3.33		$м^3$

Спецификация элементов монолитной стены С2.8

Марка, поз.	Обозначение	Наименование	Кол.	Масса ед., кг	Примечание
С2.8		Стена С2.8			
		Детали:			
		Вертикальная арматура:			
А1	ГОСТ Р 52544-2006	20 - А500СП, L= 7200	34	17.76	шт.
А2	ГОСТ Р 52544-2006	12 - А500СП, L= 5700	14	5.06	шт.
А3	ГОСТ Р 52544-2006	12 - А500СП, L= 6200	14	5.51	шт.
А7	ГОСТ Р 52544-2006	12 - А500СП, L= 3600	18	3.20	шт.
А8	ГОСТ Р 52544-2006	12 - А500СП, L= 4100	18	3.64	шт.
		Горизонтальная арматура:			
А4	ГОСТ Р 52544-2006	10 - А500СП, L= 6460	22	3.99	шт.
А9	ГОСТ Р 52544-2006	20 - А500СП, L= 6460	4	15.93	шт.
Х1	ГОСТ 34028-2016	10 - А240, L= 2500	38	1.54	шт.
Х2	ГОСТ 34028-2016	10 - А240, L= 1900	76	1.17	шт.
Х3	ГОСТ 34028-2016	10 - А240, L= 1300	38	0.80	шт.
Ш1	ГОСТ 34028-2016	10 - А240, L= 310	257	0.19	шт.
С1	ГОСТ Р 52544-2006	10 - А500СП, L= 1200	38	0.74	шт.
		Материалы:			
	ГОСТ 7473-2010	Бетон БСТ В25, W4, F50	5.32		$м^3$

Спецификация элементов монолитной стены С2.9.

Марка, поз.	Обозначение	Наименование	Кол.	Масса ед., кг	Примечание
С2.9		Стена С2.9			
		Детали:			
		Вертикальная арматура:			
А1	ГОСТ Р 52544-2006	20 - А500СП, L= 7200	8	17.76	шт.
А2	ГОСТ Р 52544-2006	12 - А500СП, L= 5700	15	5.06	шт.
А3	ГОСТ Р 52544-2006	12 - А500СП, L= 6200	15	5.51	шт.
		Горизонтальная арматура:			
А4	ГОСТ Р 52544-2006	10 - А500СП, L= 3380	76	2.09	шт.
Ш1	ГОСТ 34028-2016	10 - А240, L= 310	140	0.19	шт.
С1	ГОСТ Р 52544-2006	10 - А500СП, L= 1200	76	0.74	шт.
		Материалы:			
	ГОСТ 7473-2010	Бетон БСТ В25, W4, F50	3.12		$м^3$

Спецификация элементов монолитной стены С2.10.

Марка, поз.	Обозначение	Наименование	Кол.	Масса ед., кг	Примечание
С2.10		Стена С2.10			
		Детали:			
		Вертикальная арматура:			
А2	ГОСТ Р 52544-2006	12 - А500СП, L= 5700	6	5.06	шт.
А3	ГОСТ Р 52544-2006	12 - А500СП, L= 6200	6	5.51	шт.
		Горизонтальная арматура:			
А4	ГОСТ Р 52544-2006	10 - А500СП, L= 1580	76	0.97	шт.
Ш1	ГОСТ 34028-2016	10 - А240, L= 310	56	0.19	шт.
		Материалы:			
	ГОСТ 7473-2010	Бетон БСТ В25, W4, F50	1.25		$м^3$

Взам. инв. N	Подпись и дата	Инв. N подл.
		19

Изм.	Кол.уч	Лист	№Док	Подпись	Дата
ГИП		Баранов			04.20
Проверил		Баранов			04.20
Разработал		Дубравинский			04.20

577-19-КЖ2

Торгово-развлекательный центр по ул. Ленина, 144 в г. Ижевске

Торгово-развлекательный центр	Стадия	Лист	Листов
	Р	47	

Спецификация элементов монолитной стены С2.5.-С2.10.

ООО ПКБ "СКОПАС"

Формат А2

Фрагмент плана в осях 8-9/В-Д на отм. +5,300.

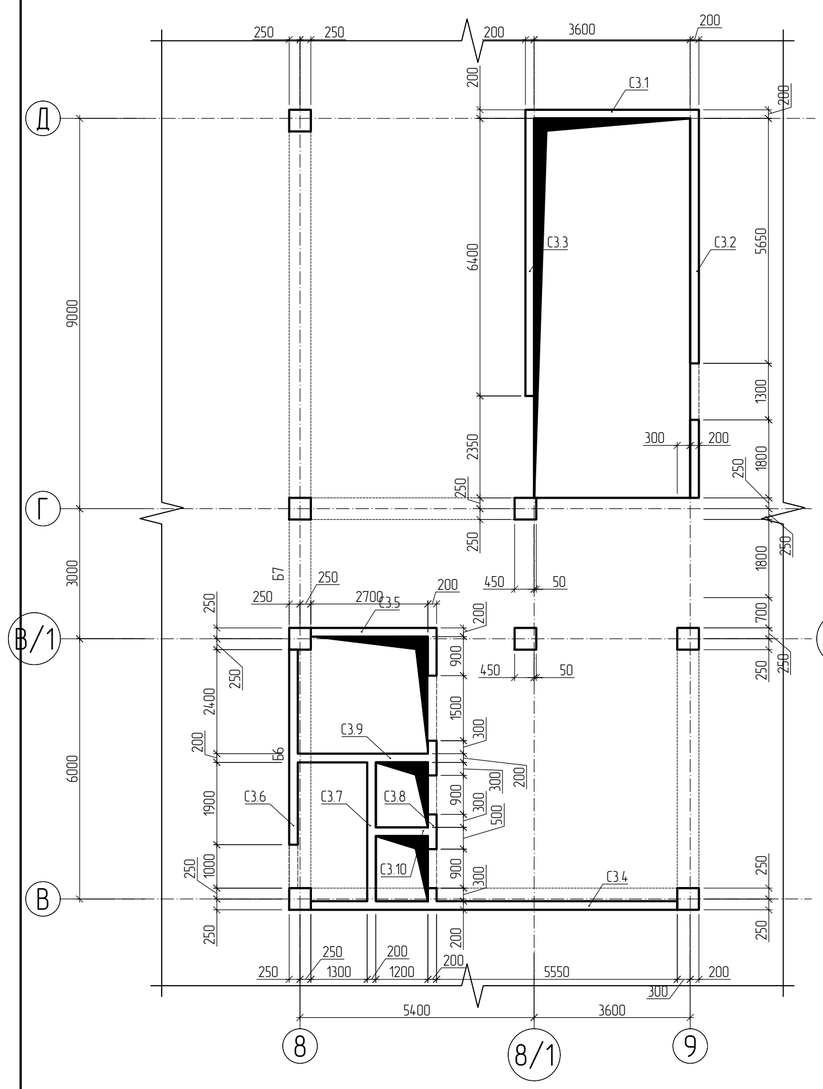

Фрагмент плана в осях 8-9/В-Д на отм. +9,800.

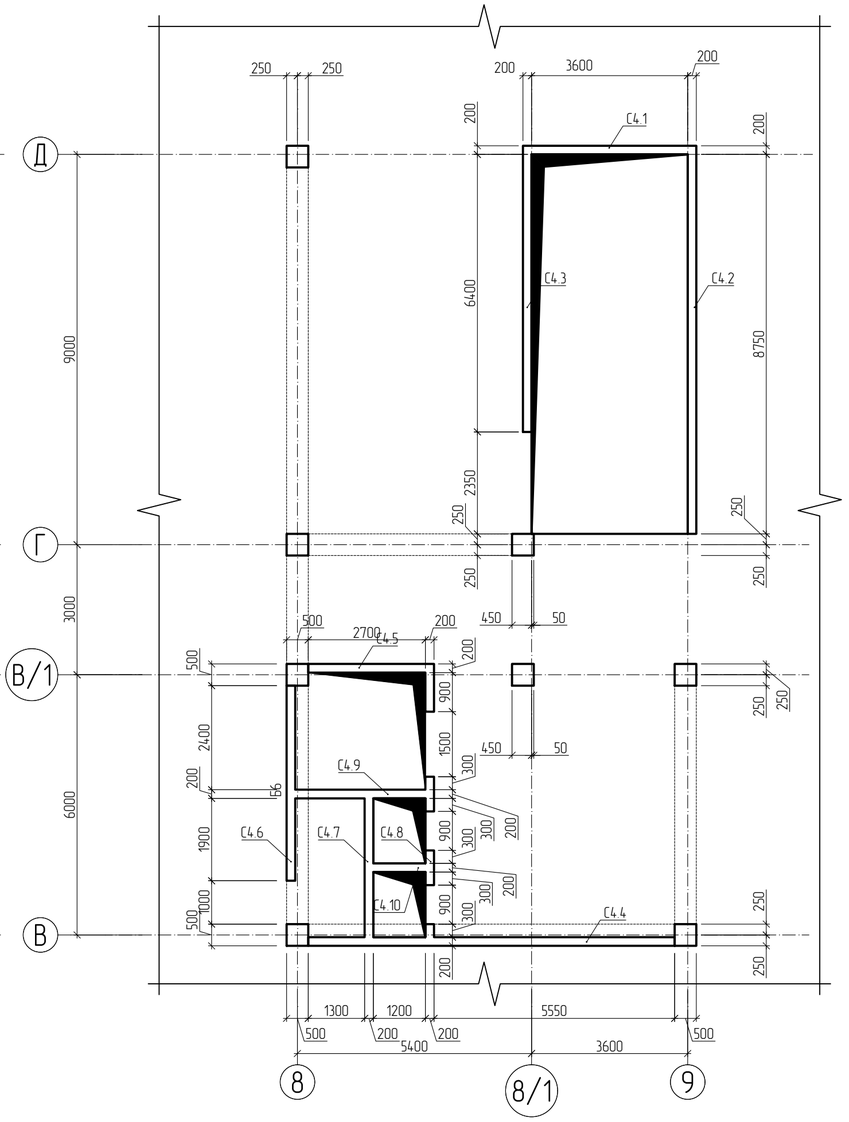

Спецификация элементов монолитной стены С3.1, С4.1.

Марка, поз.	Обозначение	Наименование	Кол.	Масса ед., кг	Примечание
С3.1, С4.1		Стена С3.1, С4.1:			
		Детали:			
		Вертикальная арматура:			
А1	ГОСТ Р 52544-2006	20 - А500СП, L= 6300	8	15.54	шт.
А2	ГОСТ Р 52544-2006	12 - А500СП, L= 4800	18	4.26	шт.
А3	ГОСТ Р 52544-2006	12 - А500СП, L= 5300	18	4.71	шт.
		Горизонтальная арматура:			
А4	ГОСТ Р 52544-2006	10 - А500СП, L= 3970	66	2.45	шт.
Ш1	ГОСТ 34028-2016	10 - А240, L= 310	155	0.19	шт.
С1	ГОСТ Р 52544-2006	10 - А500СП, L= 1200	66	0.74	шт.
		Материалы:			
	ГОСТ 7473-2010	Бетон БСТ В25, W4, F50	3.44		$м^3$

Спецификация элементов монолитной стены С3.2, С4.2.

Марка, поз.	Обозначение	Наименование	Кол.	Масса ед., кг	Примечание
С3.2, С4.2		Стена С3.2, С4.2:			
		Детали:			
		Вертикальная арматура:			
А1	ГОСТ Р 52544-2006	20 - А500СП, L= 6300	8	15.54	шт.
А2	ГОСТ Р 52544-2006	12 - А500СП, L= 4800	43	4.26	шт.
А3	ГОСТ Р 52544-2006	12 - А500СП, L= 5300	43	4.71	шт.
		Горизонтальная арматура:			
А4	ГОСТ Р 52544-2006	10 - А500СП, L= 7840	66	4.84	шт.
А1	ГОСТ Р 52544-2006	20 - А500СП, L= 4100	4	10.11	шт.
Ш1	ГОСТ 34028-2016	10 - А240, L= 310	304	0.19	шт.
С1	ГОСТ Р 52544-2006	10 - А500СП, L= 1200	66	0.74	шт.
		Материалы:			
	ГОСТ 7473-2010	Бетон БСТ В25, W4, F50	6.75		$м^3$

Взам. инв. N	Подпись и дата	Инв. N подл.
		19

Изм.	Кол.уч	Лист	№Док	Подпись	Дата	577-19-КЖ2			
						Торгово-развлекательный центр по ул. Ленина, 144 в г. Ижевске			
ГИП		Баранов			04.20	Торгово-развлекательный центр	Стадия	Лист	Листов
Проверил		Баранов			04.20		Р	48	
Разработал		Дубравинский			04.20	Фрагмент плана в осях 8-9/В-Д на отм. +5,300, +9,800.	ООО ПКБ "СКОПАС"		

Формат А2

Спецификация элементов монолитной стены С3.3, С4.3.

Марка, поз.	Обозначение	Наименование	Кол.	Масса ед., кг	Примечание
С3.3, С4.3		Стена С3.3, С4.3:			
		Детали:			
		Вертикальная арматура:			
А1	ГОСТ Р 52544-2006	20 - А500СП, L= 6300	8	15.54	шт.
А2	ГОСТ Р 52544-2006	12 - А500СП, L= 4800	31	4.26	шт.
А3	ГОСТ Р 52544-2006	12 - А500СП, L= 5300	31	4.71	шт.
		Горизонтальная арматура:			
А4	ГОСТ Р 52544-2006	10 - А500СП, L= 6390	66	3.94	шт.
Ш1	ГОСТ 34028-2016	10 - А240, L= 310	248	0.19	шт.
С1	ГОСТ Р 52544-2006	10 - А500СП, L= 1200	66	0.74	шт.
		Материалы:			
	ГОСТ 7473-2010	Бетон БСТ В25, W4, F50	5.50		$м^3$

Спецификация элементов монолитной стены С3.4, С4.4.

Марка, поз.	Обозначение	Наименование	Кол.	Масса ед., кг	Примечание
С3.4, С4.4		Стена С3.4, С4.4:			
		Детали:			
		Вертикальная арматура:			
А1	ГОСТ Р 52544-2006	20 - А500СП, L= 6300	8	15.54	шт.
А2	ГОСТ Р 52544-2006	12 - А500СП, L= 4800	40	4.26	шт.
А3	ГОСТ Р 52544-2006	12 - А500СП, L= 5300	40	4.71	шт.
		Горизонтальная арматура:			
А4	ГОСТ Р 52544-2006	10 - А500СП, L= 8430	66	5.20	шт.
Ш1	ГОСТ 34028-2016	10 - А240, L= 310	327	0.19	шт.
С1	ГОСТ Р 52544-2006	10 - А500СП, L= 1200	66	0.74	шт.
Г1	ГОСТ Р 52544-2006	10 - А500СП, L= 2000	20	1.23	шт.
Г2	ГОСТ Р 52544-2006	10 - А500СП, L= 1700	20	1.05	шт.
Г7	ГОСТ Р 52544-2006	10 - А500СП, L= 1100	53	0.68	шт.
Г8	ГОСТ Р 52544-2006	10 - А500СП, L= 1100	53	0.68	шт.
		Материалы:			
	ГОСТ 7473-2010	Бетон БСТ В25, W4, F50	7.27		$м^3$

Спецификация элементов монолитной стены С3.5, С4.5.

Марка, поз.	Обозначение	Наименование	Кол.	Масса ед., кг	Примечание
С3.5, С4.5		Стена С3.5, С4.5:			
		Детали:			
		Вертикальная арматура:			
А1	ГОСТ Р 52544-2006	20 - А500СП, L= 6300	8	15.54	шт.
А2	ГОСТ Р 52544-2006	12 - А500СП, L= 4800	12	4.26	шт.
А3	ГОСТ Р 52544-2006	12 - А500СП, L= 5300	12	4.71	шт.
		Горизонтальная арматура:			
А4	ГОСТ Р 52544-2006	10 - А500СП, L= 2870	66	1.77	шт.
Ш1	ГОСТ 34028-2016	10 - А240, L= 310	112	0.19	шт.
С1	ГОСТ Р 52544-2006	10 - А500СП, L= 1200	66	0.74	шт.
Г1	ГОСТ Р 52544-2006	10 - А500СП, L= 2000	33	1.23	шт.
Г2	ГОСТ Р 52544-2006	10 - А500СП, L= 1700	33	1.05	шт.
		Материалы:			
	ГОСТ 7473-2010	Бетон БСТ В25, W4, F50	2.49		$м^3$

Спецификация элементов монолитной стены С3.6, С4.6.

Марка, поз.	Обозначение	Наименование	Кол.	Масса ед., кг	Примечание
С3.6, С4.6		Стена С3.6, С4.6			
		Детали:			
		Вертикальная арматура:			
А1	ГОСТ Р 52544-2006	20 - А500СП, L= 6300	12	15.54	шт.
А2	ГОСТ Р 52544-2006	12 - А500СП, L= 4800	19	4.26	шт.
А3	ГОСТ Р 52544-2006	12 - А500СП, L= 5300	19	4.71	шт.
А7	ГОСТ Р 52544-2006	12 - А500СП, L= 3600	6	3.20	шт.
А8	ГОСТ Р 52544-2006	12 - А500СП, L= 4100	6	3.64	шт.
		Горизонтальная арматура:			
А4	ГОСТ Р 52544-2006	10 - А500СП, L= 4480	40	2.76	шт.
А6	ГОСТ Р 52544-2006	10 - А500СП, L= 5480	36	3.38	шт.
А9	ГОСТ Р 52544-2006	20 - А500СП, L= 2460	4	6.07	шт.
Ш1	ГОСТ 34028-2016	10 - А240, L= 310	213	0.19	шт.
С1	ГОСТ Р 52544-2006	10 - А500СП, L= 1200	66	0.74	шт.
		Материалы:			
	ГОСТ 7473-2010	Бетон БСТ В25, W4, F50	4.51		$м^3$

Спецификация элементов монолитной стены С3.7, С4.7.

Марка, поз.	Обозначение	Наименование	Кол.	Масса ед., кг	Примечание
С3.7, С4.7		Стена С3.7, С4.7:			
		Детали:			
		Вертикальная арматура:			
А1	ГОСТ Р 52544-2006	20 - А500СП, L= 6300	12	15.54	шт.
А2	ГОСТ Р 52544-2006	12 - А500СП, L= 4800	16	4.26	шт.
А3	ГОСТ Р 52544-2006	12 - А500СП, L= 5300	16	4.71	шт.
		Горизонтальная арматура:			
А4	ГОСТ Р 52544-2006	10 - А500СП, L= 3580	66	2.21	шт.
Ш1	ГОСТ 34028-2016	10 - А240, L= 310	124	0.19	шт.
С1	ГОСТ Р 52544-2006	10 - А500СП, L= 1200	99	0.74	шт.
		Материалы:			
	ГОСТ 7473-2010	Бетон БСТ В25, W4, F50	2.75		$м^3$

Спецификация элементов монолитной стены С3.10, С4.10.

Марка, поз.	Обозначение	Наименование	Кол.	Масса ед., кг	Примечание
С3.10, С4.10		Стена С3.10, С4.10:			
		Детали:			
		Вертикальная арматура:			
А2	ГОСТ Р 52544-2006	12 - А500СП, L= 4800	6	4.26	шт.
А3	ГОСТ Р 52544-2006	12 - А500СП, L= 5300	6	4.71	шт.
		Горизонтальная арматура:			
А4	ГОСТ Р 52544-2006	10 - А500СП, L= 1580	66	0.97	шт.
Ш1	ГОСТ 34028-2016	10 - А240, L= 310	46	0.19	шт.
		Материалы:			
	ГОСТ 7473-2010	Бетон БСТ В25, W4, F50	1.03		$м^3$

						577-19-КЖ2
						Торгово-развлекательный центр по ул. Ленина, 144 в г. Ижевске
Изм.	Кол.уч	Лист	№Док.	Подпись	Дата	
ГИП		Баранов			04.20	Торгово-развлекательный центр — Стадия: Р; Лист: 49; Листов:
Проверил		Баранов			04.20	
Разработал		Дубравинский			04.20	Спецификация элементов монолитной стены С3.3, С4.3. - С3.10, С4.10. — ООО ПКБ "СКОПАС"

Взам. инв. N

Подпись и дата

Инв. N подл. 19

Формат А2

Спецификация элементов монолитной стены С3.8, С4.8.

Марка, поз.	Обозначение	Наименование	Кол.	Масса ед., кг	Примечание
С3.8, С4.8		Стена С3.8, С4.8:			
		Детали:			
		Вертикальная арматура:			
А1	ГОСТ Р 52544-2006	20 - А500СП, L= 6300	34	15.54	шт.
А2	ГОСТ Р 52544-2006	12 - А500СП, L= 4800	14	4.26	шт.
А3	ГОСТ Р 52544-2006	12 - А500СП, L= 5300	14	4.71	шт.
А7	ГОСТ Р 52544-2006	12 - А500СП, L= 3600	18	3.20	шт.
А8	ГОСТ Р 52544-2006	12 - А500СП, L= 4100	18	3.64	шт.
		Горизонтальная арматура:			
А4	ГОСТ Р 52544-2006	10 - А500СП, L= 6460	22	3.99	шт.
А9	ГОСТ Р 52544-2006	20 - А500СП, L= 6460	4	15.93	шт.
Х1	ГОСТ 34028-2016	10 - А240, L= 2500	33	1.54	шт.
Х2	ГОСТ 34028-2016	10 - А240, L= 1900	66	1.17	шт.
Х3	ГОСТ 34028-2016	10 - А240, L= 1300	33	0.80	шт.
Ш1	ГОСТ 34028-2016	10 - А240, L= 310	213	0.19	шт.
С1	ГОСТ Р 52544-2006	10 - А500СП, L= 1200	33	0.74	шт.
		Материалы:			
	ГОСТ 7473-2010	Бетон БСТ В25, W4, F50	4.51		$м^3$

Спецификация элементов монолитной стены С3.9, С4.9.

Марка, поз.	Обозначение	Наименование	Кол.	Масса ед., кг	Примечание
С3.9, С4.9		Стена С3.9, С4.9:			
		Детали:			
		Вертикальная арматура:			
А1	ГОСТ Р 52544-2006	20 - А500СП, L= 6300	8	15.54	шт.
А2	ГОСТ Р 52544-2006	12 - А500СП, L= 4800	15	4.26	шт.
А3	ГОСТ Р 52544-2006	12 - А500СП, L= 5300	15	4.71	шт.
		Горизонтальная арматура:			
А4	ГОСТ Р 52544-2006	10 - А500СП, L= 3380	66	2.09	шт.
Ш1	ГОСТ 34028-2016	10 - А240, L= 310	116	0.19	шт.
С1	ГОСТ Р 52544-2006	10 - А500СП, L= 1200	66	0.74	шт.
		Материалы:			
	ГОСТ 7473-2010	Бетон БСТ В25, W4, F50	2.58		$м^3$

Взам. инв. N

Подпись и дата

Инв. N подл. 19

Изм.	Кол.уч	Лист	№Док.	Подпись	Дата	577-19-КЖ2			
						Торгово-развлекательный центр по ул. Ленина, 144 в г. Ижевске			
ГИП		Баранов			04.20	Торгово-развлекательный центр	Стадия	Лист	Листов
Проверил		Баранов			04.20		Р	50	
Разработал		Дубравинский			04.20	Спецификация элементов монолитной стены С3.8, С4.8- С3.9, С4.9.	ООО ПКБ "СКОПАС"		

Формат А3

Фрагмент плана в осях 8-9/В-Д на отм. +14,300.

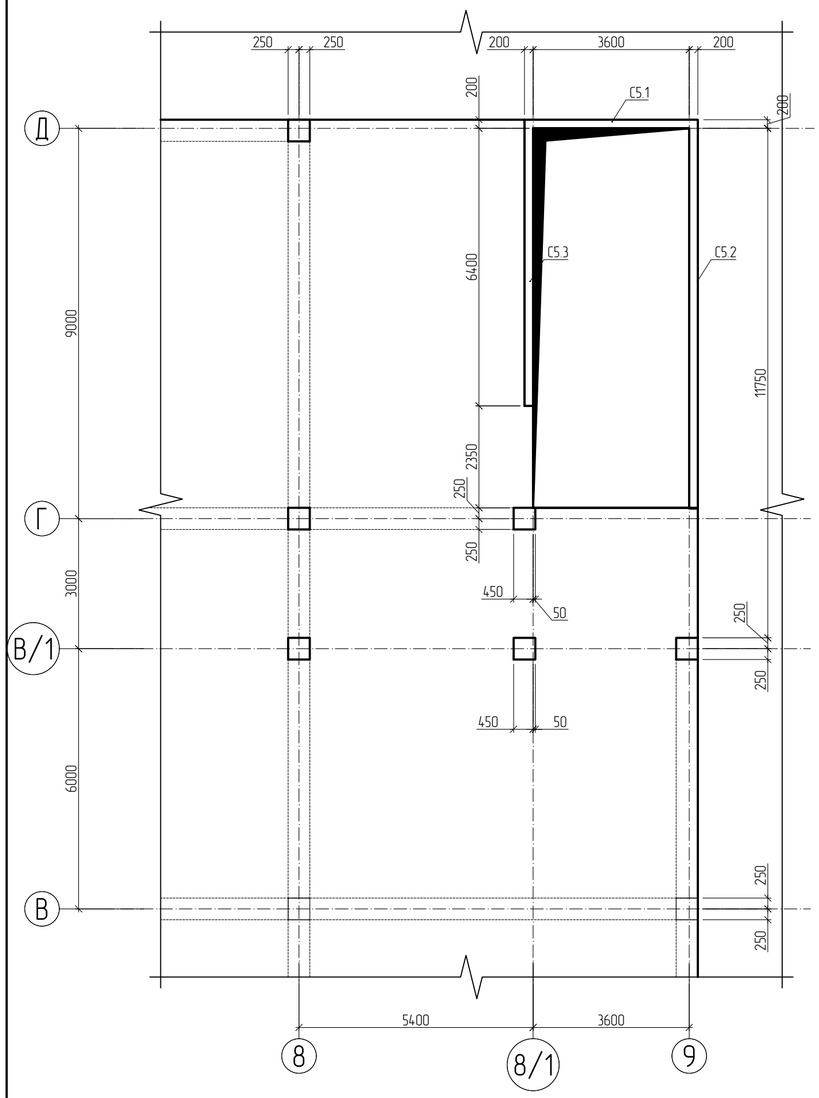

Спецификация элементов монолитной стены С5.1.

Марка, поз.	Обозначение	Наименование	Кол.	Масса ед., кг	Примечание
С5.1		Стена С5.1:			
		Детали:			
		Вертикальная арматура:			
А1	ГОСТ Р 52544-2006	20 - А500СП, L= 7200	8	17.76	шт.
А2	ГОСТ Р 52544-2006	12 - А500СП, L= 5700	18	5.06	шт.
А3	ГОСТ Р 52544-2006	12 - А500СП, L= 6200	18	5.51	шт.
		Горизонтальная арматура:			
А4	ГОСТ Р 52544-2006	10 - А500СП, L= 3970	68	2.45	шт.
Ш1	ГОСТ 34028-2016	10 - А240, L= 310	155	0.19	шт.
С1	ГОСТ Р 52544-2006	10 - А500СП, L= 1200	76	0.74	шт.
		Материалы:			
	ГОСТ 7473-2010	Бетон БСТ В25, W4, F50	3.44		$м^3$

Спецификация элементов монолитной стены С5.2.

Марка, поз.	Обозначение	Наименование	Кол.	Масса ед., кг	Примечание
С5.2		Стена С5.2			
		Детали:			
		Вертикальная арматура:			
А1	ГОСТ Р 52544-2006	20 - А500СП, L= 7200	8	17.76	шт.
А2	ГОСТ Р 52544-2006	12 - А500СП, L= 5700	43	5.06	шт.
А3	ГОСТ Р 52544-2006	12 - А500СП, L= 6200	43	5.51	шт.
		Горизонтальная арматура:			
А4	ГОСТ Р 52544-2006	10 - А500СП, L= 7840	76	4.84	шт.
Ш1	ГОСТ 34028-2016	10 - А240, L= 310	304	0.19	шт.
С1	ГОСТ Р 52544-2006	10 - А500СП, L= 1200	76	0.74	шт.
		Материалы:			
	ГОСТ 7473-2010	Бетон БСТ В25, W4, F50	6.75		$м^3$

Спецификация элементов монолитной стены С5.3.

Марка, поз.	Обозначение	Наименование	Кол.	Масса ед., кг	Примечание
С5.3		Стена С5.3			
		Детали:			
		Вертикальная арматура:			
А1	ГОСТ Р 52544-2006	20 - А500СП, L= 7200	8	17.76	шт.
А2	ГОСТ Р 52544-2006	12 - А500СП, L= 5700	31	5.06	шт.
А3	ГОСТ Р 52544-2006	12 - А500СП, L= 6200	31	5.51	шт.
		Горизонтальная арматура:			
А4	ГОСТ Р 52544-2006	10 - А500СП, L= 6390	76	3.94	шт.
Ш1	ГОСТ 34028-2016	10 - А240, L= 310	248	0.19	шт.
С1	ГОСТ Р 52544-2006	10 - А500СП, L= 1200	76	0.74	шт.
		Материалы:			
	ГОСТ 7473-2010	Бетон БСТ В25, W4, F50	5.50		$м^3$

Взам. инв. N	Подпись и дата	Инв. N подл.
		19

Изм.	Кол.уч	Лист	№Док	Подпись	Дата	577-19-КЖ2		
						Торгово-развлекательный центр по ул. Ленина, 144 в г. Ижевске		
ГИП		Баранов			04.20	Торгово-развлекательный центр	Стадия	Лист	Листов
Проверил		Баранов			04.20		Р	51	
Разработал		Дубравинский			04.20	Фрагмент плана в осях 8-9/В-Д на отм. +14,300.	ООО ПКБ "СКОПАС"	

Формат А2

Фрагмент №2.

Фрагмент плана в осях 1-3/Б-В на отм. -0,100.

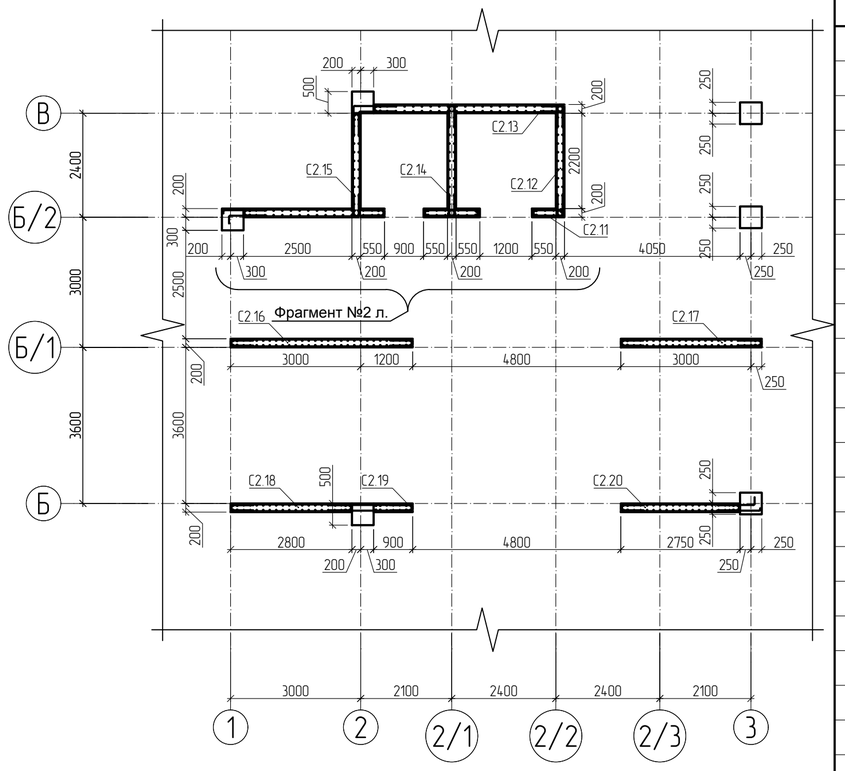

Спецификация элементов монолитной стены С2.11

Марка, поз.	Обозначение	Наименование	Кол.	Масса ед., кг	Примечание
С2.11		Стена С2.11			
		Детали:			
		Вертикальная арматура:			
А1	ГОСТ Р 52544-2006	20 - А500СП, L= 8500	32	20.96	шт.
А2	ГОСТ Р 52544-2006	12 - А500СП, L= 7100	20	6.30	шт.
А3	ГОСТ Р 52544-2006	12 - А500СП, L= 7700	20	6.84	шт.
А7	ГОСТ Р 52544-2006	12 - А500СП, L= 3800	18	3.37	шт.
А8	ГОСТ Р 52544-2006	12 - А500СП, L= 4400	18	3.91	шт.
		Горизонтальная арматура:			
А4	ГОСТ Р 52544-2006	10 - А500СП, L= 2330	22	1.44	шт.
А10	ГОСТ Р 52544-2006	10 - А500СП, L= 7380	34	4.55	шт.
А9	ГОСТ Р 52544-2006	20 - А500СП, L= 5890	4	14.52	шт.
Х4	ГОСТ 34028-2016	10 - А240, L= 2800	23	1.73	шт.
Х5	ГОСТ 34028-2016	10 - А240, L= 1700	23	1.05	шт.
Ш1	ГОСТ 34028-2016	10 - А240, L= 310	378	0.19	шт.
С1	ГОСТ Р 52544-2006	10 - А500СП, L= 1200	50	0.74	шт.
Г7	ГОСТ Р 52544-2006	10 - А500СП, L= 1100	46	0.68	шт.
Г8	ГОСТ Р 52544-2006	10 - А500СП, L= 1100	46	0.68	шт.
		Материалы:			
	ГОСТ 7473-2010	Бетон БСТ В25, W4, F50	8.40		$м^3$

Спецификация элементов монолитной стены С2.12

Марка, поз.	Обозначение	Наименование	Кол.	Масса ед., кг	Примечание
С2.12		Стена С2.12			
		Детали:			
		Вертикальная арматура:			
А2	ГОСТ Р 52544-2006	12 - А500СП, L= 7100	11	6.30	шт.
А3	ГОСТ Р 52544-2006	12 - А500СП, L= 7700	11	6.84	шт.
		Горизонтальная арматура:			
А4	ГОСТ Р 52544-2006	10 - А500СП, L= 2570	94	1.59	шт.
Ш1	ГОСТ 34028-2016	10 - А240, L= 310	125	0.19	шт.
С1	ГОСТ Р 52544-2006	10 - А500СП, L= 1200	94	0.74	шт.
		Материалы:			
	ГОСТ 7473-2010	Бетон БСТ В25, W4, F50	2.77		$м^3$

Позиция Х4.
l=2800

Позиция Х5.
l=1700

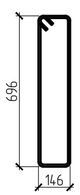

Изм.	Кол.уч	Лист	№Док.	Подпись	Дата	577-19-КЖ2
						Торгово-развлекательный центр по ул. Ленина, 144 в г. Ижевске
ГИП		Баранов			04.20	Торгово-развлекательный центр — Стадия: Р; Лист: 52; Листов:
Проверил		Баранов			04.20	
Разработал		Дубравинский			04.20	Фрагмент №2. — ООО ПКБ "СКОПАС"

Взам. инв. N | Подпись и дата | Инв. N подл. 19

Формат А2

Спецификация элементов монолитной стены С2.13

Марка, поз.	Обозначение	Наименование	Кол.	Масса ед., кг	Примечание
С2.13		Стена С2.13			
		Детали:			
		Вертикальная арматура:			
А1	ГОСТ Р 52544-2006	20 - А500СП, L= 8500	12	20.96	шт.
А2	ГОСТ Р 52544-2006	12 - А500СП, L= 7100	20	6.30	шт.
А3	ГОСТ Р 52544-2006	12 - А500СП, L= 7700	20	6.84	шт.
		Горизонтальная арматура:			
А4	ГОСТ Р 52544-2006	10 - А500СП, L= 4380	94	2.70	шт.
Ш1	ГОСТ 34028-2016	10 - А240, L= 310	249	0.19	шт.
С1	ГОСТ Р 52544-2006	10 - А500СП, L= 1200	141	0.74	шт.
		Материалы:			
	ГОСТ 7473-2010	Бетон БСТ В25, W4, F50	5.54		$м^3$

Спецификация элементов монолитной стены С2.14

Марка, поз.	Обозначение	Наименование	Кол.	Масса ед., кг	Примечание
С2.14		Стена С2.14			
		Детали:			
		Вертикальная арматура:			
А2	ГОСТ Р 52544-2006	12 - А500СП, L= 7100	11	6.30	шт.
А3	ГОСТ Р 52544-2006	12 - А500СП, L= 7700	11	6.84	шт.
		Горизонтальная арматура:			
А4	ГОСТ Р 52544-2006	10 - А500СП, L= 2570	94	1.59	шт.
Ш1	ГОСТ 34028-2016	10 - А240, L= 310	125	0.19	шт.
С1	ГОСТ Р 52544-2006	10 - А500СП, L= 1200	94	0.74	шт.
		Материалы:			
	ГОСТ 7473-2010	Бетон БСТ В25, W4, F50	2.77		$м^3$

Спецификация элементов монолитной стены С2.15

Марка, поз.	Обозначение	Наименование	Кол.	Масса ед., кг	Примечание
С2.15		Стена С2.15			
		Детали:			
		Вертикальная арматура:			
А1	ГОСТ Р 52544-2006	20 - А500СП, L= 8500	4	20.96	шт.
А2	ГОСТ Р 52544-2006	12 - А500СП, L= 7100	10	6.30	шт.
А3	ГОСТ Р 52544-2006	12 - А500СП, L= 7700	10	6.84	шт.
		Горизонтальная арматура:			
А4	ГОСТ Р 52544-2006	10 - А500СП, L= 2370	94	1.46	шт.
Ш1	ГОСТ 34028-2016	10 - А240, L= 310	125	0.19	шт.
С1	ГОСТ Р 52544-2006	10 - А500СП, L= 1200	94	0.74	шт.
		Материалы:			
	ГОСТ 7473-2010	Бетон БСТ В25, W4, F50	2.77		$м^3$

Спецификация элементов монолитной стены С2.16

Марка, поз.	Обозначение	Наименование	Кол.	Масса ед., кг	Примечание
С2.16		Стена С2.16			
		Детали:			
		Вертикальная арматура:			
А1	ГОСТ Р 52544-2006	20 - А500СП, L= 8500	4	20.96	шт.
А2	ГОСТ Р 52544-2006	16 - А500СП, L= 7300	25	11.53	шт.
А3	ГОСТ Р 52544-2006	16 - А500СП, L= 8100	25	12.80	шт.
		Горизонтальная арматура:			
А4	ГОСТ Р 52544-2006	10 - А500СП, L= 4180	94	2.58	шт.
Ш1	ГОСТ 34028-2016	10 - А240, L= 310	238	0.19	шт.
С1	ГОСТ Р 52544-2006	10 - А500СП, L= 1200	94	0.74	шт.
		Материалы:			
	ГОСТ 7473-2010	Бетон БСТ В25, W4, F50	5.29		$м^3$

Спецификация элементов монолитной стены С2.17

Марка, поз.	Обозначение	Наименование	Кол.	Масса ед., кг	Примечание
С2.17		Стена С2.17			
		Детали:			
		Вертикальная арматура:			
А1	ГОСТ Р 52544-2006	20 - А500СП, L= 8500	4	20.96	шт.
А2	ГОСТ Р 52544-2006	16 - А500СП, L= 7300	19	11.53	шт.
А3	ГОСТ Р 52544-2006	16 - А500СП, L= 8100	19	12.80	шт.
		Горизонтальная арматура:			
А4	ГОСТ Р 52544-2006	10 - А500СП, L= 3230	94	1.99	шт.
Ш1	ГОСТ 34028-2016	10 - А240, L= 310	184	0.19	шт.
С1	ГОСТ Р 52544-2006	10 - А500СП, L= 1200	94	0.74	шт.
		Материалы:			
	ГОСТ 7473-2010	Бетон БСТ В25, W4, F50	4.10		$м^3$

Спецификация элементов монолитной стены С2.18

Марка, поз.	Обозначение	Наименование	Кол.	Масса ед., кг	Примечание
С2.18		Стена С2.18			
		Детали:			
		Вертикальная арматура:			
А1	ГОСТ Р 52544-2006	20 - А500СП, L= 8500	4	20.96	шт.
А2	ГОСТ Р 52544-2006	16 - А500СП, L= 7300	16	11.53	шт.
А3	ГОСТ Р 52544-2006	16 - А500СП, L= 8100	16	12.80	шт.
		Горизонтальная арматура:			
А4	ГОСТ Р 52544-2006	10 - А500СП, L= 2780	94	1.72	шт.
А5	ГОСТ Р 52544-2006	10 - А500СП, L= 1510	94	0.93	шт.
Ш1	ГОСТ 34028-2016	10 - А240, L= 310	159	0.19	шт.
С1	ГОСТ Р 52544-2006	10 - А500СП, L= 1200	94	0.74	шт.
		Материалы:			
	ГОСТ 7473-2010	Бетон БСТ В25, W4, F50	3.53		$м^3$

						577-19-КЖ2
						Торгово-развлекательный центр по ул. Ленина, 144 в г. Ижевске
Изм.	Кол.уч	Лист	№Док.	Подпись	Дата	
ГИП		Баранов			04.20	Торгово-развлекательный центр — Стадия: Р; Лист: 53; Листов:
Проверил		Баранов			04.20	
Разработал		Дубравинский			04.20	Спецификация элементов монолитной стены С2.13-С2.18. — ООО ПКБ "СКОПАС"

Взам. инв. N

Подпись и дата

Инв. N подл. 19

Формат А2

Спецификация элементов монолитной стены С2.19

Марка, поз.	Обозначение	Наименование	Кол.	Масса ед., кг	Примечание
С2.19		Стена С2.19			
		Детали:			
		Вертикальная арматура:			
А1	ГОСТ Р 52544-2006	20 - А500СП, L= 8500	4	20.96	шт.
А2	ГОСТ Р 52544-2006	16 - А500СП, L= 7300	3	11.53	шт.
А3	ГОСТ Р 52544-2006	16 - А500СП, L= 8100	3	12.80	шт.
		Горизонтальная арматура:			
А4	ГОСТ Р 52544-2006	10 - А500СП, L= 880	94	0.54	шт.
Ш1	ГОСТ 34028-2016	10 - А240, L= 310	51	0.19	шт.
С1	ГОСТ Р 52544-2006	10 - А500СП, L= 1200	47	0.74	шт.
		Материалы:			
	ГОСТ 7473-2010	Бетон БСТ В25, W4, F50	1.13		$м^3$

Спецификация элементов монолитной стены С2.20

Марка, поз.	Обозначение	Наименование	Кол.	Масса ед., кг	Примечание
С2.20		Стена С2.20			
		Детали:			
		Вертикальная арматура:			
А1	ГОСТ Р 52544-2006	20 - А500СП, L= 8500	4	20.96	шт.
А2	ГОСТ Р 52544-2006	16 - А500СП, L= 7300	16	11.53	шт.
А3	ГОСТ Р 52544-2006	16 - А500СП, L= 8100	16	12.80	шт.
		Горизонтальная арматура:			
А4	ГОСТ Р 52544-2006	10 - А500СП, L= 2730	94	1.68	шт.
Ш1	ГОСТ 34028-2016	10 - А240, L= 310	156	0.19	шт.
С1	ГОСТ Р 52544-2006	10 - А500СП, L= 1200	47	0.74	шт.
Г7	ГОСТ Р 52544-2006	10 - А500СП, L= 1100	47	0.68	шт.
Г8	ГОСТ Р 52544-2006	10 - А500СП, L= 1100	47	0.68	шт.
		Материалы:			
	ГОСТ 7473-2010	Бетон БСТ В25, W4, F50	3.47		$м^3$

Взам. инв. N	Подпись и дата	Инв. N подл.
		19

Изм.	Кол.уч	Лист	№Док.	Подпись	Дата	577-19-КЖ2			
						Торгово-развлекательный центр по ул. Ленина, 144 в г. Ижевске			
ГИП		Баранов			04.20	Торгово-развлекательный центр	Стадия	Лист	Листов
Проверил		Баранов			04.20		Р	54	
Разработал		Дубравинский			04.20	Спецификация элементов монолитной стены С2.19, С2.20.	ООО ПКБ "СКОПАС"		

Формат А3

Фрагмент плана в осях 1-3/Б-В на отм. +5,300.

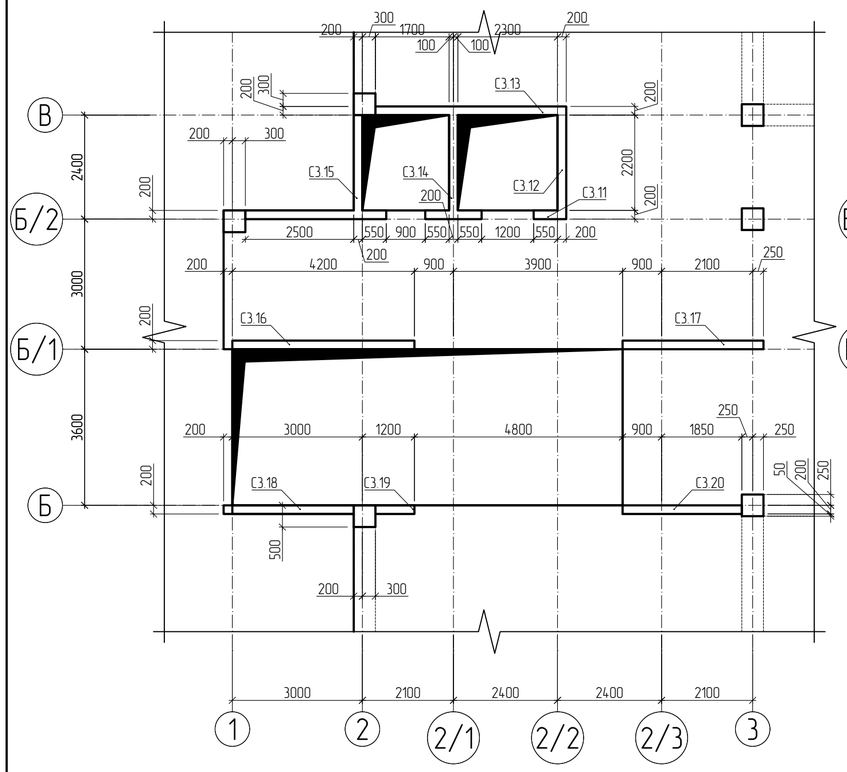

Фрагмент плана в осях 1-3/Б-В на отм. +9,800.

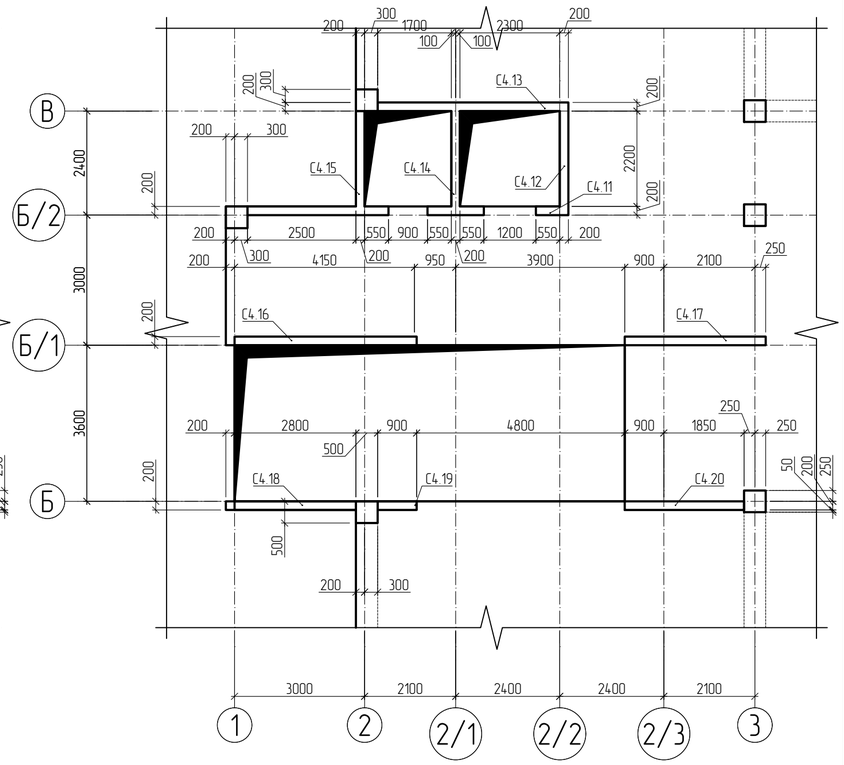

Спецификация элементов монолитной стены С3.11, С4.11.

Марка, поз.	Обозначение	Наименование	Кол.	Масса ед., кг	Примечание
С3.11, С4.11		Стена С3.11, С4.11:			
		Детали:			
		Вертикальная арматура:			
А1	ГОСТ Р 52544-2006	20 - А500СП, L= 6500	32	16.03	шт.
А2	ГОСТ Р 52544-2006	12 - А500СП, L= 5100	20	4.53	шт.
А3	ГОСТ Р 52544-2006	12 - А500СП, L= 5700	20	5.06	шт.
А7	ГОСТ Р 52544-2006	12 - А500СП, L= 2900	18	2.58	шт.
А8	ГОСТ Р 52544-2006	12 - А500СП, L= 3500	18	3.11	шт.
		Горизонтальная арматура:			
А4	ГОСТ Р 52544-2006	10 - А500СП, L= 2330	22	1.44	шт.
А10	ГОСТ Р 52544-2006	10 - А500СП, L= 7380	34	4.55	шт.
А9	ГОСТ Р 52544-2006	20 - А500СП, L= 5890	4	14.52	шт.
Х4	ГОСТ 34028-2016	10 - А240, L= 2800	23	1.73	шт.
Х5	ГОСТ 34028-2016	10 - А240, L= 1700	23	1.05	шт.
Ш1	ГОСТ 34028-2016	10 - А240, L= 310	378	0.19	шт.
С1	ГОСТ Р 52544-2006	10 - А500СП, L= 1200	50	0.74	шт.
Г7	ГОСТ Р 52544-2006	10 - А500СП, L= 1100	46	0.68	шт.
Г8	ГОСТ Р 52544-2006	10 - А500СП, L= 1100	46	0.68	шт.
		Материалы:			
	ГОСТ 7473-2010	Бетон БСТ В25, W4, F50	5.60		$м^3$

Спецификация элементов монолитной стены С3.12, С4.12.

Марка, поз.	Обозначение	Наименование	Кол.	Масса ед., кг	Примечание
С3.12, С4.12		Стена С3.12, С4.12:			
		Детали:			
		Вертикальная арматура:			
А2	ГОСТ Р 52544-2006	12 - А500СП, L= 5100	11	4.53	шт.
А3	ГОСТ Р 52544-2006	12 - А500СП, L= 5700	11	5.06	шт.
		Горизонтальная арматура:			
А4	ГОСТ Р 52544-2006	10 - А500СП, L= 2570	70	1.59	шт.
Ш1	ГОСТ 34028-2016	10 - А240, L= 310	85	0.19	шт.
С1	ГОСТ Р 52544-2006	10 - А500СП, L= 1200	70	0.74	шт.
		Материалы:			
	ГОСТ 7473-2010	Бетон БСТ В25, W4, F50	1.89		$м^3$

Спецификация элементов монолитной стены С3.13, С4.13.

Марка, поз.	Обозначение	Наименование	Кол.	Масса ед., кг	Примечание
С3.13, С4.13		Стена С3.13, С4.13:			
		Детали:			
		Вертикальная арматура:			
А1	ГОСТ Р 52544-2006	20 - А500СП, L= 6500	12	16.03	шт.
А2	ГОСТ Р 52544-2006	12 - А500СП, L= 5100	20	4.53	шт.
А3	ГОСТ Р 52544-2006	12 - А500СП, L= 5700	20	5.06	шт.
		Горизонтальная арматура:			
А4	ГОСТ Р 52544-2006	10 - А500СП, L= 4380	70	2.70	шт.
Ш1	ГОСТ 34028-2016	10 - А240, L= 310	170	0.19	шт.
С1	ГОСТ Р 52544-2006	10 - А500СП, L= 1200	105	0.74	шт.
		Материалы:			
	ГОСТ 7473-2010	Бетон БСТ В25, W4, F50	3.78		$м^3$

						577-19-КЖ2
						Торгово-развлекательный центр по ул. Ленина, 144 в г. Ижевске
Изм.	Кол.уч	Лист	№Док.	Подпись	Дата	
ГИП		Баранов			04.20	Торгово-развлекательный центр — Стадия: Р; Лист: 55; Листов:
Проверил		Баранов			04.20	
Разработал		Дубравинский			04.20	Фрагмент плана в осях 1-3/Б-В на отм. +5,300, +9,800. — ООО ПКБ "СКОПАС"

Взам. инв. N | Подпись и дата | Инв. N подл. 19

Формат А2

Спецификация элементов монолитной стены С3.14, С4.14.

Марка, поз.	Обозначение	Наименование	Кол.	Масса ед., кг	Примечание
С3.14, С4.14		Стена С3.14, С4.14:			
		Детали:			
		Вертикальная арматура:			
А2	ГОСТ Р 52544-2006	12 - А500СП, L= 5100	11	4.53	шт.
А3	ГОСТ Р 52544-2006	12 - А500СП, L= 5700	11	5.06	шт.
		Горизонтальная арматура:			
А4	ГОСТ Р 52544-2006	10 - А500СП, L= 2570	70	1.59	шт.
Ш1	ГОСТ 34028-2016	10 - А240, L= 310	85	0.19	шт.
С1	ГОСТ Р 52544-2006	10 - А500СП, L= 1200	70	0.74	шт.
		Материалы:			
	ГОСТ 7473-2010	Бетон БСТ В25, W4, F50	1.89		$м^3$

Спецификация элементов монолитной стены С3.15, С4.15.

Марка, поз.	Обозначение	Наименование	Кол.	Масса ед., кг	Примечание
С3.15, С4.15		Стена С3.15, С4.15:			
		Детали:			
		Вертикальная арматура:			
А1	ГОСТ Р 52544-2006	20 - А500СП, L= 6500	4	16.03	шт.
А2	ГОСТ Р 52544-2006	12 - А500СП, L= 5100	10	4.53	шт.
А3	ГОСТ Р 52544-2006	12 - А500СП, L= 5700	10	5.06	шт.
		Горизонтальная арматура:			
А4	ГОСТ Р 52544-2006	10 - А500СП, L= 2370	70	1.46	шт.
Ш1	ГОСТ 34028-2016	10 - А240, L= 310	85	0.19	шт.
С1	ГОСТ Р 52544-2006	10 - А500СП, L= 1200	70	0.74	шт.
		Материалы:			
	ГОСТ 7473-2010	Бетон БСТ В25, W4, F50	1.89		$м^3$

Спецификация элементов монолитной стены С3.16, С4.16

Марка, поз.	Обозначение	Наименование	Кол.	Масса ед., кг	Примечание
С3.16, С4.16		Стена С3.16, С4.16:			
		Детали:			
		Вертикальная арматура:			
А1	ГОСТ Р 52544-2006	20 - А500СП, L= 6500	4	16.03	шт.
А2	ГОСТ Р 52544-2006	16 - А500СП, L= 5300	25	8.37	шт.
А3	ГОСТ Р 52544-2006	16 - А500СП, L= 6100	25	9.64	шт.
		Горизонтальная арматура:			
А4	ГОСТ Р 52544-2006	10 - А500СП, L= 4180	70	2.58	шт.
Ш1	ГОСТ 34028-2016	10 - А240, L= 310	163	0.19	шт.
С1	ГОСТ Р 52544-2006	10 - А500СП, L= 1200	70	0.74	шт.
		Материалы:			
	ГОСТ 7473-2010	Бетон БСТ В25, W4, F50	3.61		$м^3$

Спецификация элементов монолитной стены С3.17, С4.17.

Марка, поз.	Обозначение	Наименование	Кол.	Масса ед., кг	Примечание
С3.17, С4.17		Стена С3.17, С4.17:			
		Детали:			
		Вертикальная арматура:			
А1	ГОСТ Р 52544-2006	20 - А500СП, L= 6500	4	16.03	шт.
А2	ГОСТ Р 52544-2006	16 - А500СП, L= 5300	19	8.37	шт.
А3	ГОСТ Р 52544-2006	16 - А500СП, L= 6100	19	9.64	шт.
		Горизонтальная арматура:			
А4	ГОСТ Р 52544-2006	10 - А500СП, L= 3230	70	1.99	шт.
Ш1	ГОСТ 34028-2016	10 - А240, L= 310	126	0.19	шт.
С1	ГОСТ Р 52544-2006	10 - А500СП, L= 1200	70	0.74	шт.
		Материалы:			
	ГОСТ 7473-2010	Бетон БСТ В25, W4, F50	2.80		$м^3$

Спецификация элементов монолитной стены С3.18, С4.18.

Марка, поз.	Обозначение	Наименование	Кол.	Масса ед., кг	Примечание
С3.18, С4.18		Стена С3.18, С4.18:			
		Детали:			
		Вертикальная арматура:			
А1	ГОСТ Р 52544-2006	20 - А500СП, L= 6500	4	16.03	шт.
А2	ГОСТ Р 52544-2006	16 - А500СП, L= 5300	16	8.37	шт.
А3	ГОСТ Р 52544-2006	16 - А500СП, L= 6100	16	9.64	шт.
		Горизонтальная арматура:			
А4	ГОСТ Р 52544-2006	10 - А500СП, L= 2780	70	1.72	шт.
А5	ГОСТ Р 52544-2006	10 - А500СП, L= 1510	94	0.93	шт.
Ш1	ГОСТ 34028-2016	10 - А240, L= 310	108	0.19	шт.
С1	ГОСТ Р 52544-2006	10 - А500СП, L= 1200	70	0.74	шт.
		Материалы:			
	ГОСТ 7473-2010	Бетон БСТ В25, W4, F50	2.41		$м^3$

Спецификация элементов монолитной стены С3.19, С4.19

Марка, поз.	Обозначение	Наименование	Кол.	Масса ед., кг	Примечание
С3.19, С4.19		Стена С3.19, С4.20:			
		Детали:			
		Вертикальная арматура:			
А1	ГОСТ Р 52544-2006	20 - А500СП, L= 6500	4	16.03	шт.
А2	ГОСТ Р 52544-2006	16 - А500СП, L= 5300	3	8.37	шт.
А3	ГОСТ Р 52544-2006	16 - А500СП, L= 6100	3	9.64	шт.
		Горизонтальная арматура:			
А4	ГОСТ Р 52544-2006	10 - А500СП, L= 880	70	0.54	шт.
Ш1	ГОСТ 34028-2016	10 - А240, L= 310	35	0.19	шт.
С1	ГОСТ Р 52544-2006	10 - А500СП, L= 1200	35	0.74	шт.
		Материалы:			
	ГОСТ 7473-2010	Бетон БСТ В25, W4, F50	0.77		$м^3$

Взам. инв. N	Подпись и дата	Инв. N подл.
		19

Изм.	Кол.уч	Лист	№Док.	Подпись	Дата	577-19-КЖ2		
						Торгово-развлекательный центр по ул. Ленина, 144 б г. Ижевске		
ГИП		Баранов			04.20	Торгово-развлекательный центр	Стадия	Лист	Листов
Проверил		Баранов			04.20		Р	56	
Разработал		Дубравинский			04.20	Спецификация элементов монолитной стены С3.14, С4.14. - С3.19, С4.19.	ООО ПКБ "СКОПАС"		

Формат А2

Спецификация элементов монолитной стены С3.20, С4.20.

Марка, поз.	Обозначение	Наименование	Кол.	Масса ед., кг	Примечание
С3.20, С4.20		Стена С3.20, С4.20:			
		Детали:			
		Вертикальная арматура:			
А1	ГОСТ Р 52544-2006	20 – А500СП, L= 6500	4	16.03	шт.
А2	ГОСТ Р 52544-2006	16 – А500СП, L= 5300	16	8.37	шт.
А3	ГОСТ Р 52544-2006	16 – А500СП, L= 6100	16	9.64	шт.
		Горизонтальная арматура:			
А4	ГОСТ Р 52544-2006	10 – А500СП, L= 2730	70	1.68	шт.
Ш1	ГОСТ 34028-2016	10 – А240, L= 310	106	0.19	шт.
С1	ГОСТ Р 52544-2006	10 – А500СП, L= 1200	35	0.74	шт.
Г7	ГОСТ Р 52544-2006	10 – А500СП, L= 1100	35	0.68	шт.
Г8	ГОСТ Р 52544-2006	10 – А500СП, L= 1100	35	0.68	шт.
		Материалы:			
	ГОСТ 7473-2010	Бетон БСТ В25, W4, F50	2.37		$м^3$

Взам. инв. N	
Подпись и дата	
Инв. N подл.	19

Изм.	Кол.уч	Лист	№Док.	Подпись	Дата
ГИП		Баранов			04.20
Проверил		Баранов			04.20
Разработал		Дубравинский			04.20

577-19-КЖ2

Торгово-развлекательный центр по ул. Ленина, 144 в г. Ижевске

Торгово-развлекательный центр	Стадия	Лист	Листов
	Р	57	

Спецификация элементов монолитной стены С3.20, С4.20.

ООО ПКБ "СКОПАС"

Формат А3

Фрагмент плана в осях 1-3/Б-В на отм. +14,300.

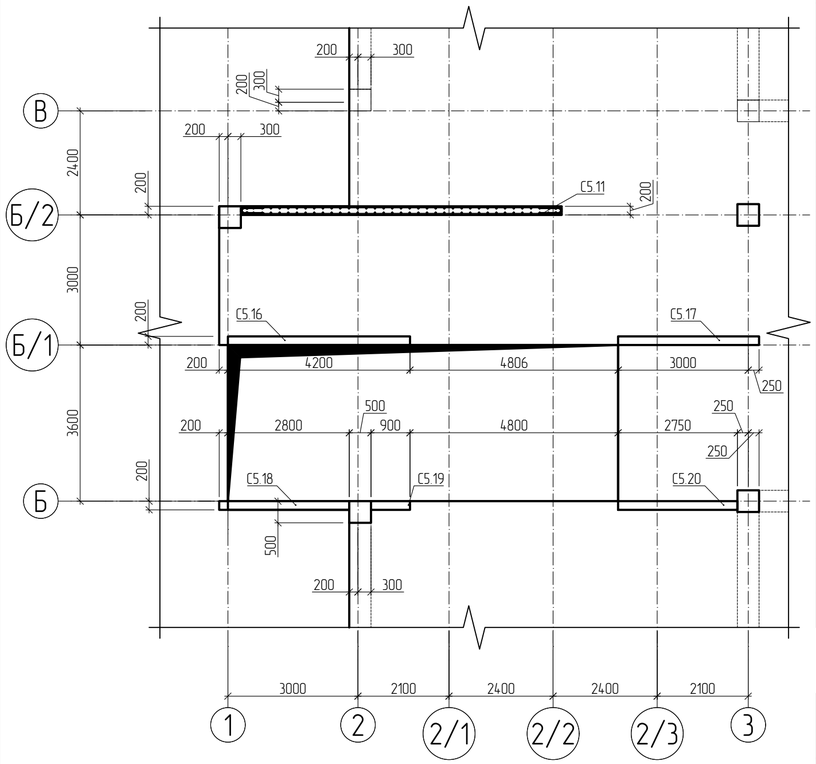

Спецификация элементов монолитной стены С5.11

Марка, поз.	Обозначение	Наименование	Кол.	Масса ед., кг	Примечание
С5.11		Стена С5.11			
		Детали:			
		Вертикальная арматура:			
А1	ГОСТ Р 52544-2006	20 - А500СП, L= 8500	4	20.96	шт.
А2	ГОСТ Р 52544-2006	12 - А500СП, L= 7100	35	6.30	шт.
А3	ГОСТ Р 52544-2006	12 - А500СП, L= 7700	35	6.84	шт.
		Горизонтальная арматура:			
А4	ГОСТ Р 52544-2006	10 - А500СП, L= 7390	68	4.56	шт.
Ш1	ГОСТ 34028-2016	10 - А240, L= 310	288	0.19	шт.
С1	ГОСТ Р 52544-2006	10 - А500СП, L= 1200	68	0.74	шт.
Г7	ГОСТ Р 52544-2006	10 - А500СП, L= 1100	34	0.68	шт.
Г8	ГОСТ Р 52544-2006	10 - А500СП, L= 1100	34	0.68	шт.
		Материалы:			
	ГОСТ 7473-2010	Бетон БСТ В25, W4, F50	6.40		$м^3$

Спецификация элементов монолитной стены С5.16

Марка, поз.	Обозначение	Наименование	Кол.	Масса ед., кг	Примечание
С5.16		Стена С5.16			
		Детали:			
		Вертикальная арматура:			
А1	ГОСТ Р 52544-2006	20 - А500СП, L= 8500	4	20.96	шт.
А2	ГОСТ Р 52544-2006	16 - А500СП, L= 7300	25	11.53	шт.
А3	ГОСТ Р 52544-2006	16 - А500СП, L= 8100	25	12.80	шт.
		Горизонтальная арматура:			
А4	ГОСТ Р 52544-2006	10 - А500СП, L= 4180	94	2.58	шт.
Ш1	ГОСТ 34028-2016	10 - А240, L= 310	238	0.19	шт.
С1	ГОСТ Р 52544-2006	10 - А500СП, L= 1200	94	0.74	шт.
		Материалы:			
	ГОСТ 7473-2010	Бетон БСТ В25, W4, F50	5.29		$м^3$

Спецификация элементов монолитной стены С5.17

Марка, поз.	Обозначение	Наименование	Кол.	Масса ед., кг	Примечание
С5.17		Стена С5.17			
		Детали:			
		Вертикальная арматура:			
А1	ГОСТ Р 52544-2006	20 - А500СП, L= 8500	4	20.96	шт.
А2	ГОСТ Р 52544-2006	16 - А500СП, L= 7300	19	11.53	шт.
А3	ГОСТ Р 52544-2006	16 - А500СП, L= 8100	19	12.80	шт.
		Горизонтальная арматура:			
А4	ГОСТ Р 52544-2006	10 - А500СП, L= 3230	94	1.99	шт.
Ш1	ГОСТ 34028-2016	10 - А240, L= 310	184	0.19	шт.
С1	ГОСТ Р 52544-2006	10 - А500СП, L= 1200	94	0.74	шт.
		Материалы:			
	ГОСТ 7473-2010	Бетон БСТ В25, W4, F50	4.10		$м^3$

Спецификация элементов монолитной стены С5.18

Марка, поз.	Обозначение	Наименование	Кол.	Масса ед., кг	Примечание
С5.18		Стена С5.18			
		Детали:			
		Вертикальная арматура:			
А1	ГОСТ Р 52544-2006	20 - А500СП, L= 8500	4	20.96	шт.
А2	ГОСТ Р 52544-2006	16 - А500СП, L= 7300	16	11.53	шт.
А3	ГОСТ Р 52544-2006	16 - А500СП, L= 8100	16	12.80	шт.
		Горизонтальная арматура:			
А4	ГОСТ Р 52544-2006	10 - А500СП, L= 2780	94	1.72	шт.
А5	ГОСТ Р 52544-2006	10 - А500СП, L= 1510	94	0.93	шт.
Ш1	ГОСТ 34028-2016	10 - А240, L= 310	159	0.19	шт.
С1	ГОСТ Р 52544-2006	10 - А500СП, L= 1200	94	0.74	шт.
		Материалы:			
	ГОСТ 7473-2010	Бетон БСТ В25, W4, F50	3.53		$м^3$

Спецификация элементов монолитной стены С5.19

Марка, поз.	Обозначение	Наименование	Кол.	Масса ед., кг	Примечание
С5.19		Стена С5.19			
		Детали:			
		Вертикальная арматура:			
А1	ГОСТ Р 52544-2006	20 - А500СП, L= 8500	4	20.96	шт.
А2	ГОСТ Р 52544-2006	16 - А500СП, L= 7300	3	11.53	шт.
А3	ГОСТ Р 52544-2006	16 - А500СП, L= 8100	3	12.80	шт.
		Горизонтальная арматура:			
А4	ГОСТ Р 52544-2006	10 - А500СП, L= 880	94	0.54	шт.
Ш1	ГОСТ 34028-2016	10 - А240, L= 310	51	0.19	шт.
С1	ГОСТ Р 52544-2006	10 - А500СП, L= 1200	47	0.74	шт.
		Материалы:			
	ГОСТ 7473-2010	Бетон БСТ В25, W4, F50	1.13		$м^3$

Взам. инв. N

Подпись и дата

Инв. N подл. 19

Изм.	Кол.уч	Лист	№Док	Подпись	Дата
ГИП		Баранов			04.20
Проверил		Баранов			04.20
Разработал		Дубравинский			04.20

577-19-КЖ2

Торгово-развлекательный центр по ул. Ленина, 144 в г. Ижевске

Торгово-развлекательный центр

Стадия	Лист	Листов
Р	58	

Фрагмент плана в осях 1-3/Б-В на отм. +14,300.

ООО ПКБ "СКОПАС"

Формат А2

Спецификация элементов монолитной стены С5.20

Марка, поз.	Обозначение	Наименование	Кол.	Масса ед., кг	Примечание
С5.20		Стена С5.20			
		Детали:			
		Вертикальная арматура:			
А1	ГОСТ Р 52544-2006	20 – А500СП, L= 8500	4	20.96	шт.
А2	ГОСТ Р 52544-2006	16 – А500СП, L= 7300	16	11.53	шт.
А3	ГОСТ Р 52544-2006	16 – А500СП, L= 8100	16	12.80	шт.
		Горизонтальная арматура:			
А4	ГОСТ Р 52544-2006	10 – А500СП, L= 2730	94	1.68	шт.
Ш1	ГОСТ 34028-2016	10 – А240, L= 310	156	0.19	шт.
С1	ГОСТ Р 52544-2006	10 – А500СП, L= 1200	47	0.74	шт.
Г7	ГОСТ Р 52544-2006	10 – А500СП, L= 1100	47	0.68	шт.
Г8	ГОСТ Р 52544-2006	10 – А500СП, L= 1100	47	0.68	шт.
		Материалы:			
	ГОСТ 7473-2010	Бетон БСТ В25, W4, F50	3.47		$м^3$

Взам. инв. N	
Подпись и дата	
Инв. N подл.	19

Изм.	Кол.уч	Лист	№Док.	Подпись	Дата
ГИП		Баранов			04.20
Проверил		Баранов			04.20
Разработал		Дубравинский			04.20

577-19-КЖ2

Торгово-развлекательный центр по ул. Ленина, 144 в г. Ижевске

Торгово-развлекательный центр	Стадия	Лист	Листов
	Р	59	

Спецификация элементов монолитной стены С5.20

ООО ПКБ "СКОПАС"

Формат А3

Опалубочная схема колонн.

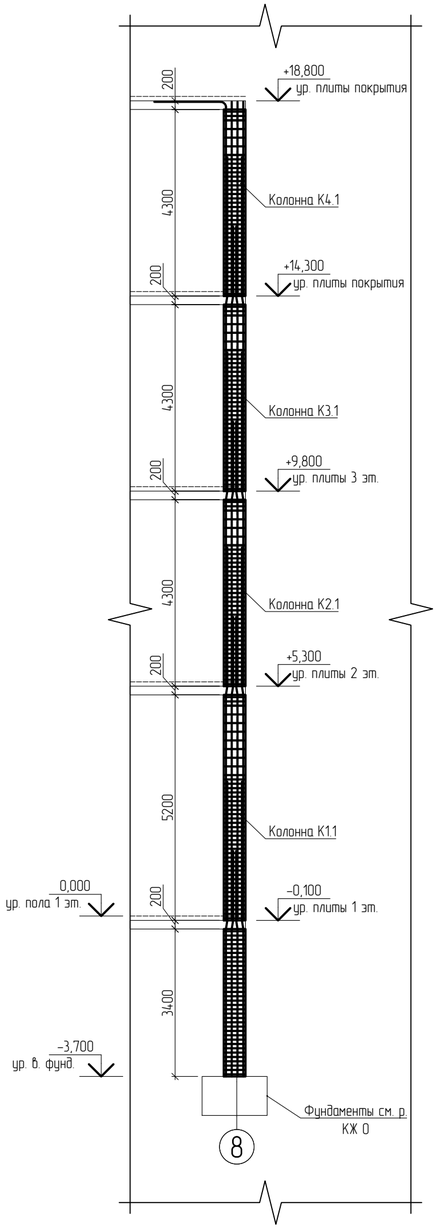

Колонна К1.1 Схема армирования.

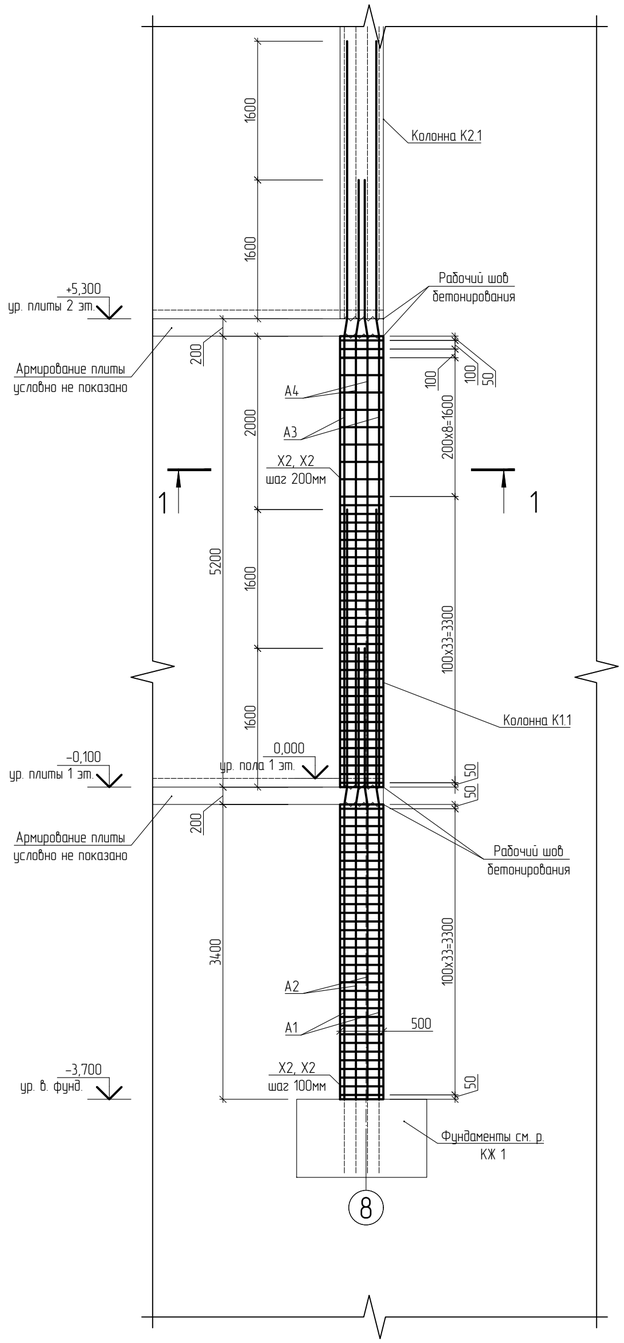

Разрез1-1.
Узел армирования колонны К1.1.

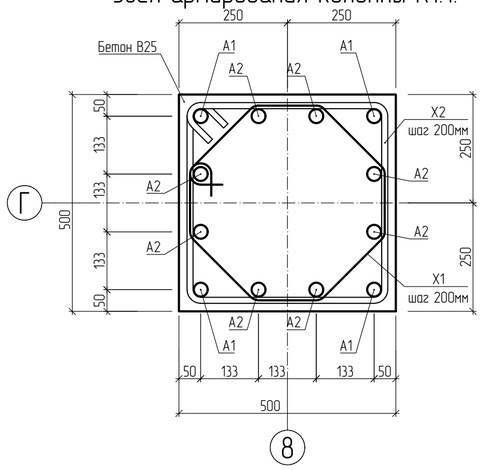

Позиция Х1.
l=1900

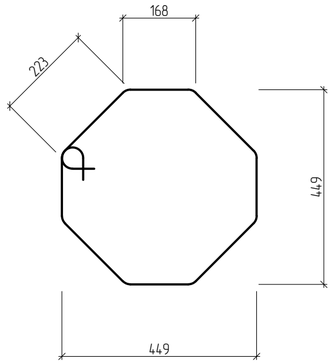

Позиция Х2.
l=2100

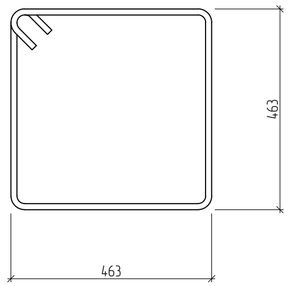

Спецификация элементов замаркированных на данном листе.

Марка, поз.	Обозначение	Наименование	Кол.	Масса ед., кг	Примечание
К1.1		Колонна К1.1:			
		Детали:			
А1	ГОСТ Р 52544-2006	32 - А500СП, L= 5300	4	33.44	шт.
А2	ГОСТ Р 52544-2006	32 - А500СП, L= 6900	4	43.54	шт.
А3	ГОСТ Р 52544-2006	32 - А500СП, L= 7100	4	44.80	шт.
А4	ГОСТ Р 52544-2006	32 - А500СП, L= 8700	4	54.90	шт.
Х1	ГОСТ 34028-2016	10 - А240, L= 1900	76	1.17	шт.
Х2	ГОСТ 34028-2016	10 - А240, L= 2100	76	1.30	шт.
		Материалы:			
	ГОСТ 7473-2010	Бетон БСТ В25, W4, F50	2.15		$м^3$

Позиция А1.
l=5300

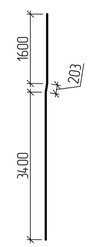

Позиция А2.
l=6900

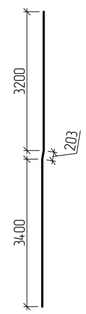

Позиция А3.
l=7100

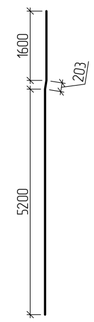

Позиция А4.
l=8700

Изм.	Кол.уч	Лист	№Док.	Подпись	Дата	577-19-КЖ2
						Торгово-развлекательный центр по ул. Ленина, 144 в г. Ижевске
ГИП		Баранов			04.20	Торгово-развлекательный центр — Стадия: Р; Лист: 60; Листов:
Проверил		Баранов			04.20	
Разработал		Дубравинский			04.20	Колонна К1.1 Схема армирования. — ООО ПКБ "СКОПАС"

Взам. инв. N | Подпись и дата | Инв. N подл. 19

Формат А2

Колонна К2.1 Схема армирования.

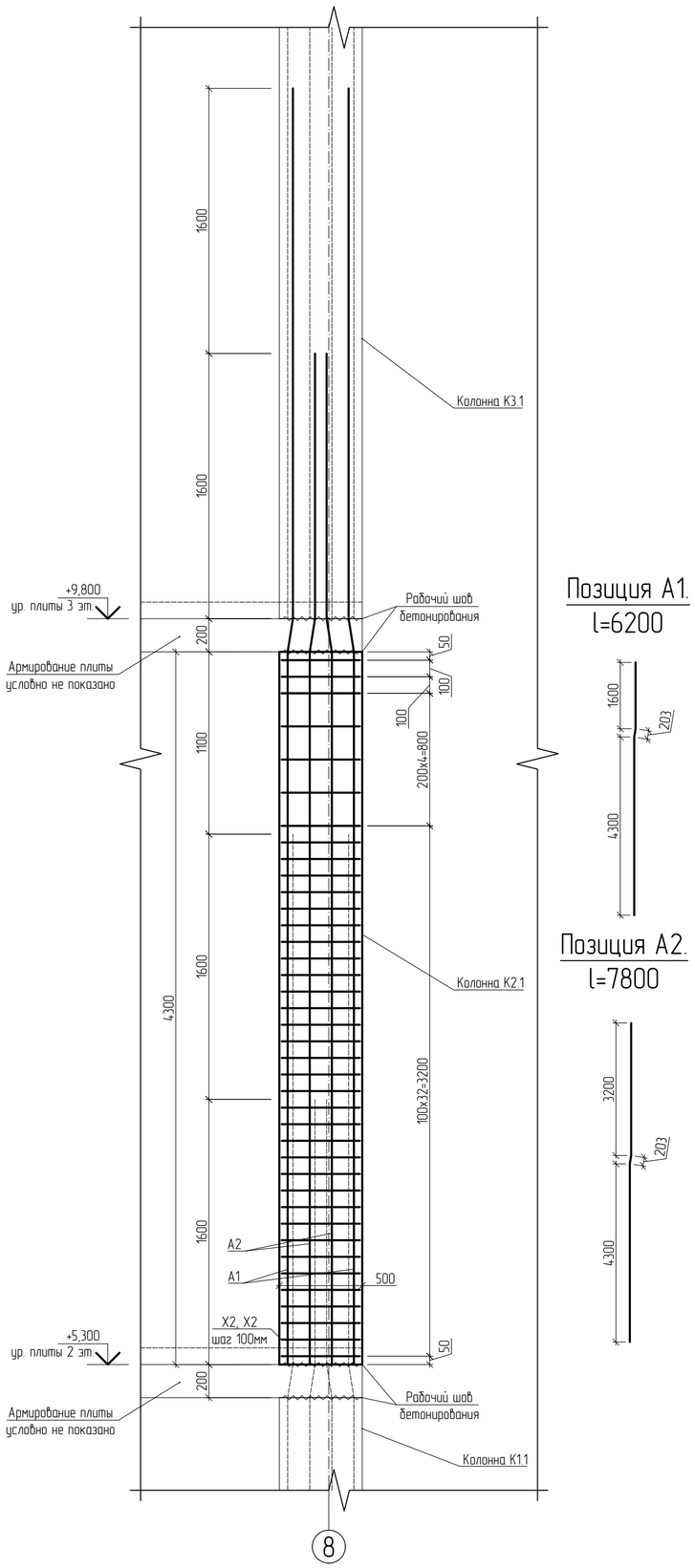

Позиция А1.
l=6200

Позиция А2.
l=7800

Колонна К3.1 Схема армирования.

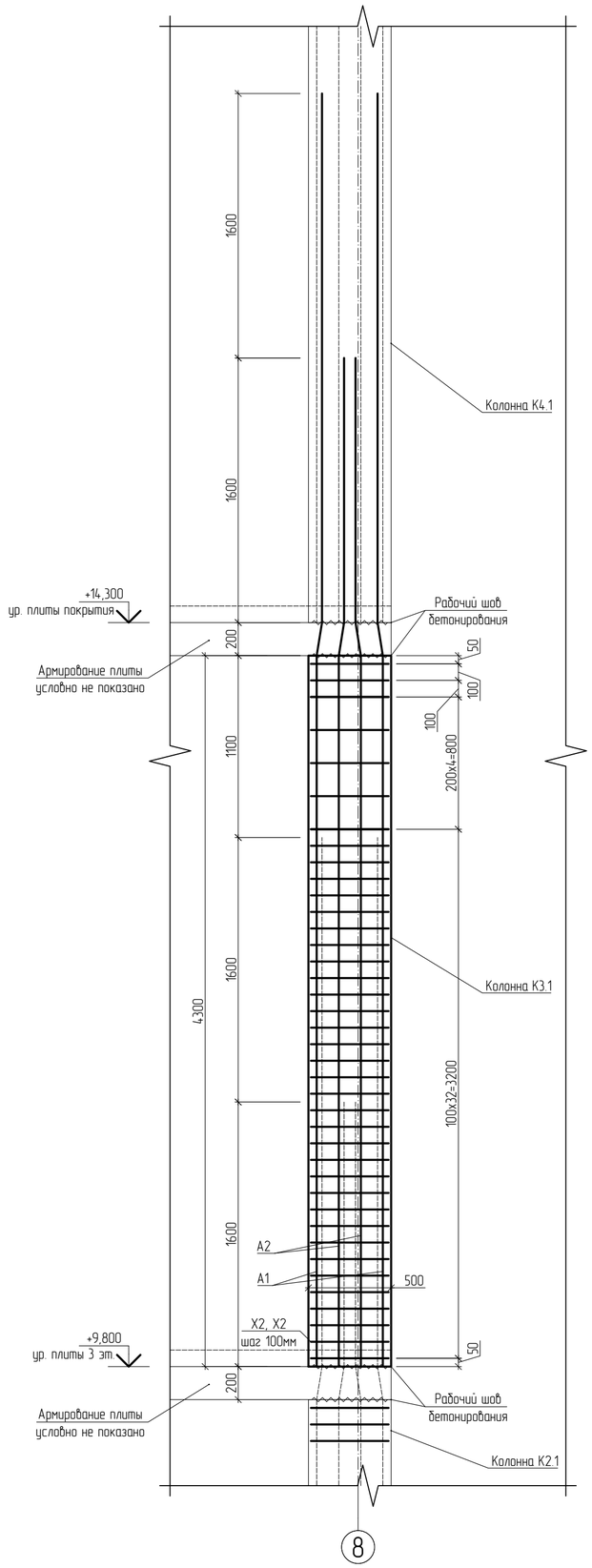

Позиция А1.
l=6200

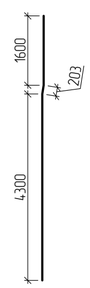

Позиция А2.
l=7800

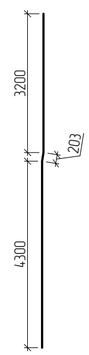

Спецификация элементов на монолитную колонну К2.1.

Марка, поз.	Обозначение	Наименование	Кол.	Масса ед., кг	Примечание
К2.1		Колонна К2.1			
		Детали:			
А1	ГОСТ Р 52544-2006	32 - А500СП, L= 6200	4	39.12	шт.
А2	ГОСТ Р 52544-2006	32 - А500СП, L= 7800	4	49.22	шт.
Х1	ГОСТ 34028-2016	10 - А240, L= 1900	38	1.17	шт.
Х2	ГОСТ 34028-2016	10 - А240, L= 2100	38	1.30	шт.
		Материалы:			
	ГОСТ 7473-2010	Бетон БСТ В25, W4, F50	1.08		$м^3$

Спецификация элементов на монолитную колонну К3.1.

Марка, поз.	Обозначение	Наименование	Кол.	Масса ед., кг	Примечание
К3.1		Колонна К3.1			
		Детали:			
А1	ГОСТ Р 52544-2006	32 - А500СП, L= 6200	4	39.12	шт.
А2	ГОСТ Р 52544-2006	32 - А500СП, L= 7800	4	49.22	шт.
Х1	ГОСТ 34028-2016	10 - А240, L= 1900	38	1.17	шт.
Х2	ГОСТ 34028-2016	10 - А240, L= 2100	38	1.30	шт.
		Материалы:			
	ГОСТ 7473-2010	Бетон БСТ В25, W4, F50	1.08		$м^3$

Взам. инв. N	Подпись и дата	Инв. N подл.
		19

Изм.	Кол.уч	Лист	№Док.	Подпись	Дата	577-19-КЖ2			
						Торгово-развлекательный центр по ул. Ленина, 144 в г. Ижевске			
ГИП		Баранов			04.20	Торгово-развлекательный центр	Стадия	Лист	Листов
Проверил		Баранов			04.20		Р	61	
Разработал		Дубравинский			04.20	Колонна К2.1 Схема армирования. Колонна К3.1 Схема армирования.	ООО ПКБ "СКОПАС"		

Формат А2

Колонна К4.1 Схема армирования.

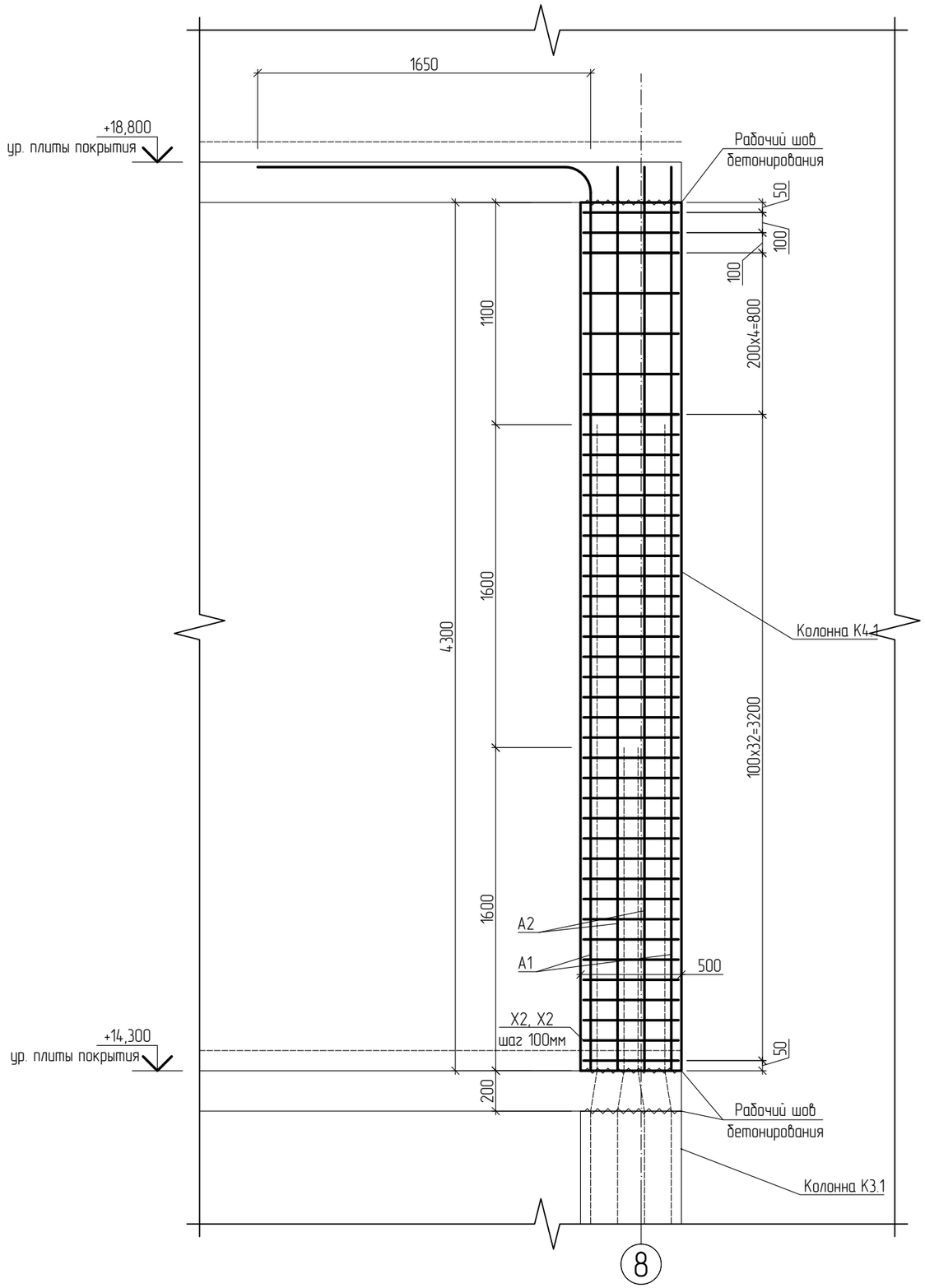

Спецификация элементов замаркированных на данном листе.

Марка, поз.	Обозначение	Наименование	Кол.	Масса ед., кг	Примечание
К4.1		Колонна К4.1:			
		Детали:			
А1	ГОСТ Р 52544-2006	32 – А500СП, L= 6100	4	38.49	шт.
А2	ГОСТ Р 52544-2006	32 – А500СП, L= 7800	4	49.22	шт.
Х1	ГОСТ 34028-2016	10 – А240, L= 1900	39	1.17	шт.
Х2	ГОСТ 34028-2016	10 – А240, L= 2100	39	1.30	шт.
		Материалы:			
	ГОСТ 7473-2010	Бетон БСТ В25, W4, F50	1.08		$м^3$

Позиция А1.
l=6100

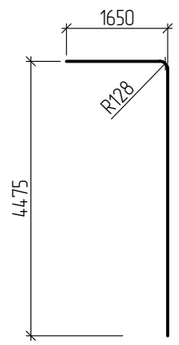

Позиция А2.
l=7800

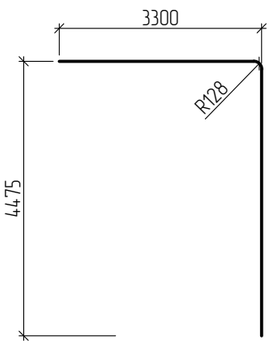

Изм.	Кол.уч	Лист	№Док.	Подпись	Дата
ГИП		Баранов			04.20
Проверил		Баранов			04.20
Разработал		Дубравинский			04.20

577-19-КЖ2

Торгово-развлекательный центр по ул. Ленина, 144 в г. Ижевске

Торгово-развлекательный центр	Стадия	Лист	Листов
	Р	62	

Колонна К4.1 Схема армирования.

ООО ПКБ "СКОПАС"

Взам. инв. N

Подпись и дата

Инв. N подл. 19

Формат А3

Опалубочная схема колонн.

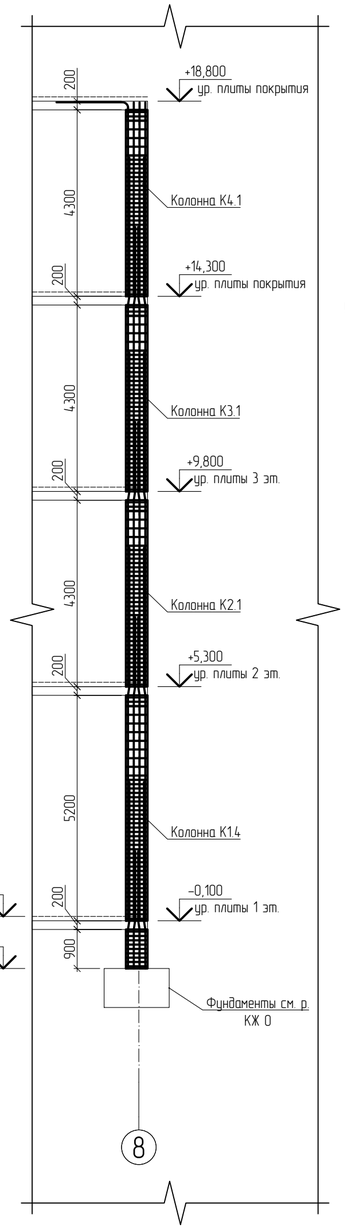

Колонна К1.4 Схема армирования.

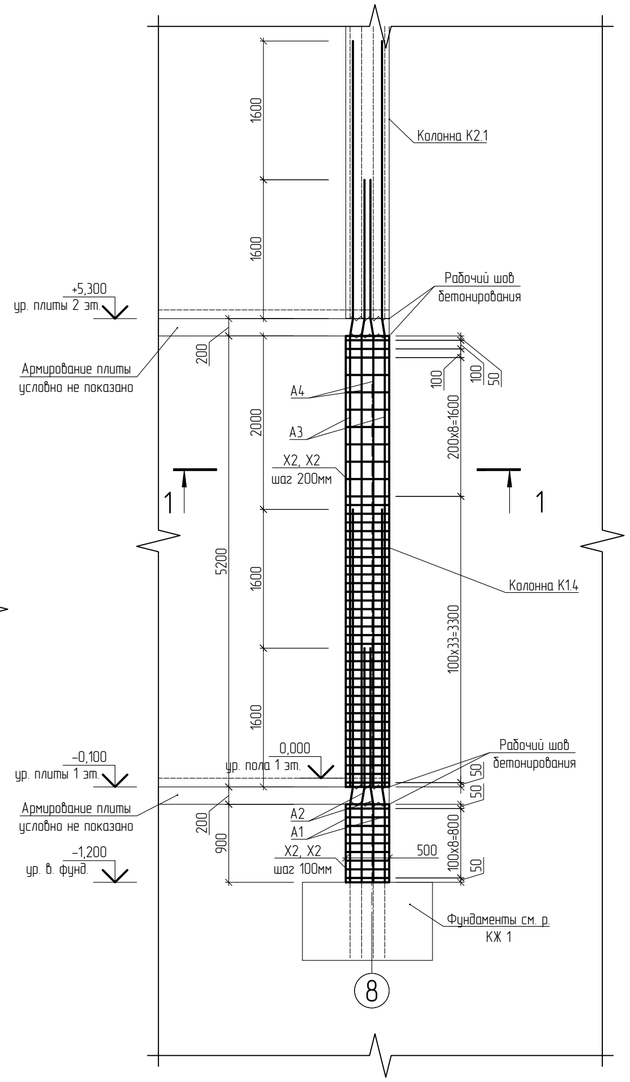

Разрез1-1.
Узел армирования колонны К1.4.

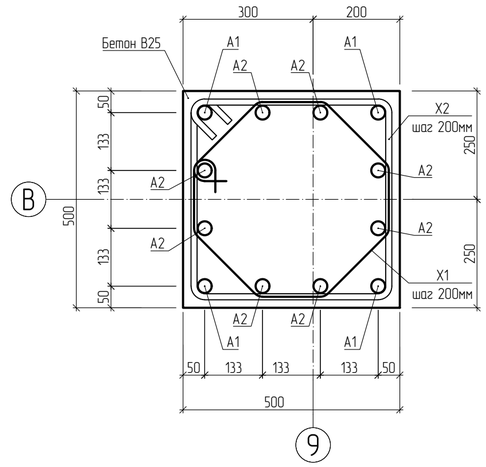

Позиция Х1.
l=1900

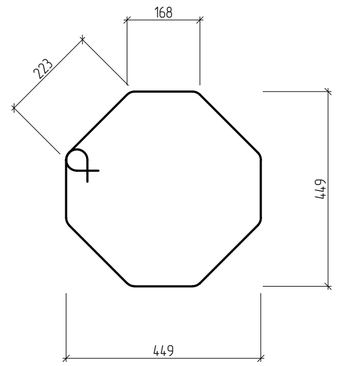

Позиция Х2.
l=2100

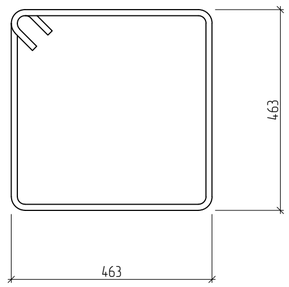

Позиция А4.
l=8700

Позиция А3.
l=7100

Позиция А2.
l=4400

Позиция А1.
l=2800

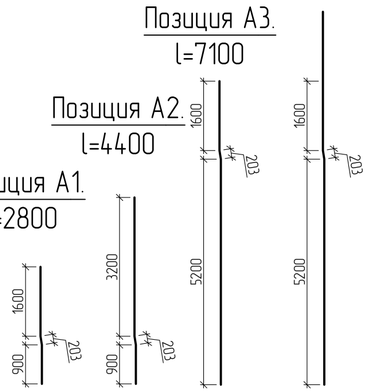

Спецификация элементов замаркированных на данном листе.

Марка, поз.	Обозначение	Наименование	Кол.	Масса ед., кг	Примечание
К1.4		Колонна К1.4:			
		Детали:			
А1	ГОСТ Р 52544-2006	32 - А500СП, L= 2800	4	17.67	шт.
А2	ГОСТ Р 52544-2006	32 - А500СП, L= 4400	4	27.76	шт.
А3	ГОСТ Р 52544-2006	32 - А500СП, L= 7100	4	44.80	шт.
А4	ГОСТ Р 52544-2006	32 - А500СП, L= 8700	4	54.90	шт.
Х1	ГОСТ 34028-2016	10 - А240, L= 1900	53	1.17	шт.
Х2	ГОСТ 34028-2016	10 - А240, L= 2100	53	1.30	шт.
		Материалы:			
	ГОСТ 7473-2010	Бетон БСТ В25, W4, F50	1.53		$м^3$

Изм.	Кол.уч	Лист	№Док.	Подпись	Дата	577-19-КЖ2			
						Торгово-развлекательный центр по ул. Ленина, 144 в г. Ижевске			
ГИП		Баранов			04.20	Торгово-развлекательный центр	Стадия	Лист	Листов
Проверил		Баранов			04.20		Р	63	
Разработал		Дубравинский			04.20	Колонна К1.4 Схема армирования.	ООО ПКБ "СКОПАС"		

Взам. инв. N

Подпись и дата

Инв. N подл. 19

Формат А2

Опалубочная схема колонн.

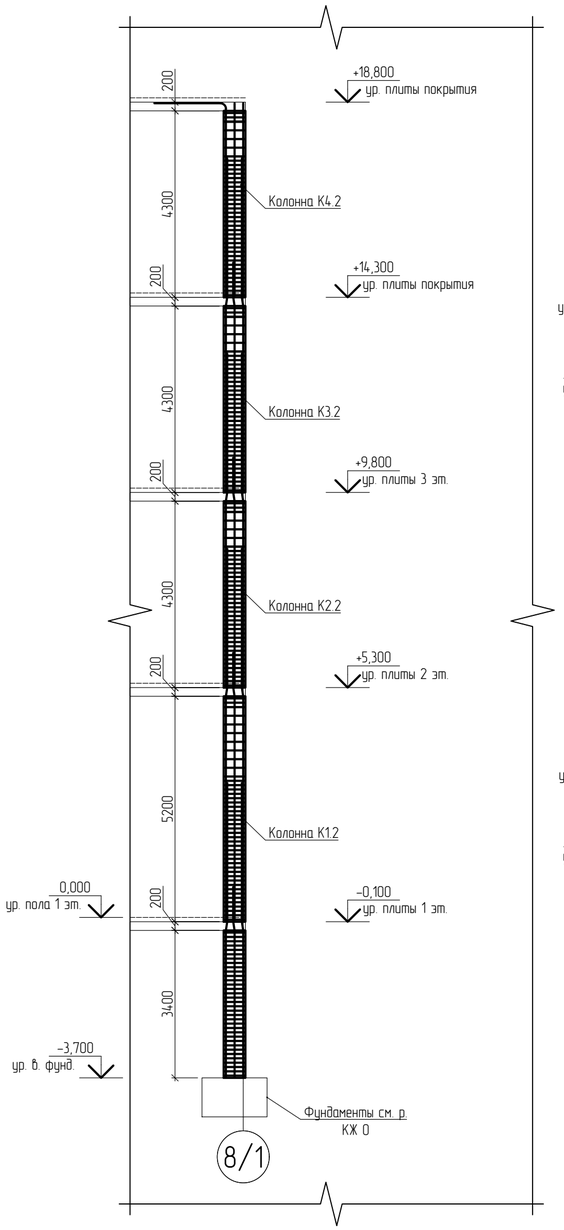

Колонна К1.2 Схема армирования.

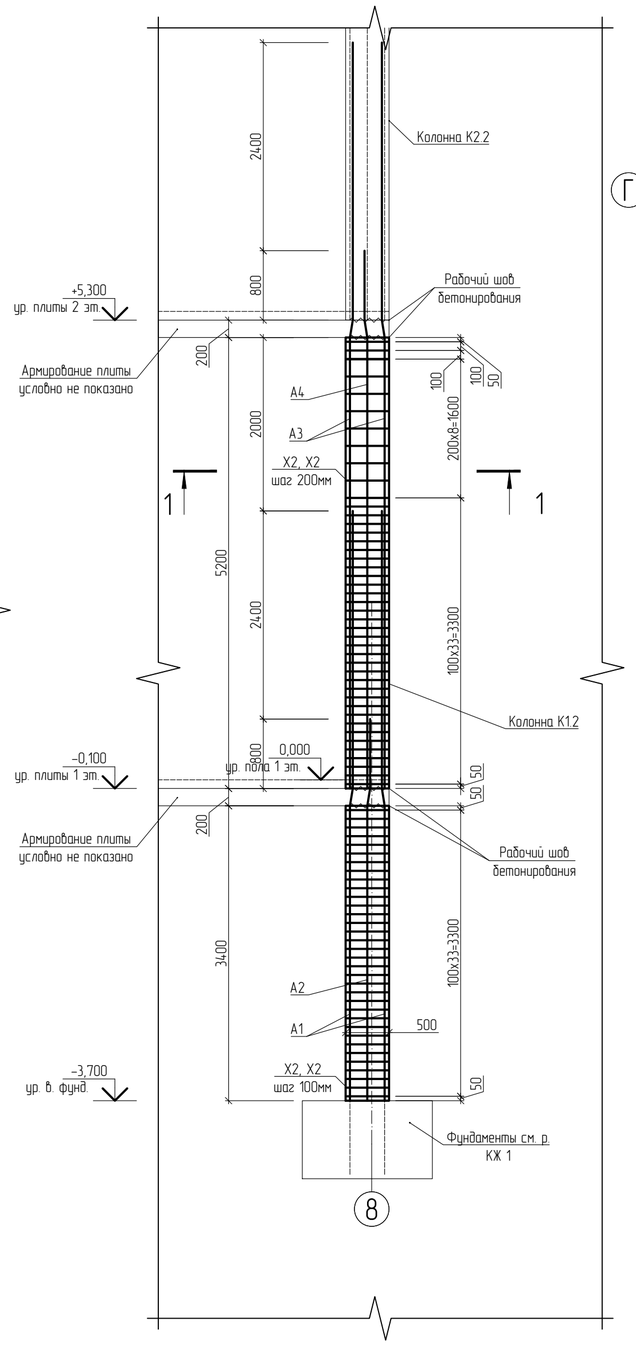

Разрез1-1.
Узел армирования колонны К1.2.

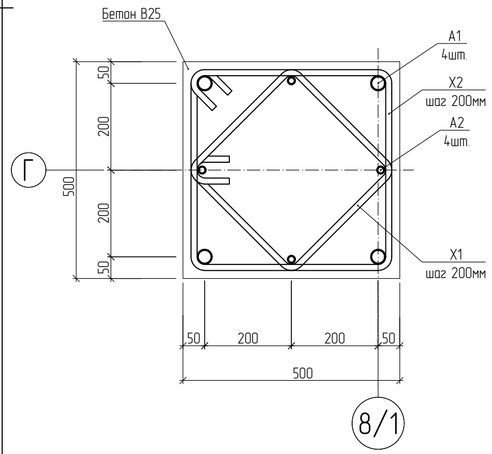

Спецификация элементов замаркированных на данном листе.

Марка, поз.	Обозначение	Наименование	Кол.	Масса ед., кг	Примечание
К1.2		Колонна К1.2:			
		Детали:			
А1	ГОСТ Р 52544-2006	32 - А500СП, L= 6900	4	43.54	шт.
А2	ГОСТ Р 52544-2006	16 - А500СП, L= 4500	4	7.11	шт.
А3	ГОСТ Р 52544-2006	32 - А500СП, L= 8700	4	54.90	шт.
А4	ГОСТ Р 52544-2006	16 - А500СП, L= 6300	4	9.95	шт.
Х1	ГОСТ 34028-2016	10 - А240, L= 1600	76	0.99	шт.
Х2	ГОСТ 34028-2016	10 - А240, L= 2100	76	1.30	шт.
		Материалы:			
	ГОСТ 7473-2010	Бетон БСТ В25, W4, F50	2.15		$м^3$

Позиция Х1.
L=1600

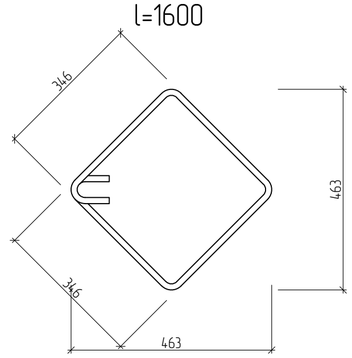

Позиция Х2.
L=2100

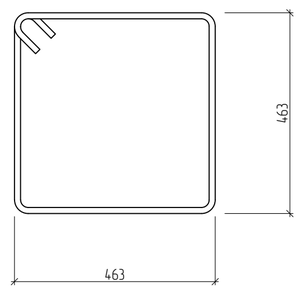

Позиция А1.
L=6900

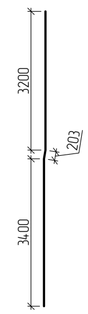

Позиция А2.
L=4500

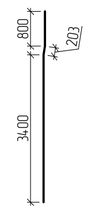

Позиция А3.
L=8700

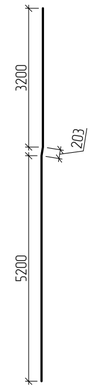

Позиция А4.
L=6300

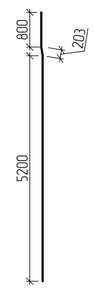

Взам. инв. N	
Подпись и дата	
Инв. N подл.	19

						577-19-КЖ2
						Торгово-развлекательный центр по ул. Ленина, 144 в г. Ижевске
Изм.	Кол.уч	Лист	№Док.	Подпись	Дата	
ГИП		Баранов			04.20	Торгово-развлекательный центр — Стадия: Р; Лист: 64; Листов:
Проверил		Баранов			04.20	
Разработал		Дубравинский			04.20	Колонна К1.2 Схема армирования. — ООО ПКБ "СКОПАС"

Формат А2

Колонна К2.2 Схема армирования.

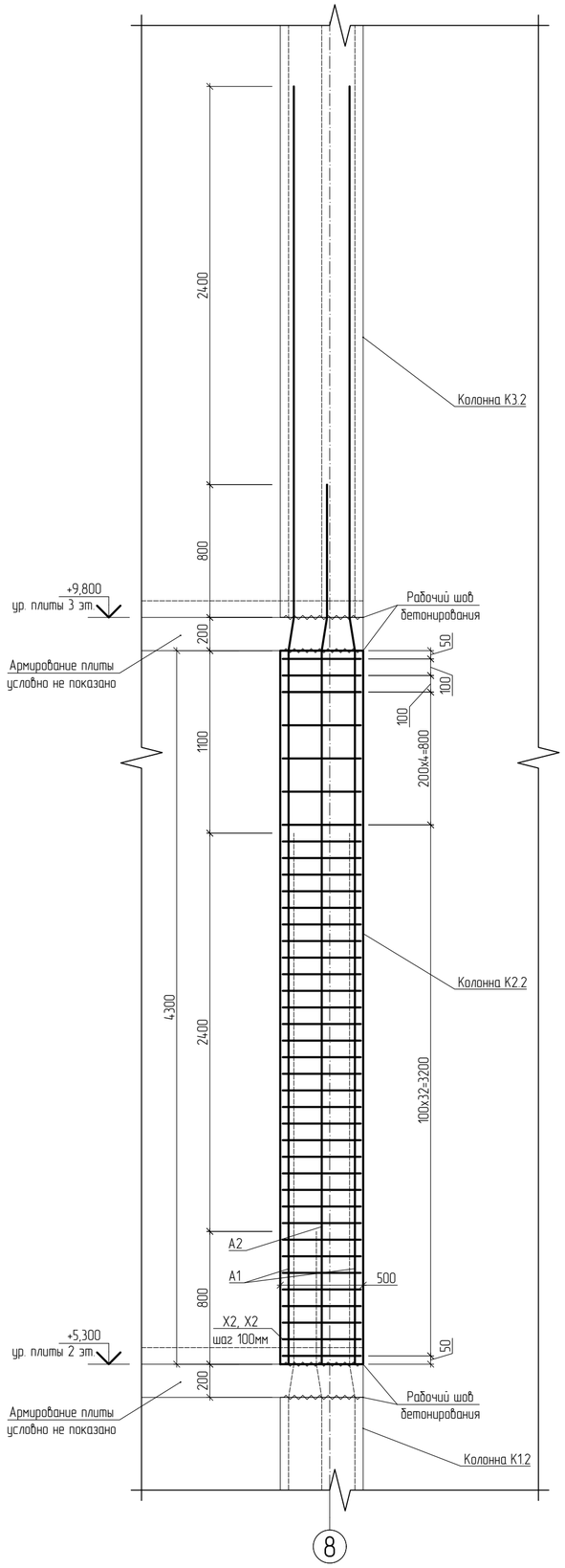

Позиция А1.
l=7800

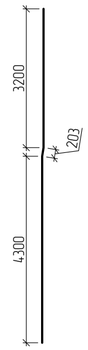

Позиция А2.
l=5400

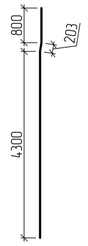

Колонна К3.2 Схема армирования.

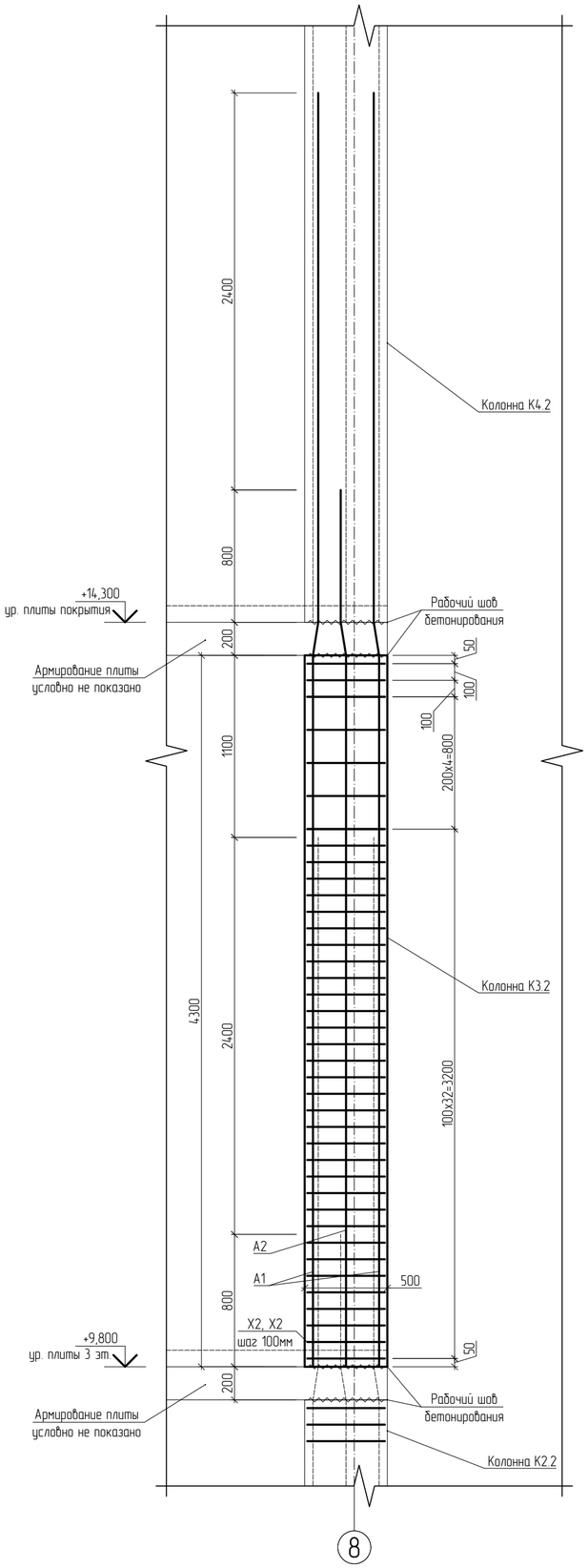

Позиция А1.
l=7800

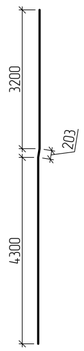

Позиция А2.
l=5400

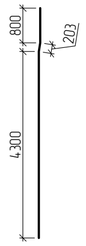

Спецификация элементов на монолитную колонну К2.2.

Марка, поз.	Обозначение	Наименование	Кол.	Масса ед., кг	Примечание
К2.2		Колонна К2.2			
		Детали:			
А1	ГОСТ Р 52544-2006	32 - А500СП, L= 7800	4	49.22	шт.
А2	ГОСТ Р 52544-2006	16 - А500СП, L= 5400	4	8.53	шт.
Х1	ГОСТ 34028-2016	10 - А240, L= 1600	38	0.99	шт.
Х2	ГОСТ 34028-2016	10 - А240, L= 2100	38	1.30	шт.
		Материалы:			
	ГОСТ 7473-2010	Бетон БСТ В25, W4, F50	1.08		$м^3$

Спецификация элементов на монолитную колонну К3.1.

Марка, поз.	Обозначение	Наименование	Кол.	Масса ед., кг	Примечание
К3.2		Колонна К3.2			
		Детали:			
А1	ГОСТ Р 52544-2006	32 - А500СП, L= 7800	4	49.22	шт.
А2	ГОСТ Р 52544-2006	16 - А500СП, L= 5400	4	8.53	шт.
Х1	ГОСТ 34028-2016	10 - А240, L= 1600	38	0.99	шт.
Х2	ГОСТ 34028-2016	10 - А240, L= 2100	38	1.30	шт.
		Материалы:			
	ГОСТ 7473-2010	Бетон БСТ В25, W4, F50	1.08		$м^3$

Взам. инв. N	Подпись и дата	Инв. N подл.
		19

Изм.	Кол.уч	Лист	№Док.	Подпись	Дата
ГИП		Баранов			04.20
Проверил		Баранов			04.20
Разработал		Дубравинский			04.20

577-19-КЖ2

Торгово-развлекательный центр по ул. Ленина, 144 в г. Ижевске

Торгово-развлекательный центр

Стадия	Лист	Листов
Р	65	

Колонна К2.2 Схема армирования. Колонна К3.2 Схема армирования.

ООО ПКБ "СКОПАС"

Формат А2

Колонна К4.2 Схема армирования.

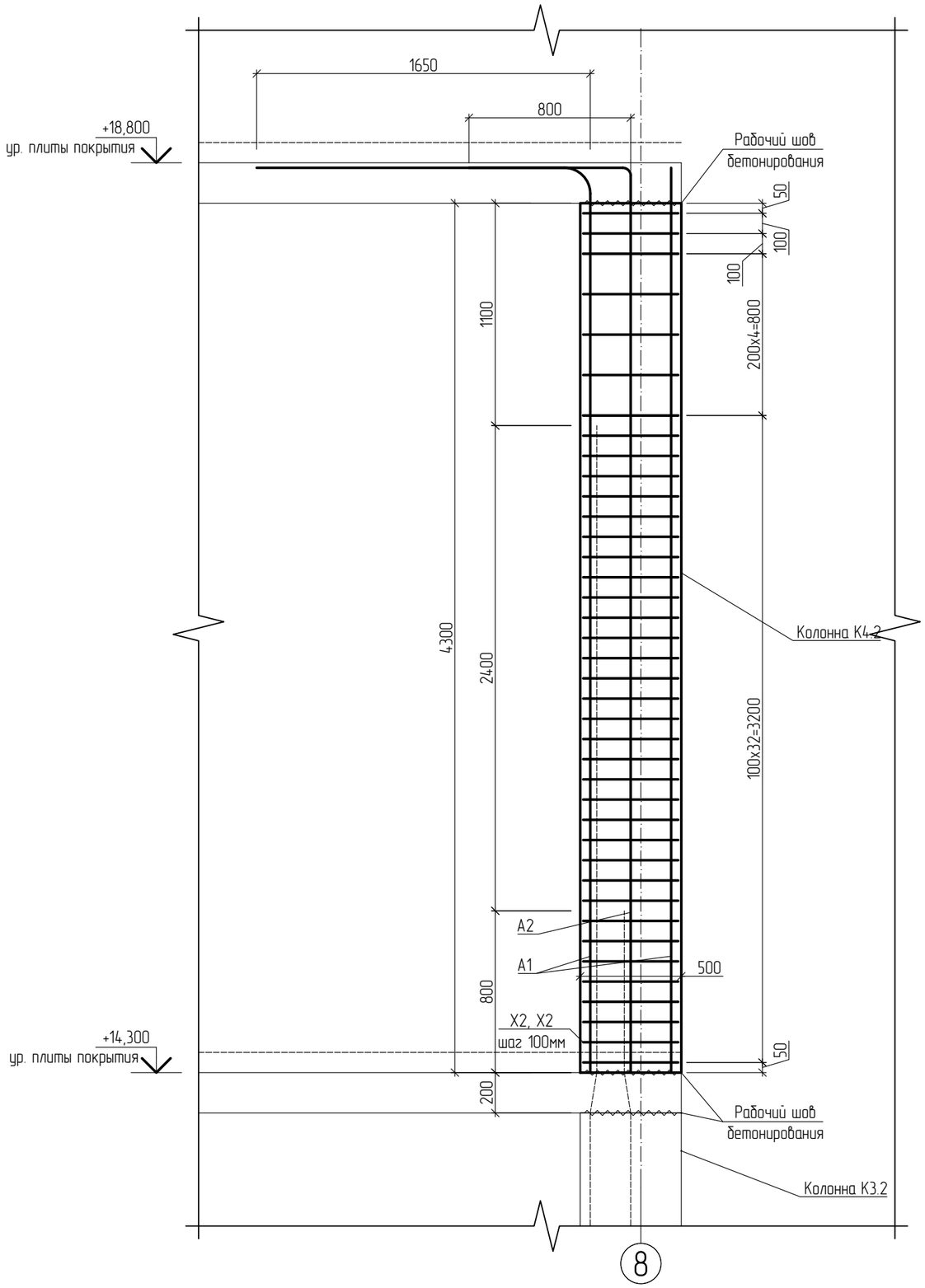

Спецификация элементов замаркированных на данном листе.

Марка, поз.	Обозначение	Наименование	Кол.	Масса ед., кг	Примечание
К4.2		Колонна К4.2:			
		Детали:			
А1	ГОСТ Р 52544-2006	32 - А500СП, L= 6100	4	38.49	шт.
А2	ГОСТ Р 52544-2006	16 - А500СП, L= 5300	4	8.37	шт.
Х1	ГОСТ 34028-2016	10 - А240, L= 1600	39	0.99	шт.
Х2	ГОСТ 34028-2016	10 - А240, L= 2100	39	1.30	шт.
		Материалы:			
	ГОСТ 7473-2010	Бетон БСТ В25, W4, F50	1.08		$м^3$

Позиция А1.
L=6100

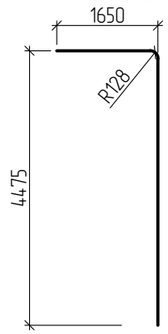

Позиция А2.
L=5300

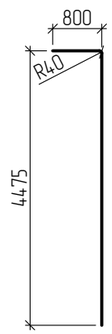

Изм.	Кол.уч	Лист	№Док.	Подпись	Дата
ГИП		Баранов			04.20
Проверил		Баранов			04.20
Разработал		Дубравинский			04.20

577-19-КЖ2

Торгово-развлекательный центр по ул. Ленина, 144 в г. Ижевске

Торгово-развлекательный центр

Стадия	Лист	Листов
Р	66	

Колонна К4.2 Схема армирования.

ООО ПКБ "СКОПАС"

Взам. инв. N	Подпись и дата	Инв. N подл.
		19

Формат А3

Опалубочная схема колонн.

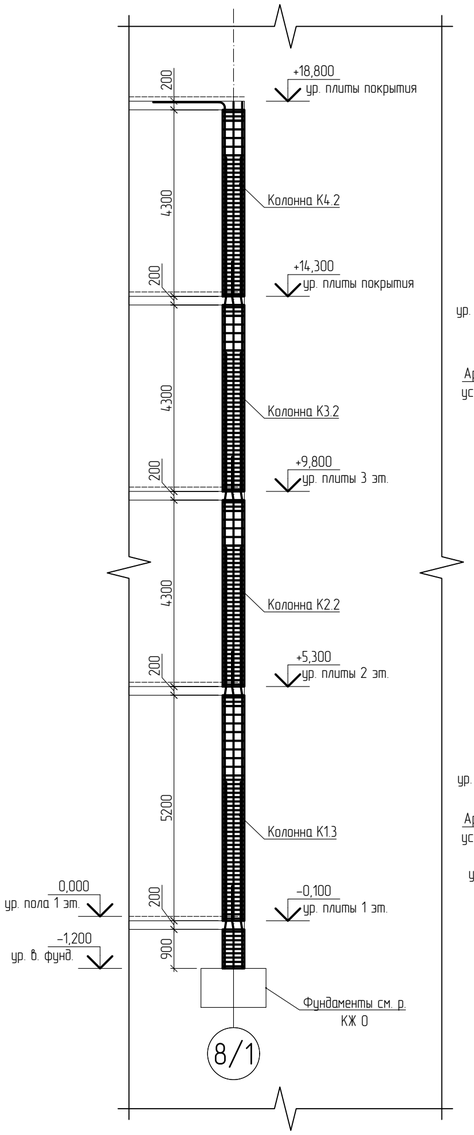

Колонна К1.3 Схема армирования.

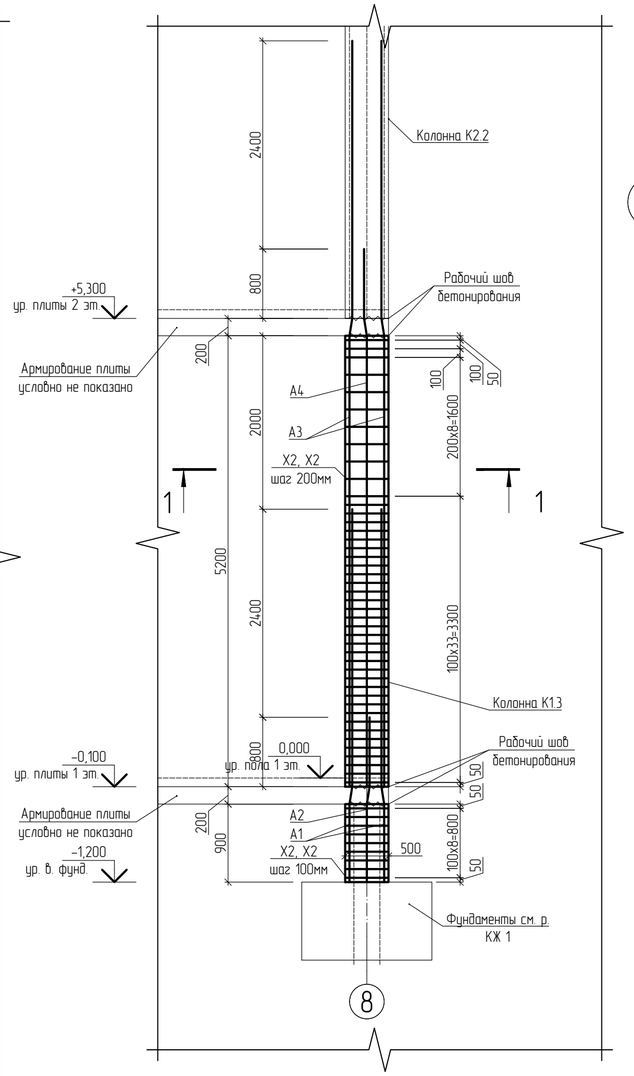

Разрез1-1.
Узел армирования колонны К1.3.

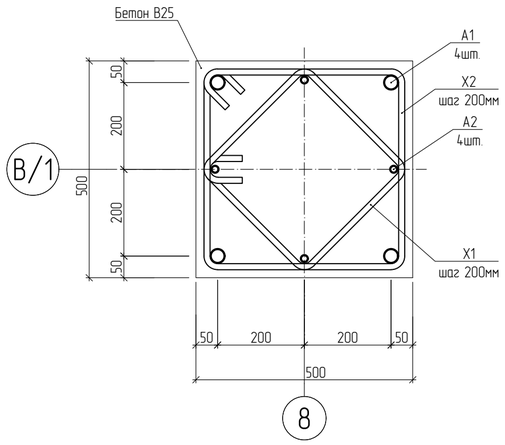

Позиция Х1.
l=1600

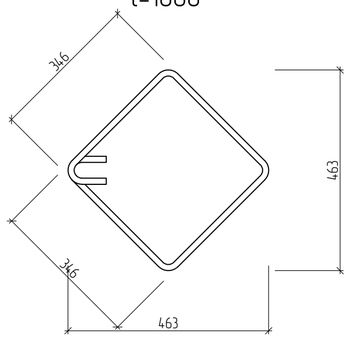

Позиция Х2.
l=2100

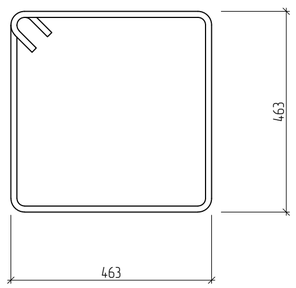

Позиция А3.
l=8700

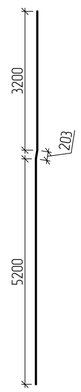

Позиция А4.
l=6300

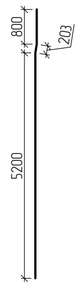

Позиция А1.
l=4400

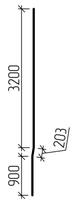

Позиция А2.
l=2000

Спецификация элементов замаркированных на данном листе.

Марка, поз.	Обозначение	Наименование	Кол.	Масса ед., кг	Примечание
К1.3		Колонна К1.3:			
		Детали:			
А1	ГОСТ Р 52544-2006	32 - А500СП, L= 4400	4	27.76	шт.
А2	ГОСТ Р 52544-2006	16 - А500СП, L= 2000	4	3.16	шт.
А3	ГОСТ Р 52544-2006	32 - А500СП, L= 8700	4	54.90	шт.
А4	ГОСТ Р 52544-2006	16 - А500СП, L= 6300	4	9.95	шт.
Х1	ГОСТ 34028-2016	10 - А240, L= 1600	53	0.99	шт.
Х2	ГОСТ 34028-2016	10 - А240, L= 2100	53	1.30	шт.
		Материалы:			
	ГОСТ 7473-2010	Бетон БСТ В25, W4, F50	1.53		$м^3$

						577-19-КЖ2
Изм.	Кол.уч	Лист	№Док.	Подпись	Дата	Торгово-развлекательный центр по ул. Ленина, 144 в г. Ижевске
ГИП		Баранов			04.20	Торгово-развлекательный центр — Стадия: Р; Лист: 67; Листов:
Проверил		Баранов			04.20	
Разработал		Дубравинский			04.20	Колонна К1.3 Схема армирования. — ООО ПКБ "СКОПАС"

Взам. инв. N

Подпись и дата

Инв. N подл. 19

Формат А2

Лестна Л1. Разрез 1-1.

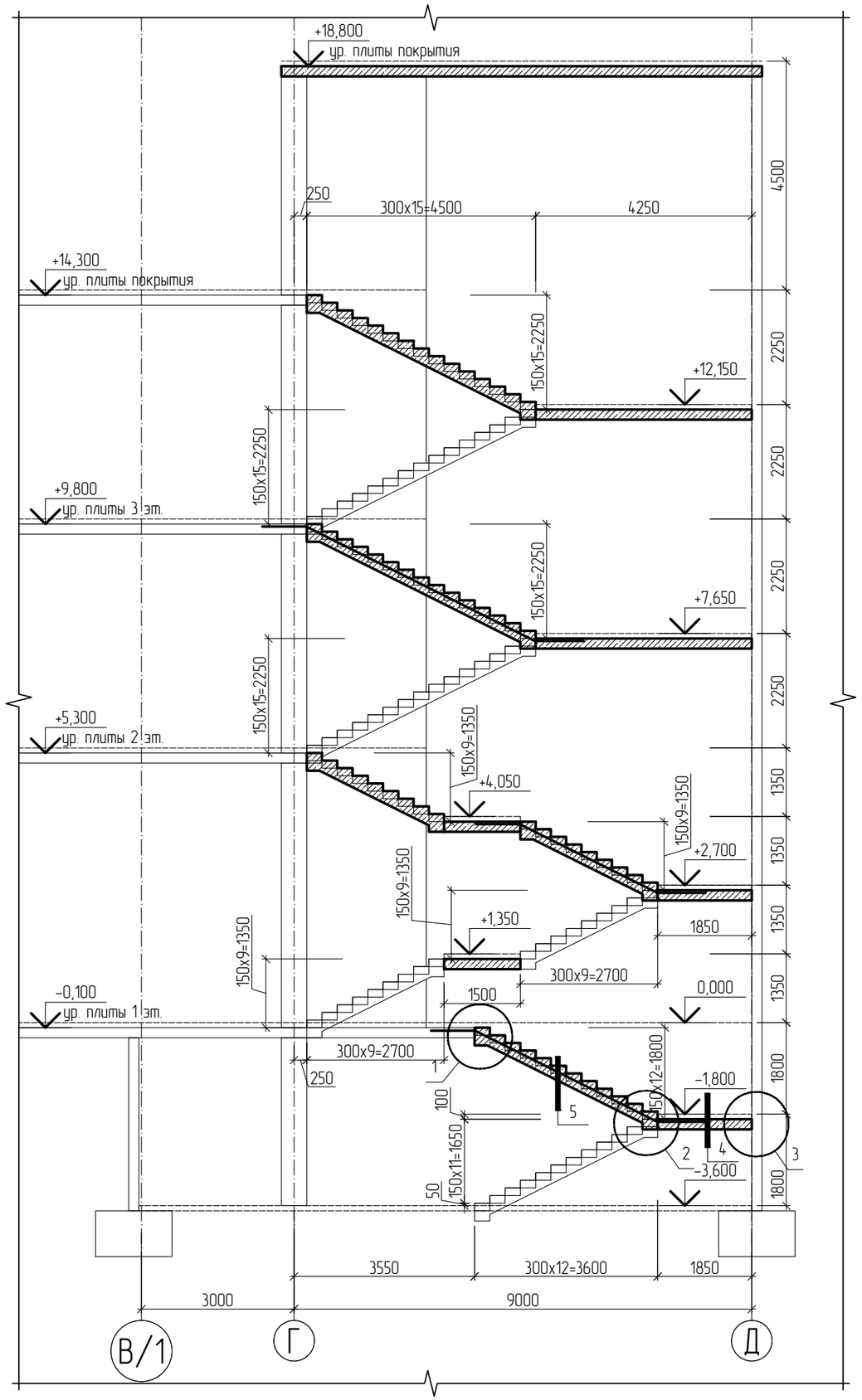

						577-19-КЖ2
						Торгово-развлекательный центр по ул. Ленина, 144 в г. Ижевске
Изм.	Кол.уч	Лист	№Док.	Подпись	Дата	
ГИП		Баранов			04.20	Торгово-развлекательный центр — Стадия: Р; Лист: 68; Листов:
Проверил		Баранов			04.20	
Разработал		Дубравинский			04.20	Лестна Л1. Разрез 1-1. — ООО ПКБ "СКОПАС"

Взам. инв. N

Подпись и дата

Инв. N подл. 19

Формат А3

Лестна Л1. Схема расположения элементов, в осях "8/1 – 9 / Г–Д" на отм. –3,600.

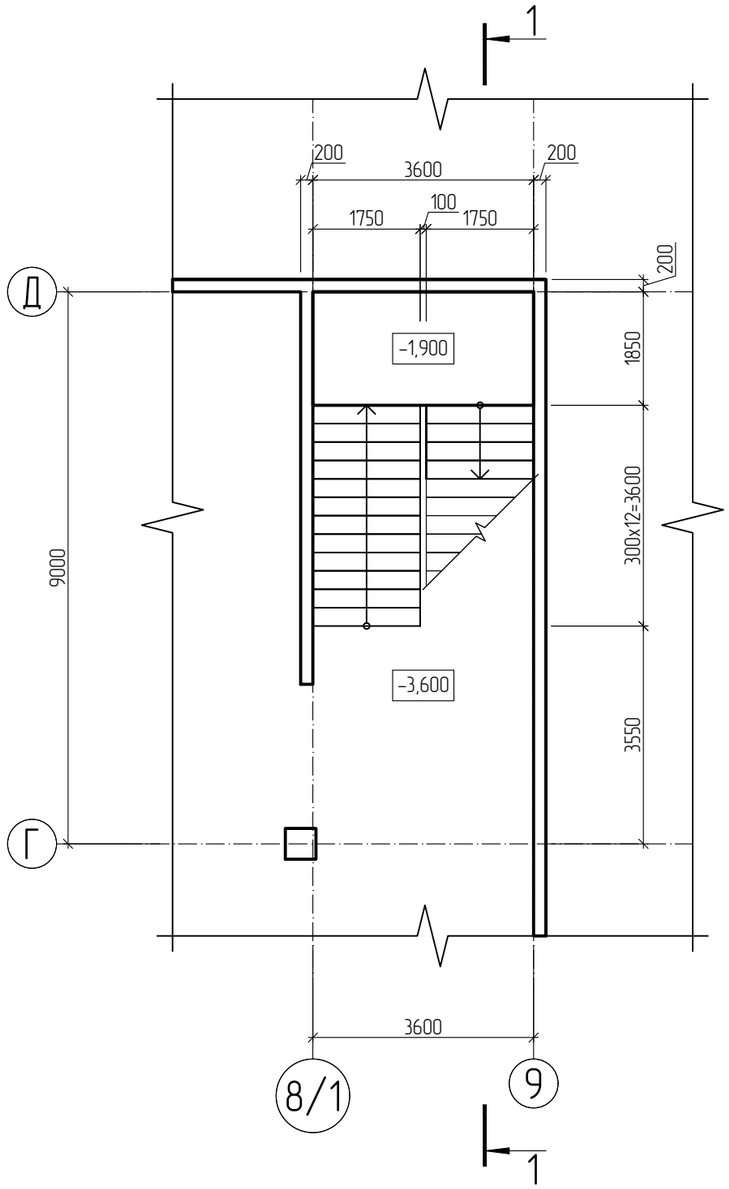

Лестна Л1. Схема расположения элементов, в осях "8/1 – 9 / Г–Д" на отм. –0,100.

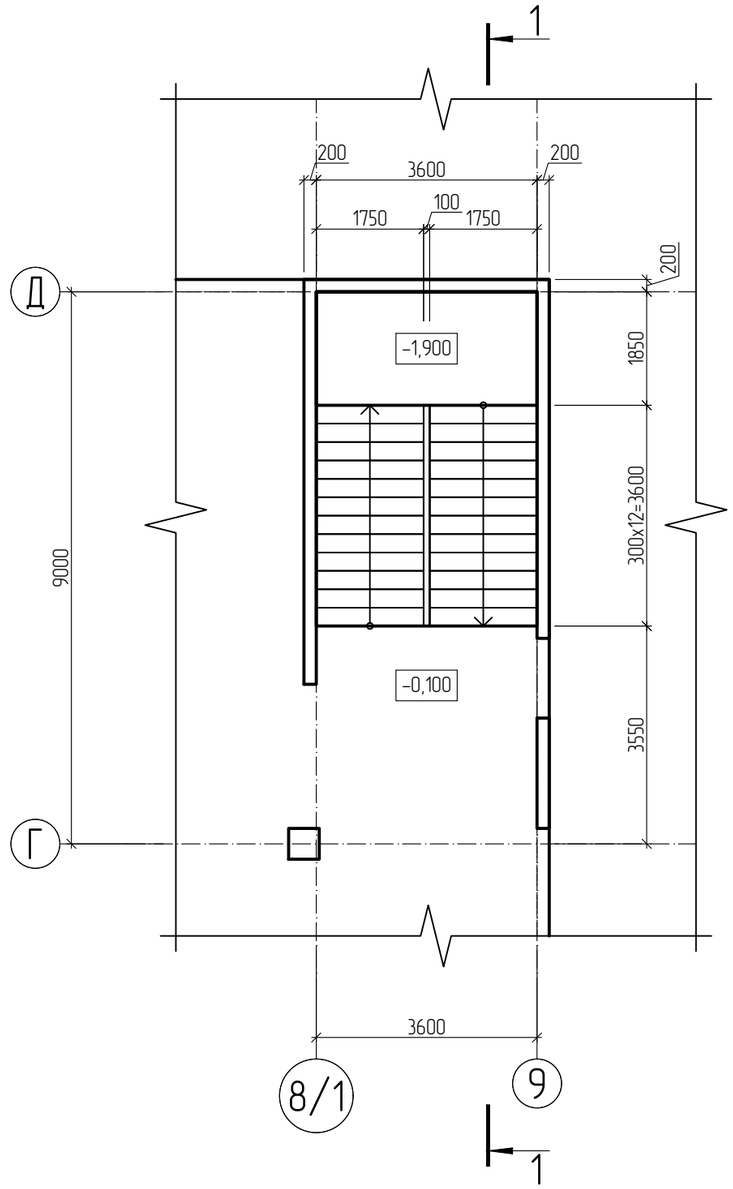

Взам. инв. N	
Подпись и дата	
Инв. N подл.	19

Изм.	Кол.уч	Лист	№Док.	Подпись	Дата	577-19-КЖ2		
						Торгово-развлекательный центр по ул. Ленина, 144 в г. Ижевске		
ГИП		Баранов			04.20	Торгово-развлекательный центр	Стадия	Лист	Листов
Проверил		Баранов			04.20		Р	69	
Разработал		Дубравинский			04.20	Лестна Л1. Схема расположения элементов, в осях "8/1 – 9 / Г–Д" на отм. –3,600, –0,100.	ООО ПКБ "СКОПАС"	

Формат А3

Лестна Л1. Схема расположения элементов, в осях "8/1 – 9 / Г–Д" на отм. +5,300.

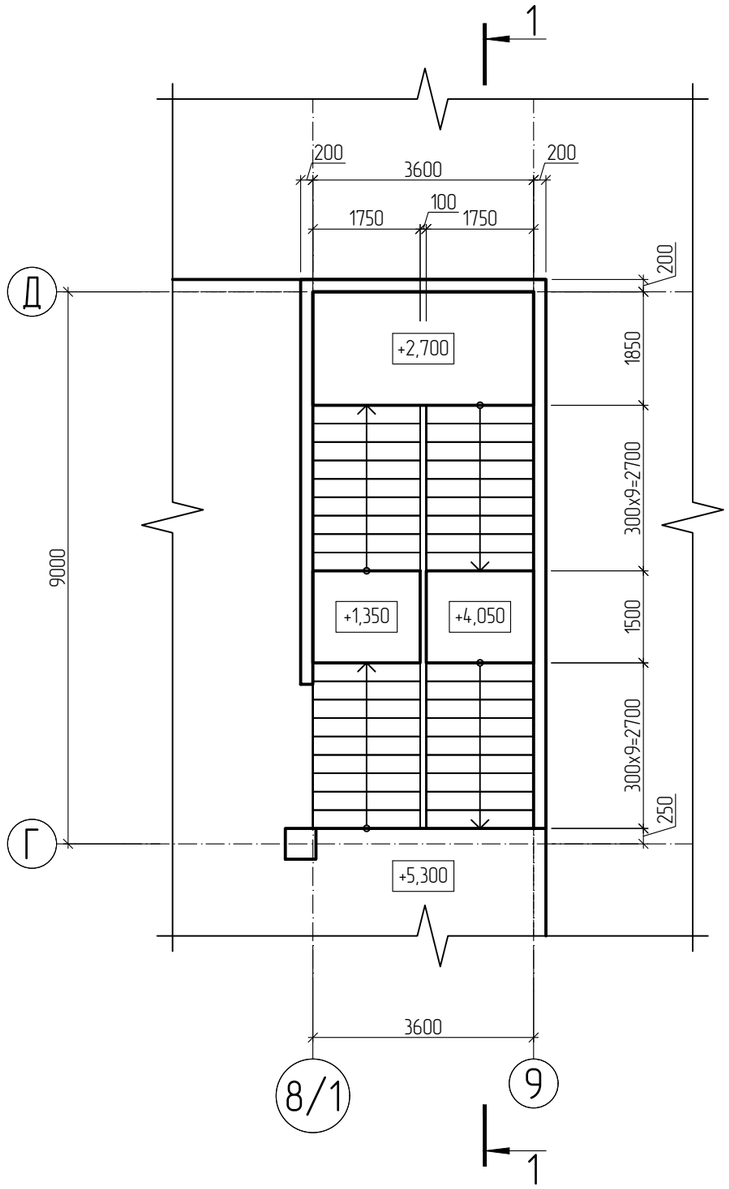

Лестна Л1. Схема расположения элементов, в осях "8/1 – 9 / Г–Д" на отм. +9,800, +14,300.

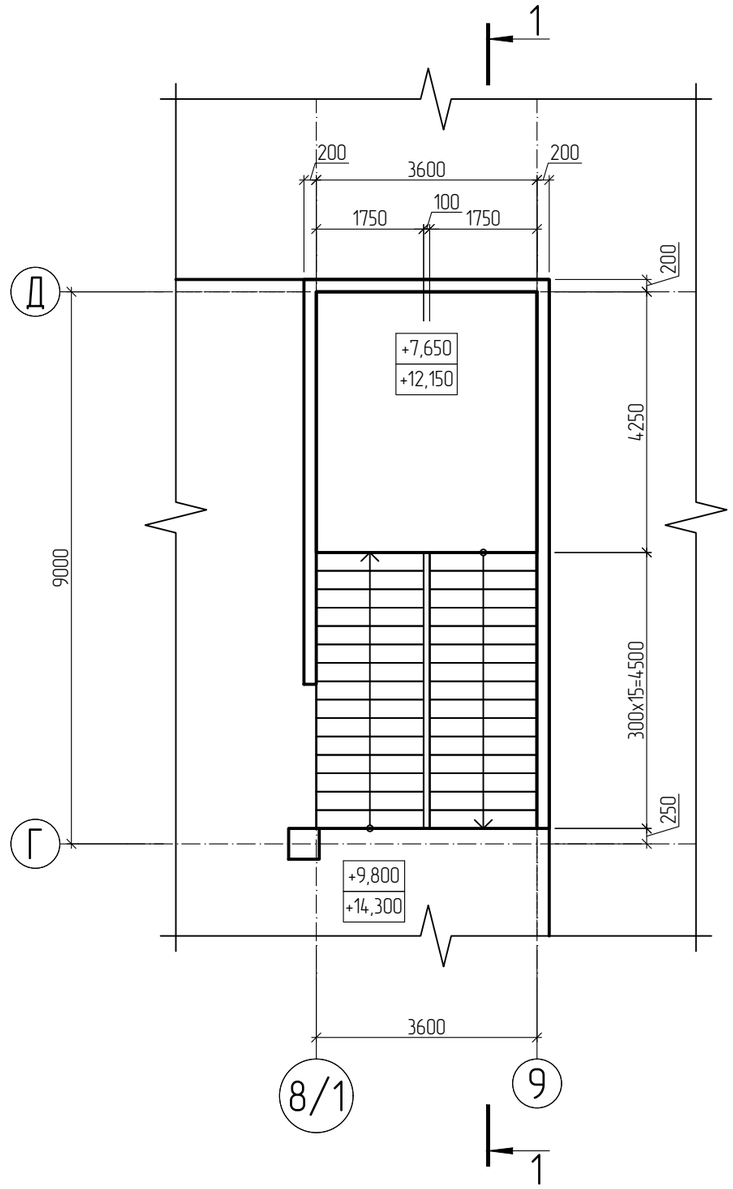

Взам. инв. N	
Подпись и дата	
Инв. N подл.	19

Изм.	Кол.уч	Лист	№Док.	Подпись	Дата	577-19-КЖ2		
						Торгово-развлекательный центр по ул. Ленина, 144 в г. Ижевске		
ГИП		Баранов			04.20	Торгово-развлекательный центр	Стадия	Лист	Листов
Проверил		Баранов			04.20		Р	70	
Разработал		Дубравинский			04.20	Лестна Л1. Схема расположения элементов, в осях "8/1 – 9 / Г–Д" на отм. +5,300, +9,800, +14,300.	ООО ПКБ "СКОПАС"	

Формат А3

Лестна Л1. Узел 1. Примыкание лестничного марша и плиты перекрытия.

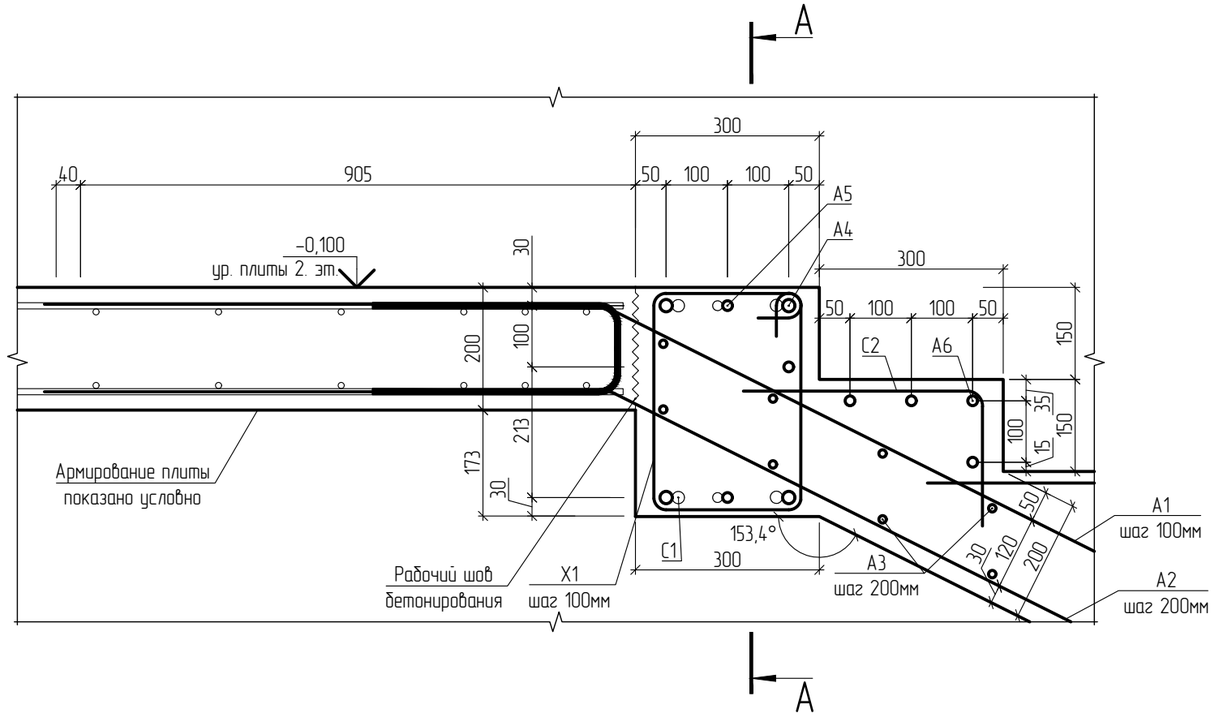

Лестна Л1. Узел 3. Торец плиты лестницы.

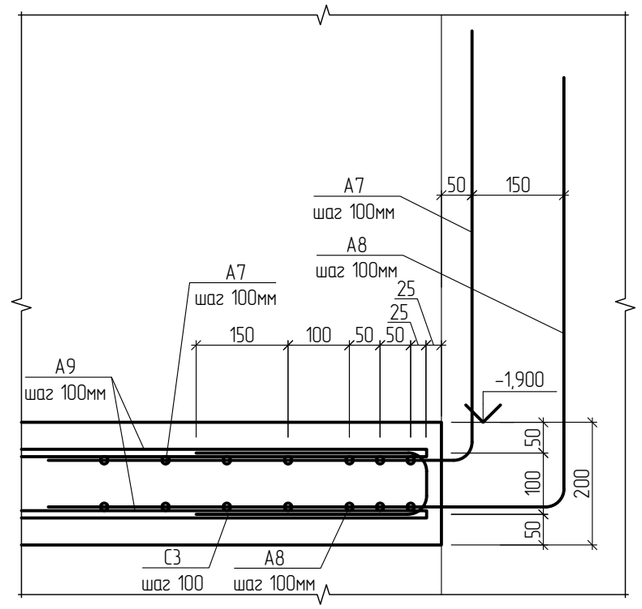

Лестна Л1. Разрез А-А. Армирование торца балки лестницы.

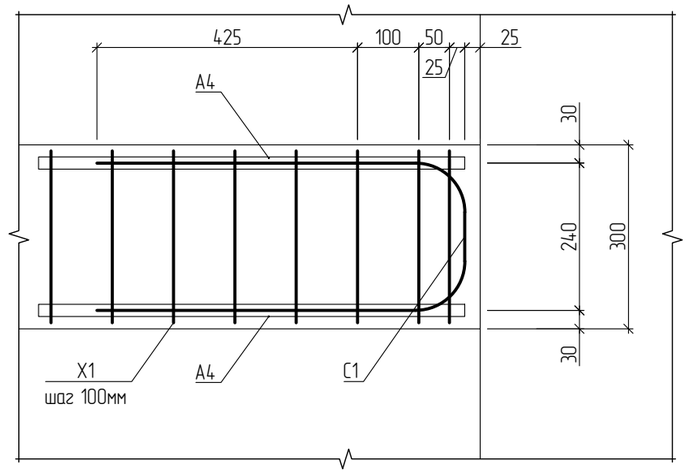

Лестна Л1. Узел 2. Примыкание лестничного марша и плиты лестницы.

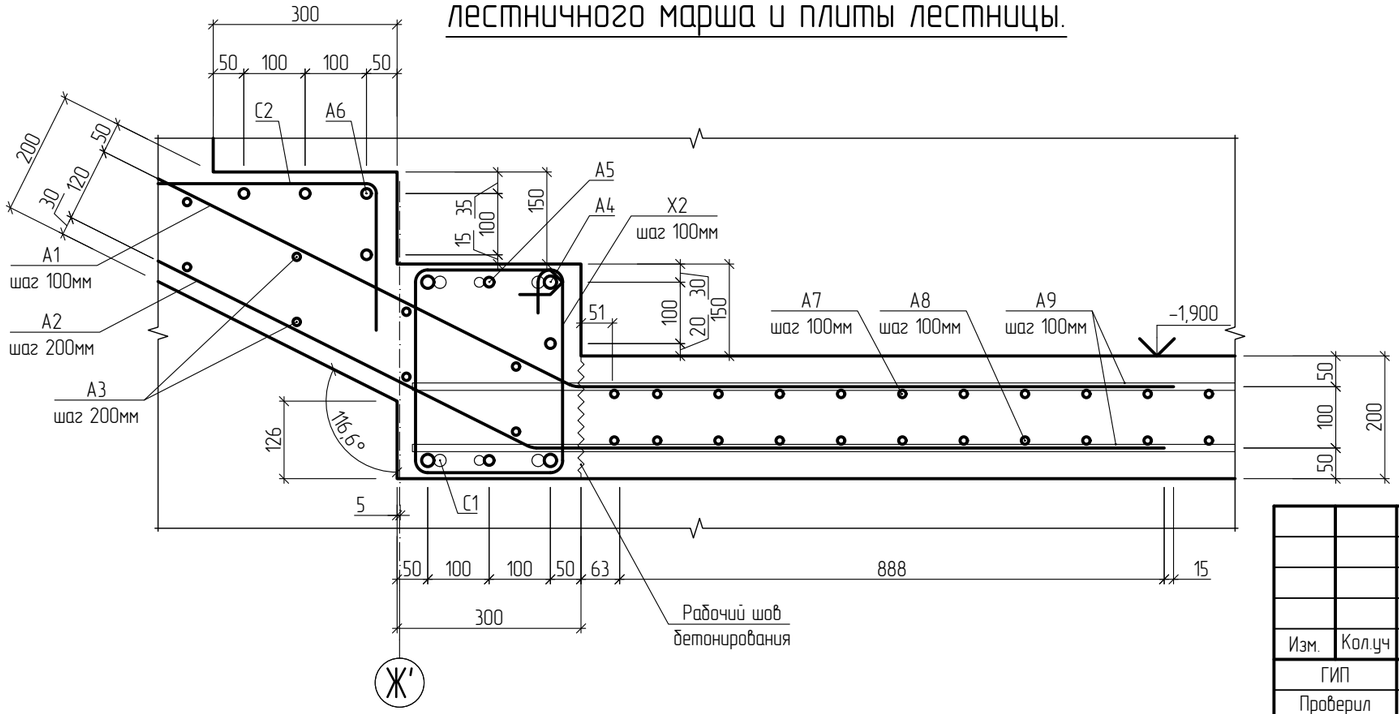

Изм.	Кол.уч	Лист	№Док.	Подпись	Дата
ГИП		Баранов			04.20
Проверил		Баранов			04.20
Разработал		Дубравинский			04.20

577-19-КЖ2

Торгово-развлекательный центр по ул. Ленина, 144 в г. Ижевске

Торгово-развлекательный центр	Стадия	Лист	Листов
	Р	71	

Узел 1-3.

ООО ПКБ "СКОПАС"

Взам. инв. N

Подпись и дата

Инв. N подл. 19

Формат А3

Лестна Л1. Узел 4. Примыкание торца плиты лестницы и стены.

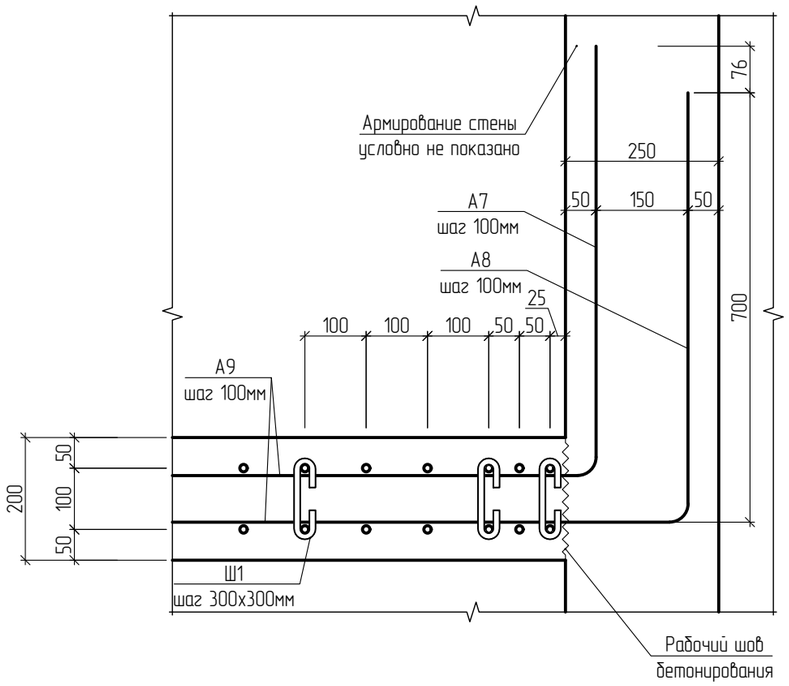

Лестна Л1. Узел 5. Торец ступени лестницы.

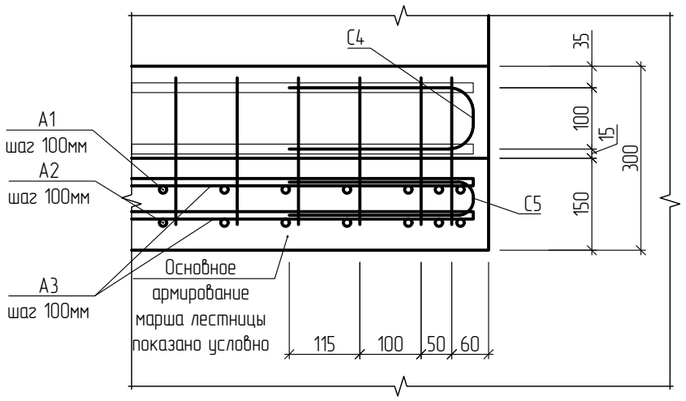

Позиция А1.
l=6900

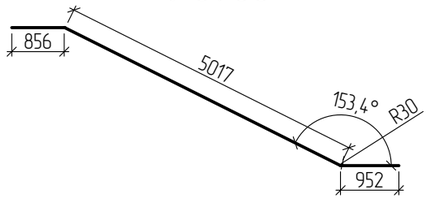

Позиция А1.1
l=4900

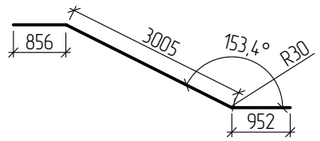

Позиция А1.2
l=5900

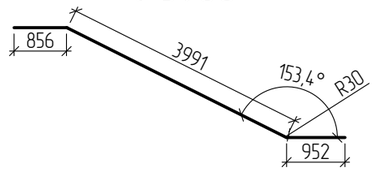

Позиция А7.
l=5100

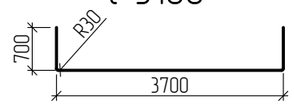

Позиция А8.
l=5300

Позиция Х1.
l=2400

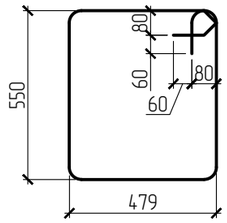

Позиция Х2.
l=2600

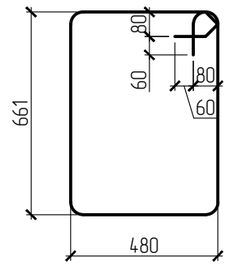

Позиция Ш1.
l=300

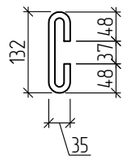

Позиция С1.
l=2800

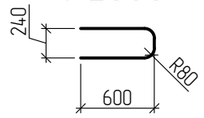

Позиция С6.
l=2900

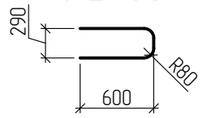

Позиция С2.
l=700

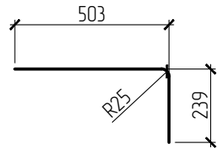

Позиция С3.
l=900

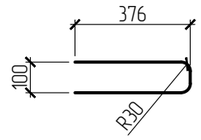

Позиция С4.
l=700

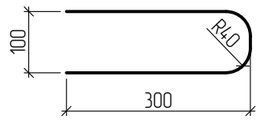

Позиция С5.
l=700

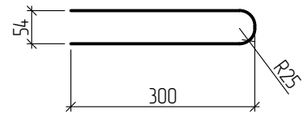

						577-19-КЖ2		
						Торгово-развлекательный центр по ул. Ленина, 144 в г. Ижевске		
Изм.	Кол.уч	Лист	№Док.	Подпись	Дата			
ГИП		Баранов			04.20	Торгово-развлекательный центр	Стадия	Лист	Листов
Проверил		Баранов			04.20		Р	72	
Разработал		Дубравинский			04.20	Узел 4-5.	ООО ПКБ "СКОПАС"		

Взам. инв. N

Подпись и дата

Инв. N подл. 19

Формат А3

Спецификация элементов лестницы Л1.

Марка, поз.	Обозначение	Наименование	Кол.	Масса ед., кг	Примечание
Л1		Лестница Л1:			
		Горизонтальная арматура:			
А1	ГОСТ Р 52544-2006	14 - А500СП, L= 6900	72	8.34	шт.
А1.1	ГОСТ Р 52544-2006	14 - А500СП, L= 4900	72	5.92	шт.
А1.2	ГОСТ Р 52544-2006	14 - А500СП, L= 5900	72	7.13	шт.
А2	ГОСТ Р 52544-2006	14 - А500СП, L= 7200	36	8.70	шт.
А2.1	ГОСТ Р 52544-2006	14 - А500СП, L= 5200	72	6.28	шт.
А2.2	ГОСТ Р 52544-2006	14 - А500СП, L= 6200	72	7.49	шт.
А3	ГОСТ Р 52544-2006	12 - А500СП, L= 1730	200	1.54	шт.
А4	ГОСТ Р 52544-2006	20 - А500СП, L= 3580	56	8.83	шт.
А5	ГОСТ Р 52544-2006	16 - А500СП, L= 3750	42	5.92	шт.
А6	ГОСТ Р 52544-2006	16 - А500СП, L= 1730	306	2.73	шт.
А7	ГОСТ Р 52544-2006	12 - А500СП, L= 5100	154	4.53	шт.
А8	ГОСТ Р 52544-2006	12 - А500СП, L= 5300	154	4.71	шт.
А9	ГОСТ Р 52544-2006	12 - А500СП, L= 2600	144	2.31	шт.
А10	ГОСТ Р 52544-2006	12 - А500СП, L= 4900	144	4.35	шт.
		Детали:			
Х1	ГОСТ 34028-2016	10 - А240, L= 2400	234	1.48	шт.
Х2	ГОСТ 34028-2016	10 - А240, L= 2600	234	1.60	шт.
С1	ГОСТ Р 52544-2006	20 - А500СП, L= 2800	26	6.90	шт.
С2	ГОСТ Р 52544-2006	10 - А500СП, L= 700	1080	0.43	шт.
С3	ГОСТ Р 52544-2006	12 - А500СП, L= 900	144	0.80	шт.
С4	ГОСТ Р 52544-2006	16 - А500СП, L= 700	240	1.10	шт.
С5	ГОСТ Р 52544-2006	10 - А500СП, L= 700	200	0.43	шт.
С6	ГОСТ Р 52544-2006	20 - А500СП, L= 2900	26	7.15	шт.
Ш1	ГОСТ 34028-2016	10 - А240, L= 300	1080	0.19	шт.

Спецификация элементов лестницы Л1.

Марка, поз.	Обозначение	Наименование	Кол.	Масса ед., кг	Примечание
		Материалы:			
		Ступени:			
	ГОСТ 7473-2010	Бетон БСТ В25, W4, F50	19.36		$м^3$
		Площадки:			
	ГОСТ 7473-2010	Бетон БСТ В25, W4, F50	19.67		$м^3$

Взам. инв. N

Подпись и дата

Инв. N подл. 19

Изм.	Кол.уч	Лист	№Док.	Подпись	Дата
ГИП		Баранов			04.20
Проверил		Баранов			04.20
Разработал		Дубравинский			04.20

577-19-КЖ2

Торгово-развлекательный центр по ул. Ленина, 144 в г. Ижевске

Торгово-развлекательный центр

Стадия	Лист	Листов
Р	73	

Спецификация элементов лестницы Л1.

ООО ПКБ "СКОПАС"

Формат А3

Лестна Л2. Разрез 1–1.

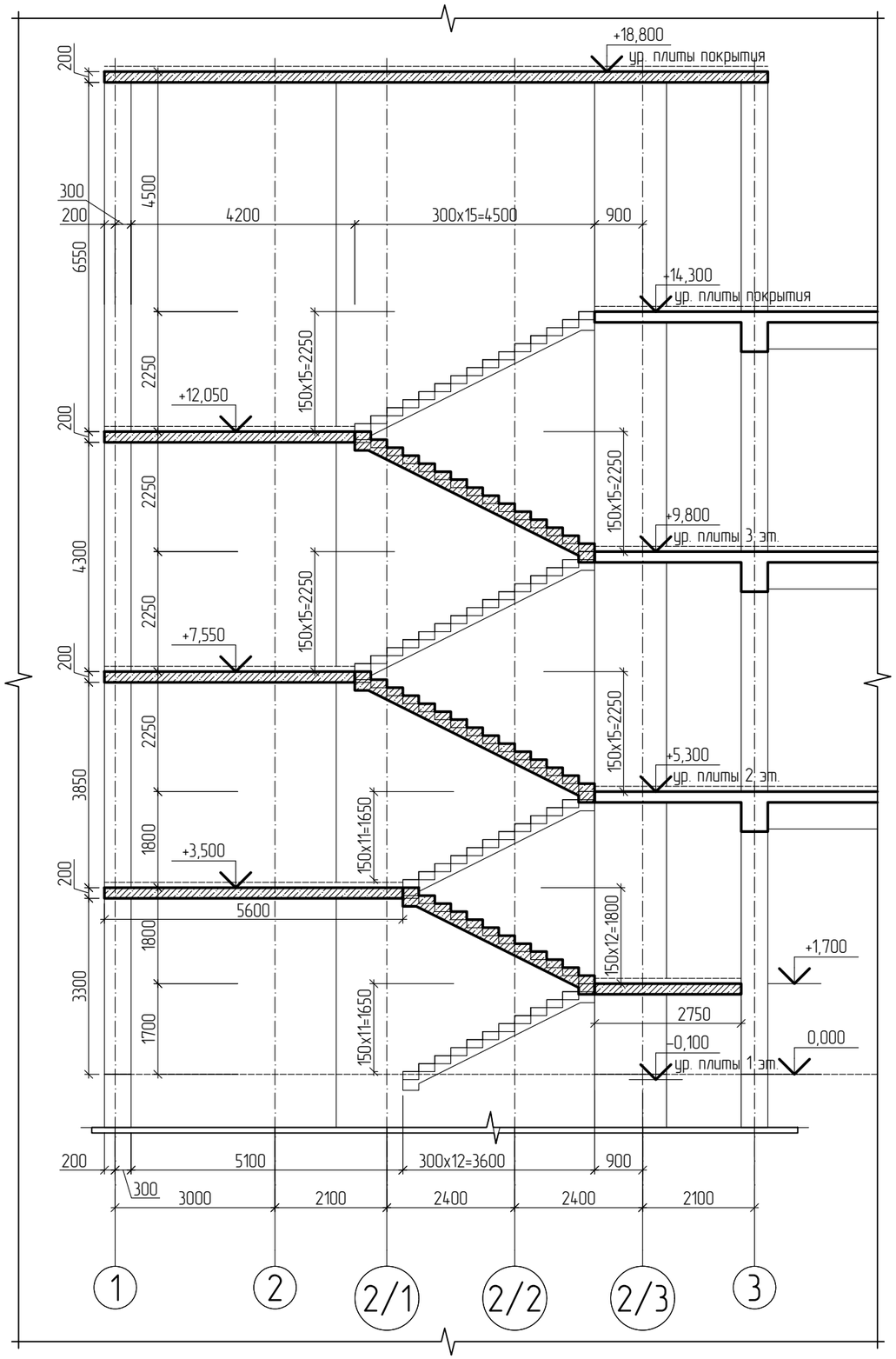

Лестна Л1. Схема расположения элементов, в осях "1 – 2/3 / Б – Б/1" на отм. 0,000.

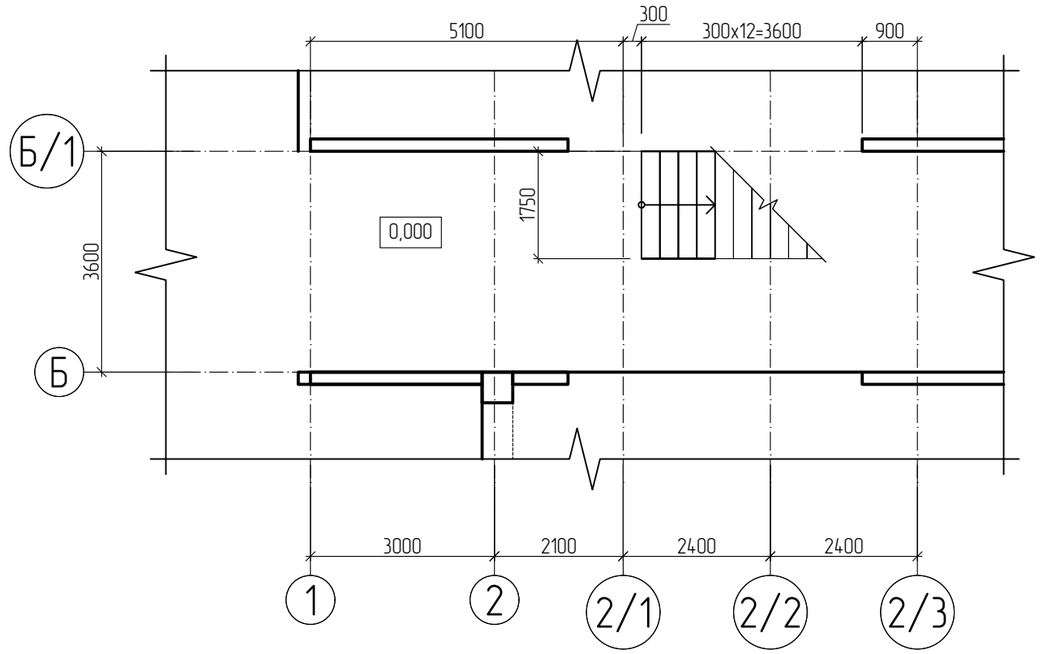

Изм.	Кол.уч	Лист	№Док.	Подпись	Дата	577-19-КЖ2		
						Торгово-развлекательный центр по ул. Ленина, 144 в г. Ижевске		
ГИП		Баранов			04.20	Торгово-развлекательный центр	Стадия	Лист	Листов
Проверил		Баранов			04.20		Р	74	
Разработал		Дубравинский			04.20	Лестна Л2. Разрез 1–1.	ООО ПКБ "СКОПАС"		

Взам. инв. N

Подпись и дата

Инв. N подл. 19

Формат А3

Лестна Л1. Схема расположения элементов, в осях "1 – 2/3 / Б – Б/1" на отм. +1,700.

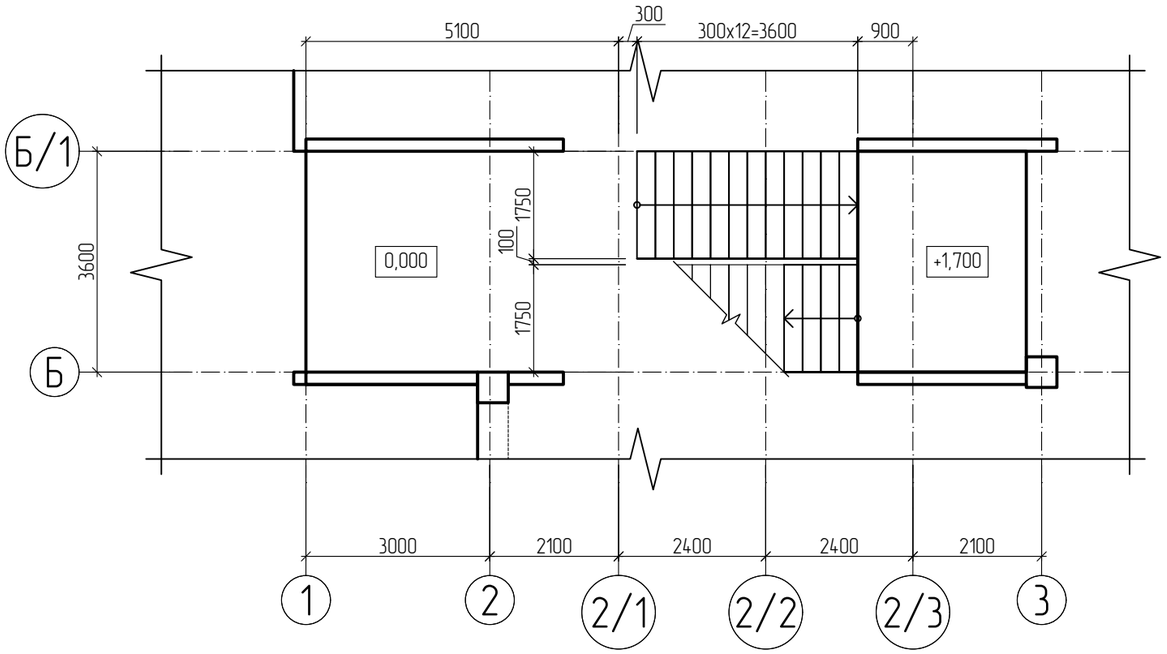

Лестна Л1. Схема расположения элементов, в осях "1 – 2/3 / Б – Б/1" на отм. +5,300.

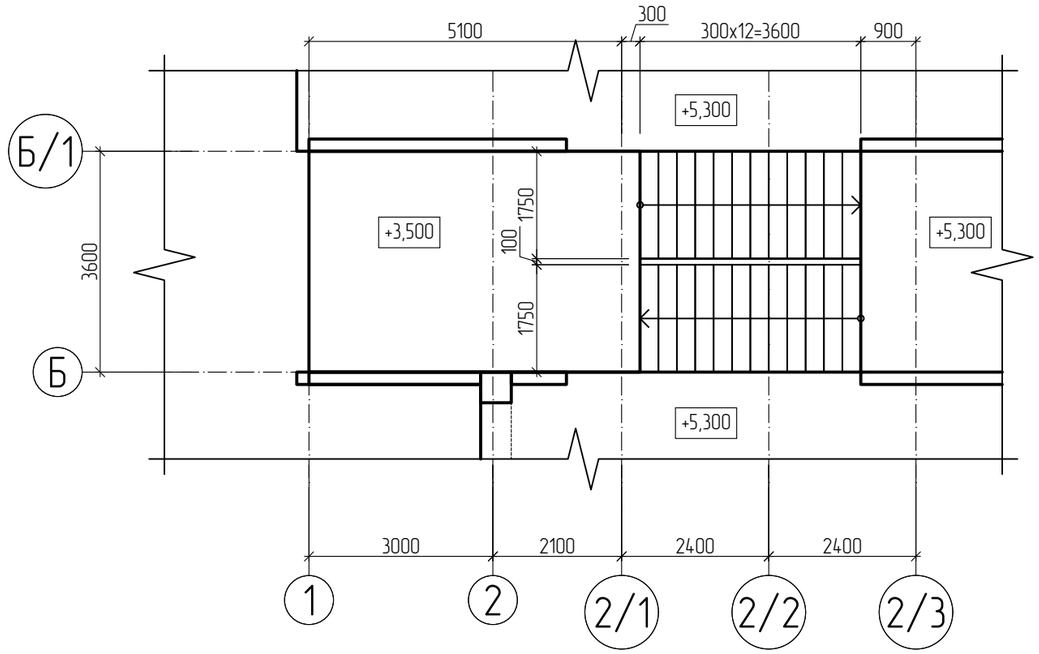

Лестна Л1. Схема расположения элементов, в осях "1 – 2/3 / Б – Б/1" на отм. +9,800, +14,300.

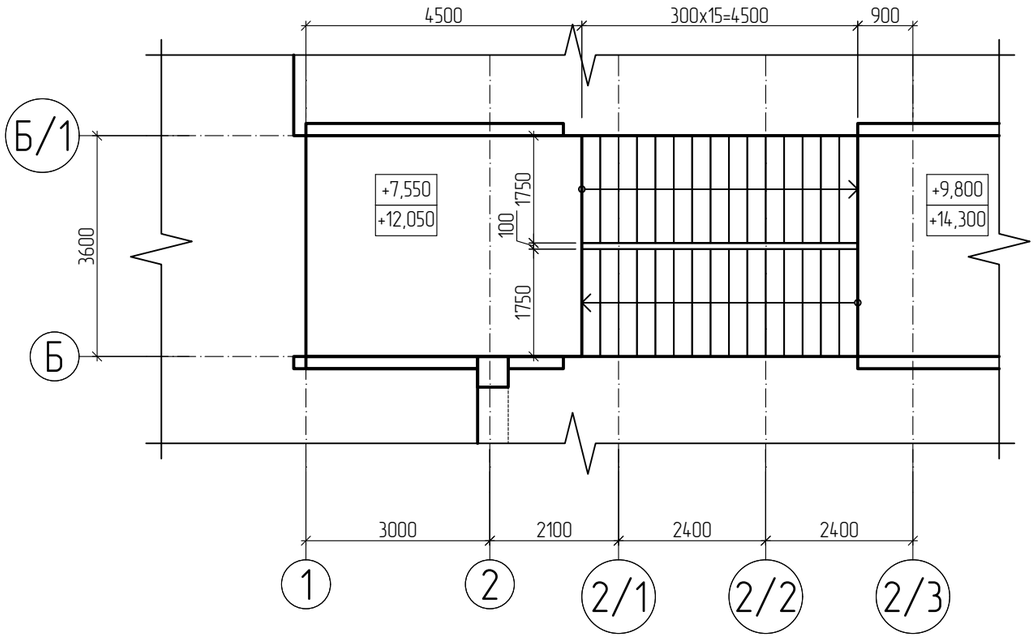

Взам. инв. N	
Подпись и дата	
Инв. N подл.	19

Изм.	Кол.уч	Лист	№Док.	Подпись	Дата
ГИП		Баранов			04.20
Проверил		Баранов			04.20
Разработал		Дубравинский			04.20

577-19-КЖ2

Торгово-развлекательный центр по ул. Ленина, 144 в г. Ижевске

Торгово-развлекательный центр

Стадия	Лист	Листов
Р	75	

Лестна Л1. Схема расположения элементов, в осях "1 – 2/3 / Б – Б/1" на отм. +1,700, +5,300, +9,800, +14,300.

ООО ПКБ "СКОПАС"

Формат А3

Спецификация элементов лестницы Л2.

Марка, поз.	Обозначение	Наименование	Кол.	Масса ед., кг	Примечание
Л2		Лестница Л1:			
		Горизонтальная арматура:			
А1	ГОСТ Р 52544-2006	14 - А500СП, L= 6900	72	8.34	шт.
А1.2	ГОСТ Р 52544-2006	14 - А500СП, L= 5900	54	7.13	шт.
А2	ГОСТ Р 52544-2006	14 - А500СП, L= 7200	72	8.70	шт.
А2.2	ГОСТ Р 52544-2006	14 - А500СП, L= 6200	54	7.49	шт.
А3	ГОСТ Р 52544-2006	12 - А500СП, L= 1730	150	1.54	шт.
А4	ГОСТ Р 52544-2006	20 - А500СП, L= 3580	32	8.83	шт.
А5	ГОСТ Р 52544-2006	16 - А500СП, L= 3750	24	5.92	шт.
А6	ГОСТ Р 52544-2006	16 - А500СП, L= 1730	210	2.73	шт.
А7	ГОСТ Р 52544-2006	12 - А500СП, L= 5100	130	4.53	шт.
А8	ГОСТ Р 52544-2006	12 - А500СП, L= 5300	130	4.71	шт.
А9	ГОСТ Р 52544-2006	12 - А500СП, L= 2600	144	2.31	шт.
А10	ГОСТ Р 52544-2006	12 - А500СП, L= 4900	144	4.35	шт.
		Детали:			
Х1	ГОСТ 34028-2016	10 - А240, L= 2400	288	1.48	шт.
Х2	ГОСТ 34028-2016	10 - А240, L= 2600	288	1.60	шт.
С1	ГОСТ Р 52544-2006	20 - А500СП, L= 2800	16	6.90	шт.
С2	ГОСТ Р 52544-2006	10 - А500СП, L= 700	630	0.43	шт.
С3	ГОСТ Р 52544-2006	12 - А500СП, L= 900	140	0.80	шт.
С4	ГОСТ Р 52544-2006	16 - А500СП, L= 700	240	1.10	шт.
С5	ГОСТ Р 52544-2006	10 - А500СП, L= 700	200	0.43	шт.
С6	ГОСТ Р 52544-2006	20 - А500СП, L= 2900	16	7.15	шт.
Ш1	ГОСТ 34028-2016	10 - А240, L= 300	630	0.19	шт.

Спецификация элементов лестницы Л2.

Марка, поз.	Обозначение	Наименование	Кол.	Масса ед., кг	Примечание
		Материалы:			
		Ступени:			
	ГОСТ 7473-2010	Бетон БСТ В25, W4, F50	15.75		$м^3$
		Площадки:			
	ГОСТ 7473-2010	Бетон БСТ В25, W4, F50	12.96		$м^3$

Взам. инв. N

Подпись и дата

Инв. N подл. 19

Изм.	Кол.уч	Лист	№Док.	Подпись	Дата
ГИП		Баранов			04.20
Проверил		Баранов			04.20
Разработал		Дубравинский			04.20

577-19-КЖ2

Торгово-развлекательный центр по ул. Ленина, 144 в г. Ижевске

Торгово-развлекательный центр

Стадия	Лист	Листов
Р	76	

Спецификация элементов лестницы Л2.

ООО ПКБ "СКОПАС"

Формат А3

Спецификация изделий и конструкций. (начало)

Марка, поз.	Обозначение	Наименование	Количество (штук)						Масса, кг.
			-1 эт. отм. -3,600	1 эт. отм. 0,000	2 эт. отм. +5,300	3 эт. отм. +9,800	4 эт. отм. +14,300	Всего	
Колонны									
К1.1	Лист - 60	Колонна К1.1	2	-	-	-	-	2	
К2.1	Лист - 61	Колонна К2.1	-	-	22	-	-	22	
К3.1	Лист - 61	Колонна К3.1	-	-	-	22	-	22	
К4.1	Лист - 62	Колонна К4.1	-	-	-	-	4	4	
К1.4	Лист - 63	Колонна К1.4	-	20	-	-	-	20	
К1.2	Лист - 64	Колонна К1.2	3	-	-	-	-	3	
К2.2	Лист - 65	Колонна К2.2	-	-	24	-	-	24	
К3.2	Лист - 65	Колонна К3.2	-	-	-	22	-	22	
К4.2	Лист - 66	Колонна К4.2	-	-	-	-	6	6	
К1.3	Лист - 67	Колонна К1.3	1	20	-	-	-	21	
Стены									
С1.1	Лист - 42	Стена С1.1	1	-	-	-	-	1	
С1.2	Лист - 44	Стена С1.2	1	-	-	-	-	1	
С1.3	Лист - 44	Стена С1.3	1	-	-	-	-	1	
С1.4	Лист - 44	Стена С1.4	1	-	-	-	-	1	
С1.5	Лист - 44	Стена С1.5	1	-	-	-	-	1	
С1.6	Лист - 44	Стена С1.6	2	-	-	-	-	2	
С1.7	Лист - 44	Стена С1.7	1	-	-	-	-	1	
С1.8	Лист - 45	Стена С1.8	1	-	-	-	-	1	
С1.9	Лист - 45	Стена С1.9	1	-	-	-	-	1	

Спецификация изделий и конструкций. (продолжение)

Марка, поз.	Обозначение	Наименование	Количество (штук)						Масса, кг.
			-1 эт. отм. -3,600	1 эт. отм. 0,000	2 эт. отм. +5,300	3 эт. отм. +9,800	4 эт. отм. +14,300	Всего	
С2.1	Лист - 46	Стена С2.1	-	1	-	-	-	1	
С2.2	Лист - 46	Стена С2.2	-	1	-	-	-	1	
С2.3	Лист - 46	Стена С2.3	-	1	-	-	-	1	
С2.4	Лист - 46	Стена С2.4	-	1	-	-	-	1	
С2.5	Лист - 47	Стена С2.5	-	1	-	-	-	1	
С2.6	Лист - 47	Стена С2.6	-	1	-	-	-	1	
С2.7	Лист - 47	Стена С2.7	-	1	-	-	-	1	
С2.8	Лист - 47	Стена С2.8	-	1	-	-	-	1	
С2.9	Лист - 47	Стена С2.9	-	1	-	-	-	1	
С2.10	Лист - 47	Стена С2.10	-	1	-	-	-	1	
С2.11	Лист - 52	Стена С2.11	-	1	-	-	-	1	
С2.12	Лист - 52	Стена С2.12	-	1	-	-	-	1	
С2.13	Лист - 53	Стена С2.13	-	1	-	-	-	1	
С2.14	Лист - 53	Стена С2.14	-	1	-	-	-	1	
С2.15	Лист - 53	Стена С2.15	-	1	-	-	-	1	
С2.16	Лист - 53	Стена С2.16	-	1	-	-	-	1	
С2.17	Лист - 53	Стена С2.17	-	1	-	-	-	1	
С2.18	Лист - 53	Стена С2.18	-	1	-	-	-	1	
С2.19	Лист - 54	Стена С2.19	-	1	-	-	-	1	
С2.20	Лист - 54	Стена С2.20	-	1	-	-	-	1	

Изм.	Кол.уч	Лист	№Док.	Подпись	Дата	577-19-КЖ2			
						Торгово-развлекательный центр по ул. Ленина, 144 в г. Ижевске			
ГИП		Баранов			04.20	Торгово-развлекательный центр	Стадия	Лист	Листов
Проверил		Баранов			04.20		Р	77	
Разработал		Дубравинский			04.20	Спецификация изделий и конструкций. (начало)	ООО ПКБ "СКОПАС"		

Взам. инв. N

Подпись и дата

Инв. N подл. 19

Формат А3

Спецификация изделий и конструкций. (продолжение)

Марка, поз.	Обозначение	Наименование	Количество (штук)						Масса, кг.
			-1 эт. отм. -3,600	1 эт. отм. 0,000	2 эт. отм. +5,300	3 эт. отм. +9,800	4 эт. отм. +14,300	Всего	
С3.1	Лист - 48	Стена С3.2	-	-	1	-	-	1	
С3.2	Лист - 48	Стена С3.2	-	-	1	-	-	1	
С3.3	Лист - 49	Стена С3.3	-	-	1	-	-	1	
С3.4	Лист - 49	Стена С3.4	-	-	1	-	-	1	
С3.5	Лист - 49	Стена С3.5	-	-	1	-	-	1	
С3.6	Лист - 49	Стена С3.6	-	-	1	-	-	1	
С3.7	Лист - 49	Стена С3.7	-	-	1	-	-	1	
С3.8	Лист - 50	Стена С3.8	-	-	1	-	-	1	
С3.9	Лист - 50	Стена С3.9	-	-	1	-	-	1	
С3.10	Лист - 49	Стена С3.10	-	-	1	-	-	1	
С3.11	Лист - 55	Стена С3.11	-	-	1	-	-	1	
С3.12	Лист - 55	Стена С3.12	-	-	1	-	-	1	
С3.13	Лист - 55	Стена С3.13	-	-	1	-	-	1	
С3.14	Лист - 56	Стена С3.14	-	-	1	-	-	1	
С3.15	Лист - 56	Стена С3.15	-	-	1	-	-	1	
С3.16	Лист - 56	Стена С3.16	-	-	1	-	-	1	
С3.17	Лист - 56	Стена С3.17	-	-	1	-	-	1	
С3.18	Лист - 56	Стена С3.18	-	-	1	-	-	1	
С3.19	Лист - 56	Стена С3.19	-	-	1	-	-	1	
С3.20	Лист - 57	Стена С3.20	-	-	1	-	-	1	

Спецификация изделий и конструкций. (продолжение)

Марка, поз.	Обозначение	Наименование	Количество (штук)						Масса, кг.
			-1 эт. отм. -3,600	1 эт. отм. 0,000	2 эт. отм. +5,300	3 эт. отм. +9,800	4 эт. отм. +14,300	Всего	
С4.1	Лист - 48	Стена С4.2	-	-	-	1	-	1	
С4.2	Лист - 48	Стена С4.2	-	-	-	1	-	1	
С4.3	Лист - 49	Стена С4.3	-	-	-	1	-	1	
С4.4	Лист - 49	Стена С4.4	-	-	-	1	-	1	
С4.5	Лист - 49	Стена С4.5	-	-	-	1	-	1	
С4.6	Лист - 49	Стена С4.6	-	-	-	1	-	1	
С4.7	Лист - 49	Стена С4.7	-	-	-	1	-	1	
С4.8	Лист - 50	Стена С4.8	-	-	-	1	-	1	
С4.9	Лист - 50	Стена С4.9	-	-	-	1	-	1	
С4.10	Лист - 49	Стена С4.10	-	-	-	1	-	1	
С4.11	Лист - 55	Стена С4.11	-	-	-	1	-	1	
С4.12	Лист - 55	Стена С4.12	-	-	-	1	-	1	
С4.13	Лист - 55	Стена С4.13	-	-	-	1	-	1	
С4.14	Лист - 56	Стена С4.14	-	-	-	1	-	1	
С4.15	Лист - 56	Стена С4.15	-	-	-	1	-	1	
С4.16	Лист - 56	Стена С4.16	-	-	-	1	-	1	
С4.17	Лист - 56	Стена С4.17	-	-	-	1	-	1	
С4.18	Лист - 56	Стена С4.18	-	-	-	1	-	1	
С4.19	Лист - 56	Стена С4.19	-	-	-	1	-	1	
С4.20	Лист - 57	Стена С4.20	-	-	-	1	-	1	

Изм.	Кол.уч	Лист	№Док.	Подпись	Дата
ГИП		Баранов			04.20
Проверил		Баранов			04.20
Разработал		Дубравинский			04.20

577-19-КЖ2

Торгово-развлекательный центр по ул. Ленина, 144 в г. Ижевске

Торгово-развлекательный центр	Стадия	Лист	Листов
	Р	78	
Спецификация изделий и конструкций. (продолжение)	ООО ПКБ "СКОПАС"		

Взам. инв. N

Подпись и дата

Инв. N подл. 19

Формат А3

Спецификация изделий и конструкций. (продолжение)

Марка, поз.	Обозначение	Наименование	Количество (штук)						Масса, кг.
			-1 эт. отм. -3,600	1 эт. отм. 0,000	2 эт. отм. +5,300	3 эт. отм. +9,800	4 эт. отм. +14,300	Всего	
С5.1	Лист - 51	Стена С5.1	-	-	-	-	1	1	
С5.2	Лист - 51	Стена С5.2	-	-	-	-	1	1	
С5.3	Лист - 51	Стена С5.3	-	-	-	-	1	1	
С5.11	Лист - 58	Стена С5.11	-	-	-	-	1	1	
С5.16	Лист - 58	Стена С5.16	-	-	-	-	1	1	
С5.17	Лист - 58	Стена С5.17	-	-	-	-	1	1	
С5.18	Лист - 58	Стена С5.18	-	-	-	-	1	1	
С5.19	Лист - 58	Стена С5.19	-	-	-	-	1	1	
С5.20	Лист - 59	Стена С5.20	-	-	-	-	1	1	
Балки									
Б1	Лист - 38	Балка Б1	-	-	12	12	8	32	
Б2	Лист - 39	Балка Б2	-	-	24	25	22	71	
Б3	Лист - 38	Балка Б3	-	-	15	15	15	45	
Б4	Лист - 39	Балка Б4	-	-	6	6	6	18	
Б5	Лист - 40	Балка Б5	-	-	1	1	1	3	
Б6	Лист - 40	Балка Б6	-	-	1	1	1	3	
Б7	Лист - 40	Балка Б7	-	-	1	1	1	3	
Б8	Лист - 41	Балка Б8	-	-	1	1	1	3	
Б9	Лист - 41	Балка Б9	-	-	-	-	4	4	
Б10	Лист - 41	Балка Б10	-	-	1	-	-	1	

Спецификация изделий и конструкций. (окончание)

Марка, поз.	Обозначение	Наименование	Количество (штук)							Масса, кг.
			-1 эт. отм. -3,600	1 эт. отм. 0,000	2 эт. отм. +5,300	3 эт. отм. +9,800	4 эт. отм. +14,300	Покрытие отм. +18,800	Всего	
Плиты										
П1	Лист - 12	Плита П1	-	1	-	-	-	-	1	
П2	Лист - 18	Плита П2	-	-	1	-	-	-	1	
П3	Лист - 25	Плита П3	-	-	-	1	-	-	1	
П4	Лист - 32	Плита П4	-	-	-	-	1	-	1	
П5	Лист - 37	Плита П5	-	-	-	-	-	1	1	
Лестница										
Л1	Лист - 68	Лестница Л1	1	-	-	-	-	-	1	
Л2	Лист - 74	Лестница Л2	-	1	-	-	-	-	1	

Взам. инв. N	Подпись и дата	Инв. N подл.
		19

Изм.	Кол.уч	Лист	№Док.	Подпись	Дата
ГИП		Баранов			04.20
Проверил		Баранов			04.20
Разработал		Дубравинский			04.20

577-19-КЖ2

Торгово-развлекательный центр по ул. Ленина, 144 в г. Ижевске

Торгово-развлекательный центр	Стадия	Лист	Листов
	Р	79	
Спецификация изделий и конструкций. (окончание)	ООО ПКБ "СКОПАС"		

Формат А3